工程号：20260701

恭城县城污水管网完善工程
施工图设计
[全四册]第一册
雨污分流改造工程

法定代表人：　许稳刚　　技术负责人：邹建房

主　办　院：　市政设计院

院　　长：　张志阳

市政
编号:20016
施工图技术审查专用章
南宁葛东规划建筑设计咨询有限公司
有限期至：2026年09月14日
广西壮族自治区住房和城乡建设厅监制

自然筑就自然

桂林建筑规划设计集团有限公司
GUILIN ARCHITECTURAL AND PLANNING DESIGN GROUP CO.,LTD

广西壮族自治区工程勘察设计出图专用章
桂林建筑规划设计集团有限公司(2)
资质证书编号 A245005143
广西壮族自治区住房和城乡建设厅监制
有效期至二〇二六年十二月三十一日
单位出图专用章
(未盖出图专用章无效)

完 成 日 期　2026 年 9 月

工程设计资质证书编号：A145A00494　建筑行业（建筑工程）甲级　市政行业（道路工程）甲级　公路行业（公路）乙级

工程设计资质证书编号：A245005143　市政行业（桥梁、给水、排水工程）乙级　风景园林工程设计专项乙级　城乡规划编制甲级（自资规甲字24450834）

单位地址:桂林市崇善路8号　联系电话:0773-2828491　传 真:0773-2855664　E-mail:gl_jzy@sina.com　网址：www.gliadr.com

工程号：20260701

恭城县城污水管网完善工程
施工图设计
[全四册]第一册
雨污分流改造工程

分管副院长		邹建房	邹建房	高级工程师、注册咨询工程师（投资）、注册土木工程师（道路）
项目负责		苏萍	苏萍	高级工程师，注册公用设备工程师（给水排水）
审定	排水	苏秀银	苏秀银	高级工程师
	结构	陈杰	陈杰	高级工程师、注册土木工程师（道路）
	电气	莫幼明	莫幼明	高级工程师
审核	排水	苏秀银	苏秀银	高级工程师
	结构	付铮	付铮	高级工程师
	电气	莫幼明	莫幼明	高级工程师

专业负责	排水	杨莹	杨莹	工程师，注册公用设备工程师（给水排水）
	结构	廖志芹	廖志芹	高级工程师、注册咨询工程师（投资）、一级注册结构工程师
	电气	伍恢彩	伍恢彩	工程师、注册电气工程师（供配电）
主要参加人员	排水	粟强发	粟强发	工程师
	测绘	袁锋	袁锋	工程师
	测绘	张斌	张斌	助理工程师

市政 编号：20016
施工图技术审查专用章
南宁葛东规划建筑设计咨询有限公司
有限期至：2026年09月14日
广西壮族自治区住房和城乡建设厅监制

桂林建筑规划设计集团有限公司
GUILIN ARCHITECTURAL AND PLANNING DESIGN GROUP CO.,LTD
自然筑就自然

2026年9月

广西壮族自治区工程勘察设计出图专用章
桂林建筑规划设计集团有限公司(2)
资质证书编号 A245005143
广西壮族自治区住房和城乡建设厅监制
有效期至二〇二六年十二月三十一日

日期		
签字		
实名		
专业	建筑	结构
日期		
签字		
实名		
专业	电气	园林
日期		
签字		
实名		
专业	道桥	给排水
会签		

图纸目录

序号	图　号	修改版次	图 纸 名 称	图幅	备　注	序号	图　号	修改版次	图 纸 名 称	图幅	备　注
	一、排水工程					20	PS-18	0	检查井加固井圈大样图	A3	
1	PS-01-01～09	0	排水施工图设计说明	A3		21	PS-19	0	井筒防坠网安装大样图	A3	
2	PS-02	0	污水管道总平面图(印山南路地块)	A3		22	PS-20	0	无盖检查井应急安全装置	A3	
3	PS-03	0	主要工程数量表(印山南路地块)	A3		23	PS-21	0	管道360° 混凝土基础横断面图	A3	
4	PS-04-01～15	0	排水管道平面布置图(印山南路地块)	A3		24	PS-22	0	塑料管与检查井连接大样图	A3	
5	PS-05-01～14	0	排水管道纵断面图(印山南路地块)	A3		25	PS-23-01～03	0	道路结构层恢复大样图	A3	
6	PS-06-01～03	0	检查井表(印山南路地块)	A3		26	PS-24	0	沟槽开挖现状管线临时保护断面图	A3	
7	PS-07	0	污水管道总平面图(文武路地块)	A3			二、结构工程				
8	PS-08	0	主要工程数量表(文武路地块)	A3		1	JG-01-01～07	0	支护平面布置图	A3	
9	PS-09-01～10	0	污水管道平面布置图(文武路地块)	A3		2	JG-02-01	0	管线基坑钢板桩支护设计说明（一）	A3	
10	PS-09-11	0	雨水管道平面布置图(文武路地块)	A3		3	JG-02-02	0	管线基坑钢板桩支护设计说明（二）	A3	
11	PS-10-01～07	0	污水管道纵断面图(文武路地块)	A3		4	JG-03-01	0	管道坑槽开挖钢板桩支护构造图一	A3	
12	PS-10-08	0	雨水管道纵断面图(文武路地块)	A3		5	JG-03-02	0	管道坑槽开挖钢板桩支护构造图二	A3	
13	PS-11-01～02	0	检查井表(文武路地块)	A3		6	JG-03-03	0	管道坑槽开挖钢板桩支护构造图三	A3	
14	PS-12	0	污水泵站平面定位图(文武路地块)	A3		7	JG-03-04	0	节点大样图	A3	
15	PS-13	0	闸门及格栅井大样图(文武路地块)	A3		8	JG-04-01～04	0	泵站结构设计说明	A3	
16	PS-14	0	一体化泵站技术要求与功能说明(文武路地块)	A3		9	JG-04-05	0	基础设计说明	A3	
17	PS-15	0	一体化泵站主要材料表(文武路地块)	A3		10	JG-05-01	0	一体化提升泵站支护平面图	A3	
18	PS-16	0	水泵布置图(文武路地块)	A3		11	JG-05-02	0	泵站基坑支护平面图	A3	
19	PS-17-01～02	0	管道基础及开挖回填断面图	A3		12	JG-05-03	0	泵站基坑支护剖面图	A3	

市政
编号:20016
施工图技术审查专用章
南宁慕东规划建筑设计咨询有限公司
有限期至：2026年09月14日
广西壮族自治区住房和城乡建设厅监制

广西壮族自治区工程勘察设计出图专用章
桂林建筑规划设计集团有限公司(2)
资质证书编号 A245005143
广西壮族自治区住房和城乡建设厅监制
有效期至二〇二六年十二月三十一日

桂林建筑规划设计集团有限公司 GUILIN ARCHITECTURAL AND PLANNING DESIGN GROUP CO.,LTD 工程设计资质证书编号： A145A00494 工程设计资质证书编号： A245005143 城乡规划编制甲级（自资规甲字24450834） 自然筑就自然	建设单位	恭城瑶族自治县住房和城乡建设局	图　名				项目负责	苏萍		专　业		图　号	ML-01-01
	项目名称	恭城县城污水管网完善工程	图纸目录							设计阶段	施工图	修改版次	0
	子项工程	雨污分流改造工程								工程号	20260701	日　期	2026.9

日期		
签字		
实名		
专业	建筑	结构
日期		
签字		
实名		
专业	电气	园林
日期		
签字		
实名		
专业	道桥	给排水
会签		

图纸目录

序号	图　号	修改版次	图纸名称	图幅	备　注	序号	图　号	修改版次	图纸名称	图幅	备　注
13	JG-05-04	0	泵站基坑支护井结构图	A3							
14	JG-05-05	0	一体化泵站基础结构图	A3							
15	JG-06-01	0	格栅及闸门井构造图	A3							
16	JG-06-02	0	格栅及闸门井配筋图	A3							
17	JG-06-03	0	格栅及闸门井顶板图	A3							
18	JG-06-04	0	格栅及闸门井节点详图	A3							
	三、电气工程			A3							
1	DS-01	0	电气工程施工图设计说明	A3							
2	DS-02	0	工程量表	A3							
3	DS-03	0	一体化泵站电气平面布置图	A3							
4	DS-04	0	一体化泵站动力布置图	A3							
5	DS-05	0	接地平面图	A3							
6	DS-06	0	配电箱基础图	A3							
7	DS-07	0	自动控制原理图	A3							
8	DS-08	0	配电箱系统原理图	A3							

市政
编号:20016
施工图技术审查专用章
南宁葛东规划建筑设计咨询有限公司
有限期至：2026年09月14日
广西壮族自治区住房和城乡建设厅监制

广西壮族自治区工程勘察设计出图专用章
桂林建筑规划设计集团有限公司(2)
资质证书编号 A245005143
广西壮族自治区住房和城乡建设厅监制
有效期至二〇二六年十二月三十一日

桂林建筑规划设计集团有限公司 GUILIN ARCHITECTURAL AND PLANNING DESIGN GROUP CO.,LTD 工程设计资质证书编号： A145A00494 工程设计资质证书编号： A245005143 城乡规划编制甲级（自资规甲字24450834） 自然筑就自然	建设单位	恭城瑶族自治县住房和城乡建设局	图　名				项目负责	苏萍		专　业		图　号	ML-01-02
	项目名称	恭城县城污水管网完善工程	图纸目录							设计阶段	施工图	修改版次	0
	子项工程	雨污分流改造工程								工程号	20260701	日　期	2026.9

一、排水工程

市政
编号:20016
施工图技术审查专用章
南宁葛东规划建筑设计咨询有限公司
有限期至：2026年09月14日
广西壮族自治区住房和城乡建设厅监制

广西壮族自治区工程勘察设计出图专用章
桂林建筑规划设计集团有限公司(2)
资质证书编号 A245005143
广西壮族自治区住房和城乡建设厅监制
有效期至二〇二六年十二月三十一日

排水施工图设计说明

1　项目概况

项目名称：恭城县城污水管网完善工程

子项名称：雨污分流改造工程

设计阶段：施工图设计

建设地点：恭城县城

建设单位：恭城瑶族自治县住房和城乡建设局

2　设计依据、主要设计标准和规范及相关设计资料

2.1 主要文件依据

（1）设计合同；

（2）带状地形图（电子文件），相关测量资料；

（3）《关于恭城瑶族自治县汇水区域排水管网初步调查成果的报告》（广西华蓝岩土责任有限公司，2021 年 8 月）；

（4）《恭城县城污水管网完善工程初步设计(修订版)》（华蓝设计(集团)有限公司，2023 年 7 月）；

（5）《恭城瑶族自治县发展和改革局关于恭城县城污水管网完善工程初步设计及概算的批复》（恭发改行审字[2023]113 号）；

（6）《恭城县城污水管网完善工程岩土工程详细勘察报告》（桂林建筑规划设计集团有限公司，2026 年 9 月）；

2.2 主要设计标准和规范

（1）《城市工程管线综合规划规范》（GB50289-2016）；

（2）《室外排水设计标准》（GB50014-2021）；

（3）《城市排水工程规划规范》（GB50318-2017）；

（4）《城乡排水工程项目规范》（GB55027-2022）；

（5）《城市给水工程规划规范》（GB50282-2016）；

（6）《埋地塑料排水管道工程技术规程》(CJJ143-2010)；

（7）《埋地用改性高密度聚乙烯（HDPE-M）双壁波纹管材》（T／CECS 10022-2021）（团体标准）；

（8）《室外给水排水和燃气热力工程抗震设计规范》（GB50032-2003）；

（9）《给水排水管道工程施工及验收规范》（GB50268-2008）；

（10）《建筑与市政工程抗震通用规范》（GB55002-2021）；

（11）《机械设备安装工程施工及验收通用规范》（GB50231-2009）；

（12）《广西建设领域技术目录（2018 年版）》。

2.3 相关设计资料

（1）《给水排水设计手册》；

（2）《市政排水管道工程及附属设施》（06MS201）；

（3）《雨水口》（16S518）；

（4）《钢筋混凝土及砖砌排水检查井》（20S515）；

（5）《广西超深钢筋混凝土排水检查井设计图集》（25TJ028）。

南宁葛东规划建筑设计咨询有限公司 市政 编号:20016 施工图技术审查专用章 有限期至：2026年09月14日 广西壮族自治区住房和城乡建设厅监制

广西壮族自治区工程勘察设计出图专用章 桂林建筑规划设计集团有限公司(2) 资质证书编号 A245005143 广西壮族自治区住房和城乡建设厅监制 有效期至二〇二六年十二月三十一日

恭城瑶族自治县住房和城乡建设局			杨莹	杨莹	苏萍	苏萍	排水	PS-01-01
恭城县城污水管网完善工程	排水施工图设计说明		粟强发	粟强发	苏秀银	苏秀银	施工图	0
雨污分流改造工程			杨莹	杨莹	苏秀银	苏秀银	20260701	2026.9

3　对初设批复的执行情况

根据《恭城瑶族自治县发展和改革局关于恭城县城污水管网完善工程初步设计及概算的批复》（恭发改行审字[2023]113号），初设批复内容如下：恭城县城区改造污水错混接点51处，污水管清淤量916m³、清淤长度4545m、清淤检查井186座，新建污水管约4.6km，新建污水检查井198座，现状泵站(5000m³/d)改造1座，新建污水提升泵站(3700m³/d)1座。

本次“恭城县城污水管网完善工程”施工图设计分为4个子项，分别为：雨污分流改造工程、断头管接通工程、3#排口截流改造及排水管道清淤修复工程、雨污错混接改造工程。施工图设计内容如下：改造污水错混点43处，污水管清淤量1070m³、清淤长度5239m、清淤检查井186座，新建污水管4660m，现状泵站(5000m³/d)改造1座，新建污水提升泵站(6200m³/d)1座。

综上所述，本次排水工程施工图按初设批复进行设计，工程建设内容与初设批复基本一致，建设规模存在局部调整。其中，错混接点数量较初设减少9处，原因为部分错接点已通过其他项目完成改造。泵站设计规模有所增大，经复核计算，初步设计采用的污水定额取值偏小，施工图按《城市给水工程规划规范》重新选取污水定额进行水力计算，泵站规模根据污水管道水力计算和实际用水量，并预留一定规模确定，按现行规范。污水管道清淤长度增加694m，清淤量增加154m³，原因如下：排水管网普查资料为2021年成果，受管网多年运行变化影响，结合现场踏勘复核，淤积淤积管段有所增加，据此对清淤工程量予以调整。

本子项为“雨污分流改造工程”，分为文武路地块和印山南路地块，共新建污水管道2464米，新建污水泵站1座，具体工程量详见图纸“主要工程数量表”。

4　设计范围

文武路地块：设计范围为文武路、滨江西路、拱辰西路等道路。

印山南路地块：设计范围为印山南路、城中西路、拱辰东街等道路。

5　设计原则

（1）采用雨、污分流排水体制，管网布置充分考虑近远期结合，尽量减少雨、污水提升量，管道尽量顺坡布置。

（2）雨水管道充分利用地形、河沟，采用多排出口，就近排放永久性水体及现状市政雨水管道。

（3）污水管道充分利用地形，就近排入现状市政污水管道。

（4）雨水口、雨水连接管和源头减排设施的溢流排水口的设计流量应为雨水管渠设计重现期计算流量的1.5～3倍，低洼易涝地区应加大雨水收集能力。

6　雨水管道工程

6.1　现状雨水系统概况

文武路地块：文武路、滨江西路、拱辰西路改造范围内排水管道已完善，滨江西路为雨污分流，其余均为雨污混流，混流管经汇集后排入滨江西路的雨水管中，最终排入茶江。

印山南路地块：印山南路、城中西路八巷范围内雨水管道已完善，无污水管道系统，均为雨污混流；迎宾路部分雨水混流排入污水[illegible]套合流管道系统，雨污混流。

市政
编号：20016
施工图技术审查专用章
南宁葛东规划建筑设计咨询有限公司
有限期至：2026年09月12日
广西壮族自治区住房和城乡建设厅监制

广西壮族自治区工程勘察设计出图专用章
桂林建筑规划设计集团有限公司(2)
资质证书编号 A245005143
广西壮族自治区住房和城乡建设厅监制
有效期至二〇二六年十二月三十一日

恭城瑶族自治县住房和城乡建设局
恭城县城污水管网完善工程
雨污分流改造工程

排水施工图设计说明

杨莹	杨莹	苏萍	苏萍	排水	PS-01-02
粟强发	粟强发	苏秀银	苏秀银	施工图	0
杨莹	杨莹	苏秀银	苏秀银	20260701	2026.9

6.2　设计内容

（1）雨水量计算

雨水量计算公式：

设计流量：Q=ψqF(L/s)

采用桂林暴雨强度公式：$q=\frac{2276.830(1+0.581\lg P)}{(t+10.268)^{0.686}}$

汇水面积：F（ha）

径流系数：城镇建筑较密集区Ψ=0.65

设计参数：重现期P=3年

降雨历时：降雨历时t= t_1+t_2（min）

t_1为起始管道地面集水时间，t_1=10min

t_2为管内流行时间

管道粗糙系数：塑料管 n = 0.011、钢筋混凝土管 n = 0.013。

（2）雨水管径的确定及出口情况

雨水管道的服务范围结合道路两侧地形、地势的变化、沿线河流水体的分布情况、道路两侧的用地性质综合考虑取定。同时考虑原有雨水管道的管径，雨水出水口就近接入现状雨水管道

（3）雨水口布置

雨水口的形式、数量和布置，按汇水面积所产生的流量、雨水口的泄水能力和道路形式确定。雨水口连接管流量按照雨水管渠设计重现期计算流量的1.5倍～3倍进行考虑。

（4）设计内容

对雨水管（口）接入污水管等混流情况，本次设计新建雨水管就近接入现状雨水管道，管径同上游原有雨水管道。对部分巷道仅有1套合流管道系统的情况，本次设计新建雨水管道，接入现状雨水管道。

7　污水管道工程

7.1　现状污水系统概况

文武路地块：文武路、滨江西路、拱辰西路改造范围内排水管道已完善，滨江西路为雨污分流，其余均为雨污混流，混流管经汇集后排入滨江西路的雨水管中，最终排入茶江。

印山南路地块：印山南路、城中西路八巷范围内雨水管道已完善，无污水管道系统，均为雨污混流；迎宾路部分雨水混流排入污水井内。拱辰东街巷道仅存在1套合流管道系统，雨污混流。

7.2　设计内容

（1）污水量及管径的确定

1）主要设计参数

给水定额为 56m^3/（ha·d）。污水管道流量计算按服务区域的给水量折算，污水排放系数采用 0.9，污水收集率取 0.9，适当考虑地下水渗入量（10％），得出污水定额为 50m^3/（ha•d）。

2）管道水力计算

市政
编制：2026.1
施工图技术审查专用章
南宁葛东规划建筑设计咨询有限公司
有限期至：2026年09月14日
广西壮族自治区住房和城乡建设厅监制

广西壮族自治区工程勘察设计出图专用章
桂林建筑规划设计集团有限公司(2)
资质证书编号 A245005143
广西壮族自治区住房和城乡建设厅监制
有效期至二〇二六年十二月三十一日

根据《室外排水设计标准》(GB50014-2021) 4.1.13：分流制污水系统的旱季设计流量应按下式计算：

$$Q_{dr}=KQ_d+K'Q_m+Q_u$$

式中：Qdr--旱季设计流量（L/s）；

K--综合生活污水量变化系数；

Qd--设计综合生活污水量（L/s）；

K′--工业废水量变化系数；

Qm --设计工业废水量（L/s）；

Qu --入渗地下水量（L/s）。

$Q_d = q \cdot S$

q—综合污水排放标准为 $q = 50m^3/(ha \cdot d)$

S—污水汇水面积（ha）

K—综合生活污水量变化系数，按照《室外排水设计标准》(GB50014-2021)表 4.1.15 中的相应数据确定

根据《室外排水设计标准》(GB50014-2021) 4.1.19-4.1.21：分流制污水管道应按旱季设计流量设计，并在雨季设计流量下校核。其中分流制污水系统的雨季设计流量应在旱季设计流量的基础上增加截留雨水量。分流制截留雨水量应根据受纳水体的环境容量、雨水受污染情况、源头减排设施规模和排水区域大小等因素确定。根据《城镇雨水调蓄工程技术规范》(GB51174-2017) 3.1.7：初期径流弃流量应按下垫面收集雨水的污染物实测浓度确定。当无资料时，屋面弃流量可为 2mm~3mm，地面弃流量可为 4mm~8mm。本工程初期地面弃流量取 8mm。

水力计算公式：

$Q=Av\ (m^3/s)$

$V=1/nR^{2/3}i^{1/2}$　　$R=A/P$

n—粗糙系数；塑料管 n = 0.011、钢筋混凝土管 n = 0.014。

A—过水断面面积（m^2）；

v—管道内水流速度（m/s）；

R—水力半径（m）；

i—管道坡度。

污水管道经过计算并考虑临近其它路段的污水收集情况，确定污水管道管径。

文武路地块：DN400～DN800。

印山南路地块：DN300～DN400，预留支管管径为 DN300。

（2）设计内容

文武路地块：本次设计对该区域进行污水管网完善，新建污水管管径 DN400～DN800，将拱辰路及周边巷道的污水转输至滨江西路附近新建的污水提升泵站（$6200m^3/d$）。污水经泵站提升后接入滨江西路现状污水主管，最终进入茶江下游现状污水处理厂处理。同时将原有的合流管道作为雨水管道使用。

印山南路地块：本次设计对该区域进行污水管网完善，新建污水管管径 DN300～DN400，印山南路污水由南至北排入印山北街现状 DN500 污水管，污水由北至南排入城中西路现状 DN400 污水管。

南宁园东规划建筑设计咨询有限公司 编号:20016 施工图技术审查专用章 有效期至：2027年09月11日 广西壮族自治区住房和城乡建设厅监制

广西壮族自治区工程勘察设计出图专用章 桂林建筑规划设计集团有限公司(2) 资质证书编号 A245005143 广西壮族自治区住房和城乡建设厅监制 有效期至二〇二六年十二月三十一日

8　主要工程数量

详见图纸《主要工程数量表》。

9　其他说明

（1）本图采用大地 2000 坐标系，1985 高程系统。

（2）高程、井距以米计，其余均以毫米计。

（3）设计标准

1）抗震标准：地震动峰值加速度为 0.05g，对应的设计地震基本烈度为 6。

2）设计荷载：城-A 级。

3）设计工作年限：大于 50 年。

4）安全等级：大于二级。

（4）管材及接口

本工程管径≤DN600的雨、污水管，采用改性高密度聚乙烯(HDPE-M)双壁波纹管，环刚度≥SN12.5,带防脱件、弹性密封圈承插式连接，管材应符合《埋地用改性高密度聚乙烯（HDPE-M）双壁波纹管材》（T/CECS10022-2021）的有关规定。

本工程雨水口连接管，管径＞DN600的雨、污水管，采用II级钢筋混凝土承插口管，橡胶圈接口。采购的混凝土管应满足：管壁光滑、平整，没有蜂窝麻面及大砂眼以及《混凝土和钢筋混凝土排水管》（GB/T11836-2023）中的相关要求。橡胶圈应满足06MS201-1　页40中的相关要求。

（5）管道基础及回填、管沟开挖

1）管道基础及回填

II级钢筋混凝土承插口管采用180°砂石基础。管道基础面层至道路结构层底采用级配碎石回填。

改性高密度聚乙烯(HDPE-M)双壁波纹管采用0.15m粗砂垫层基础。基础面层至管顶以上0.5m范围内采用粗砂回填，其余范围回填级配碎石至道路结构层底。

若施工遇特殊情况需更换回填材料时，必须先与设计协商并在以下范围内选择：中砂、粗砂、碎石屑、最大粒径小于40mm的砂砾或沟槽开挖出的良质土（良质土是指粒径小于0.075mm的细粒土含量小于12％的粗颗粒土、中砂、粗砂、砂夹石及土夹石）。

回填材料压实度应达到《给水排水管道工程施工及验收规范》(GB50268－2008)及《城市道路路基设计规范》中（CJJ194-2013）4.7.2节中的有关要求。

管道应敷设在承载能力达到管道地基支撑强度要求的原状土或经处理后回填密实的地基上，管道地基承载力要求≥100KPa。施工过程中若遇特殊情况应及时通知设计进行处理。

2）管沟开挖

挖方段:直接从路床顶面进行沟槽开挖。

填方段：路基回填至管顶以上0.5m再进行沟槽开挖。

3）沟槽回填应从管道、检查井等构筑物两侧同时对称进行，并夯实。

4）开槽的沟槽边坡坡度应符合《给水排水管道工程施工及验收规范》（GB50268-2008）。

（6）检查井作法

市政
编号:20016
施工图技术审查专用章
南宁市东城规划建筑设计咨询有限公司
有限期至：2026年09月1日
广西壮族自治区住房和城乡建设厅监制

广西壮族自治区工程勘察设计出图专用章
桂林建筑规划设计集团有限公司(2)
资质证书编号　A245005143
广西壮族自治区住房和城乡建设厅监制
有效期至二〇二六年十二月三十一日

1）本项目排水检查井均采用钢筋混凝土检查井，检查井做法详见《钢筋混凝土及砖砌排水检查井》20S515。检查井基础应坐落在土质良好的原状土层上，地基承载力不得小于 100KPa，若还有不良土层应进行处理。雨水检查井原则上每隔两个检查井设一个沉泥井，沉泥井沉泥深度为 0.6m。

2）检查井四周回填级配碎石，井室周围的回填应与管道沟槽的回填同时进行，当不便同时进行时，应留台阶形接茬，回填压实时应沿井室中心对称进行，且不得漏夯。管道检查井部位的回填处理应符合《给水排水管道工程施工及验收规范》（GB50268-2008）4.5.3 节及《城市道路路基设计规范》（CJJ194-2013）4.7.3 节中的有关要求。路面范围内的井周围，应从道路结构层底回填 C20 混凝土至水稳层顶部，回填宽度为 0.5m。

3）检查井小井筒高度宜为 H≥0.4m。

4）井筒井径采用 ϕ700，井盖采用 D400 类型重型球墨铸铁防盗窃、防坠落、防沉降、防噪音“四防”井盖，井盖及井盖座产品技术标准必须符合《检查井盖》（GB/T 23858-2009）的要求。井盖需标有"雨水"或"污水"字样。检查井处的地面标高（检查井高度）以施工时的实际路面高程为准，井盖与路面接触应平整、稳固。井盖安装及施工详见 14S501-1。踏步采用球墨铸铁踏步，安装按 14S501-1，35-38 页执行。

5）施工时根据实际情况检查井的位置可适当移动，移动距离不应大于 2m。

6）为防止检查井破损，所有检查井均设置钢筋混凝土井圈，检查井盖座落在井圈之上，详见“检查井加固井圈大样图”。

7）所有检查井均安装防坠网。①防坠网要求：防坠网网绳为高强度聚乙烯等耐潮防腐材料；网体的网绳直径：8mm；所有网绳由不小于 3 股单绳制成，单绳拉力大于1600N;防坠网的直径600-800mm,其网目边长不大于10cm,承重不低于300kg;网绳断裂强力：≥3000N；耐冲击：≥500 焦耳，网绳不断裂。②挂钩螺栓要求：材质为 304 不锈钢，前端带挂钩；螺杆直径 8mm，长度不小于 125mm。

（7）雨水口连接管及雨水口要求：

1）连接雨水箅子的支管均采用 d300Ⅱ级钢筋混凝土承插口管，坡度为 i=0.01，雨水口连接管在道路完成水稳层施工后再开挖敷设，采用 360° 混凝土基础，做法详见《管道 360° 混凝土基础横断面图》。

2）雨水口深 1.0m，采用预制混凝土装配式雨水口，作法详见图集 16S518，采用重型防盗球墨铸铁箅子，规格 450mm×750mm，荷载要求≥400KN。所有雨水口采用 1：2 水泥砂浆批灰至井面。

（8）污水重力流管道应进行闭水试验，污水压力流管道应进行压力试验，均需满足《给水排水管道工程施工及验收规范》（GB50268-2008）中的要求。

（9）施工注意事项

1）施工开工前，由设计方交底全线雨、污水管出口，并由施工单位先复核出口标高，若与设计图纸有出入，须及时与设计部门联系，无误后方可进行施工。

2）施工现场发现设计管线与其他管线或地下构筑物交叉情况，遇到特殊地质情况如：流沙软土基等，应及时通知设计单位，视具体情况制定施工措施。

3）施工中各种原材料，半成品以及管材均必须符合有关国家标准及规范。

4）管道沟槽开挖应根据土质情况采取沟槽支护措施，以保证施工安全。

市政
编号:20016
施工图技术审查专用章
南宁高尔规划建筑设计咨询有限公司
有限期至：2026年09月30日
广西壮族自治区住房和城乡建设厅监制

广西壮族自治区工程勘察设计出图专用章
桂林建筑规划设计集团有限公司(2)
资质证书编号 A245005143
广西壮族自治区住房和城乡建设厅监制
有效期至二〇二六年十二月三十一日

恭城瑶族自治县住房和城乡建设局
恭城县城污水管网完善工程
雨污分流改造工程

排水施工图设计说明

杨莹	杨莹	苏萍	苏萍	排水	PS-01-06
粟强发	粟强发	苏秀银	苏秀银	施工图	0
杨莹	杨莹	苏秀银	苏秀银	20260701	2026.9

5）管道与检查井连接处施工：承口内工作面、插口外工作面应清洗干净；套在插口上的橡胶圈应平直、无扭曲，应正确就位；橡胶圈表面和承口工作面应涂刷无腐蚀性润滑剂；安装后放松外力，管节回弹不得大于 10mm，且橡胶圈应在承、插口工作面上。

6）检查井井身与底板施工：井身砌筑时应底板清扫处理，底板上不得有碎石等杂物，砌筑灰缝砂浆的饱满度应严格满足要求。

7）沟槽一定要进行降水，明沟降水满足不了要求的情况下，应结合井点降水，不能抽水的地方可以考虑打桩止水。

（10）管道沟槽开挖、管道安装、管道回填时施工时应严格执行有关规范和标准，未尽之处按中华人民共和国国家标准《给水排水管道工程施工及验收规范》（GB 50268-2008）进行施工和验收。

（11）道路修复：本工程管道改造是在已建道路路面下敷设，完工后按原结构形式进行修复，道路类型主要有：沥青路面、混凝土路面、人行道透水砖路面。混凝土路面破除修复面积不按沟槽工作面宽度，按水泥混凝土独立板单元控制。

（12）本工程文武路地块改造中，W1—W16、W39—W15、W49—W5 管段采用钢板桩支护，做法详见“结构设计图”。

（13）施工期间交通组织

施工单位在施工前必须做好施工交通组织设计，并报交管部门批准。

①开槽、污水管道施工采用围挡施工，施工前及施工时设置相应的警示及保护装置，保证车辆及行人安全。

②车道施工时交通组织方案主要是通过改变交通流，车道施工时封闭车道。因施工时间短，施工时建议采取车辆绕行的交通组织方式，施工前及施工时设置提示标志及警示隔离标志。

③当管道施工完毕、恢复路面满足通行要求时方可开放交通，遇特殊情况必须开放交通时，可临时让非施工车辆通行；否则不允许施工期间普通车辆进入施工区域。

（14）管道接驳设计

排水管道与现状既有管道驳接时，由施工单位先复核全线排出口的标高，若与设计图纸有出入，须及时与设计部门联系，施工前先申请办理好临时封堵管道等相关手续，落实好临时排水措施。

（14）本项目新建排水管道与现状排水管道衔接施工期间须做好临时排水措施，以确保周围居民排水不受影响。具体措施参考如下：

1）施工前准备

施工前先申请办理好临时封堵管道等相关手续，落实好临时排水措施。

2）落实临时排水措施

新建管道施工期间结合交通组织方案，分段施工；每个检查井管段实施时把上游检查井出口段堵严，然后用移动式潜水泵把水排除，保证下游管段施工期间管道满足规范施工，在对排水检查井及排水管道进行处理疏浚时妥善考虑临时通风等安全措施。

3）封堵管道

市政
编号：20016
施工图技术审查专用章
南宁国东规划建筑设计咨询有限公司
有效期至2026年10月
广西壮族自治区住房和城乡建设厅监制

广西壮族自治区工程勘察设计出图专用章
桂林建筑规划设计集团有限公司(2)
资质证书编号 A245005143
广西壮族自治区住房和城乡建设厅监制
有效期至二〇二六年十二月三十一日

封堵管头前申请办好相关封堵手续，为保证水下施工人员人身安全，在下井前摸清管道的流量流速情况，测量井室内氧气含量，并与泵站主管部分密切配合并采取相应保护措施及准备。

4）支管排水

在封堵段内各个检查井口使用潜水泵对支管内的来水进行吊排，确保支管排水畅通。

（15）管线交叉支护设计

本工程范围内地下埋设给水、排水、电力、通信等市政公用管线与新建排水管道相交，实际施工之前应摸清地下管线情况及地质情况，施工中避免野蛮施工，对周边管线采取保护措施，确保地下设施安全，做法详见“沟槽开挖现状管线临时保护断面图”。

（16）地质情况说明

印山南路地块管底标高下岩土层为松散杂填土①层、可塑粉质黏土②层、松散粉砂③层、下部基岩为强风化-中风化泥质粉砂岩⑤层。

文武路地块管底标高下岩土层为松散杂填土①层、可塑粉质黏土②层、松散粉砂③层、稍密卵石④层、下部基岩为强风化-中风化泥质粉砂岩⑤层。

（17）抗震设计说明

1）根据《中国地震动参数区划图》（GB18306-2015），拟建管道场地抗震设防烈度为6度，设计地震分组为第一组，设计基本地震加速度值为 0.05g，设计特征周期为 0.35s，区域稳定性好。

2）根据《建筑与市政工程抗震通用规范》（GB55002-2021）6.2.1：城乡给水排水及燃气热力工程应符合下列规定：①地下或半地下砌体结构，砖砌体强度等级不应低于MU10，块石砌体强度等级不应低于MU20；砌筑砂浆应采用水泥砂浆，强度等级不应低于M7.5 。②盛水构筑物和地下管道的混凝土强度不应低于C25；构造柱、芯柱、圈梁及其他各类构件的混凝土强度等级不应低于C25。

3）根据《室外给水排水和燃气热力工程抗震设计规范》(GB50032-2003)10.1.4条，符合下列条件的管道结构可不进行抗震验算：①各种材质的埋地预制圆形管材，其连接接口均为柔性构造，且每个接口的允许轴向拉、压变位不小于10mm；②设防烈度6度、7度，符合7度抗震构造要求的埋地雨、污水管道；③设防烈度为6度、7度或8度Ⅰ、Ⅱ类场地的焊接钢管或自承式架空平管；④管道上的阀门井、检查井等附属构筑物。

4）本工程新建污水主管管径为DN300-DN800。≤DN600的采用改性高密度聚乙烯(HDPE-M)双壁波纹管，带防脱件、弹性密封圈承插式接口，0.15m粗砂垫层基础；管径＞600的采用钢筋混凝土管，橡胶圈接口，180°砂石基础。

5）本工程所处位置根据《建筑抗震设计规范》（GB50011-2010）（2016年版）附A.0.18 及《中国地震动参数区划图》（GB18306-2015），场地抗震设防烈度为6度，设计地震分组为第一组，设计基本地震加速度值为0.05g。根据《建筑与市政工程抗震通用规范》（GB55002-2021）6.2.4 第二条：承插式连接埋地管道或预制拼装结构应进行抗震变位验算。本项目场地等效剪切波速为175.0m/s，计算结果如下：

市政
编号：20016
施工图技术审查专用章
南宁葛泰规划建筑设计咨询有限公司
有效期至二〇二六年十二月三十一日
广西壮族自治区住房和城乡建设厅监制

广西壮族自治区工程勘察设计出图专用章
桂林建筑规划设计集团有限公司(2)
资质证书编号 A245005143
广西壮族自治区住房和城乡建设厅监制
有效期至二〇二六年十二月三十一日

恭城瑶族自治县住房和城乡建设局
恭城县城污水管网完善工程
雨污分流改造工程

排水施工图设计说明

杨莹	杨莹	苏萍	苏萍	排水	PS-01-08
粟强发	粟强发	苏秀银	苏秀银	施工图	0
杨莹	杨莹	苏秀银	苏秀银	20260701	2026.9

混凝土管：

管径	ΔE_{hp1k}	u_{ai}
d300	4.19	96
d800	2.25	96
d1200	1.64	96

塑料管：

管径	ΔE_{hp1k}	u_{ai}
DN300	8.40	32
DN400	8.35	32
DN500	8.29	32
DN600	8.25	32

经上述验算，$\Delta E_{hp1k} \leq \phi c \sum n_i u_{ai}$ 成立，可满足抗震设计要求。

（18）施工安全保障措施

1）沟槽开挖前应查明地下管线及构筑物情况，并根据土质、开挖深度及地下水情况采取放坡、支护和降排水措施，严禁超挖。

2）沟槽两侧应设置安全防护及警示标志，沟槽边严禁堆放土方、材料及机械设备，施工人员上下沟槽应设置安全通道。

3）管道及井室施工过程中，应做好吊装、下管、临边防护等安全措施，检查井未安装井盖前应设置可靠防护设施。

4）施工机械及临时用电应符合有关安全规定，机械作业范围内严禁无关人员进入，严禁私拉乱接电线。

5）涉及既有道路施工时，应设置围挡、警示标志及必要的交通疏导设施，确保行人和车辆通行安全。

6）检查井等有限空间作业应做好通风、气体检测和专人监护，严禁未经安全确认进入井内作业。

7）雨季施工应加强沟槽排水、边坡及支护检查，遇暴雨等恶劣天气应及时停止危险作业并采取防护措施。

8）未明之处，施工单位应严格执行国家及地方现行有关安全生产的法律、法规和规范，并结合现场实际情况落实各项安全防护措施。

（19）本次设计原则上采用大开挖方式进行施工，根据土质情况采取不同的放坡系数。根据《危险性较大的分部分项工程安全管理规定》（住房城乡建设部令第37号），对于开挖深度超过3m的基坑支护工程由施工单位在施工前编制专项方案，对于开挖深度超过5m的基坑支护工程还需组织专家对专项方案进行论证。

市政
编号：2026-16
施工图技术审查专用章
南宁葛东规划建筑设计咨询有限公司
有限期至：2026年09月14日
广西壮族自治区住房和城乡建设厅监制

广西壮族自治区工程勘察设计出图专用章
桂林建筑规划设计集团有限公司(2)
资质证书编号 A245005143
广西壮族自治区住房和城乡建设厅监制
有效期至二〇二六年十二月三十一日

恭城瑶族自治县住房和城乡建设局
恭城县城污水管网完善工程
雨污分流改造工程

排水施工图设计说明

杨莹	杨莹	苏萍	苏萍	排水	PS-01-09
粟强发	粟强发	苏秀银	苏秀银	施工图	0
杨莹	杨莹	苏秀银	苏秀银	20260701	2026.9

会签	专业	实名	签字	日期
	道桥			
	交通			
	给排水			
	电气			
	园林			
	建筑			

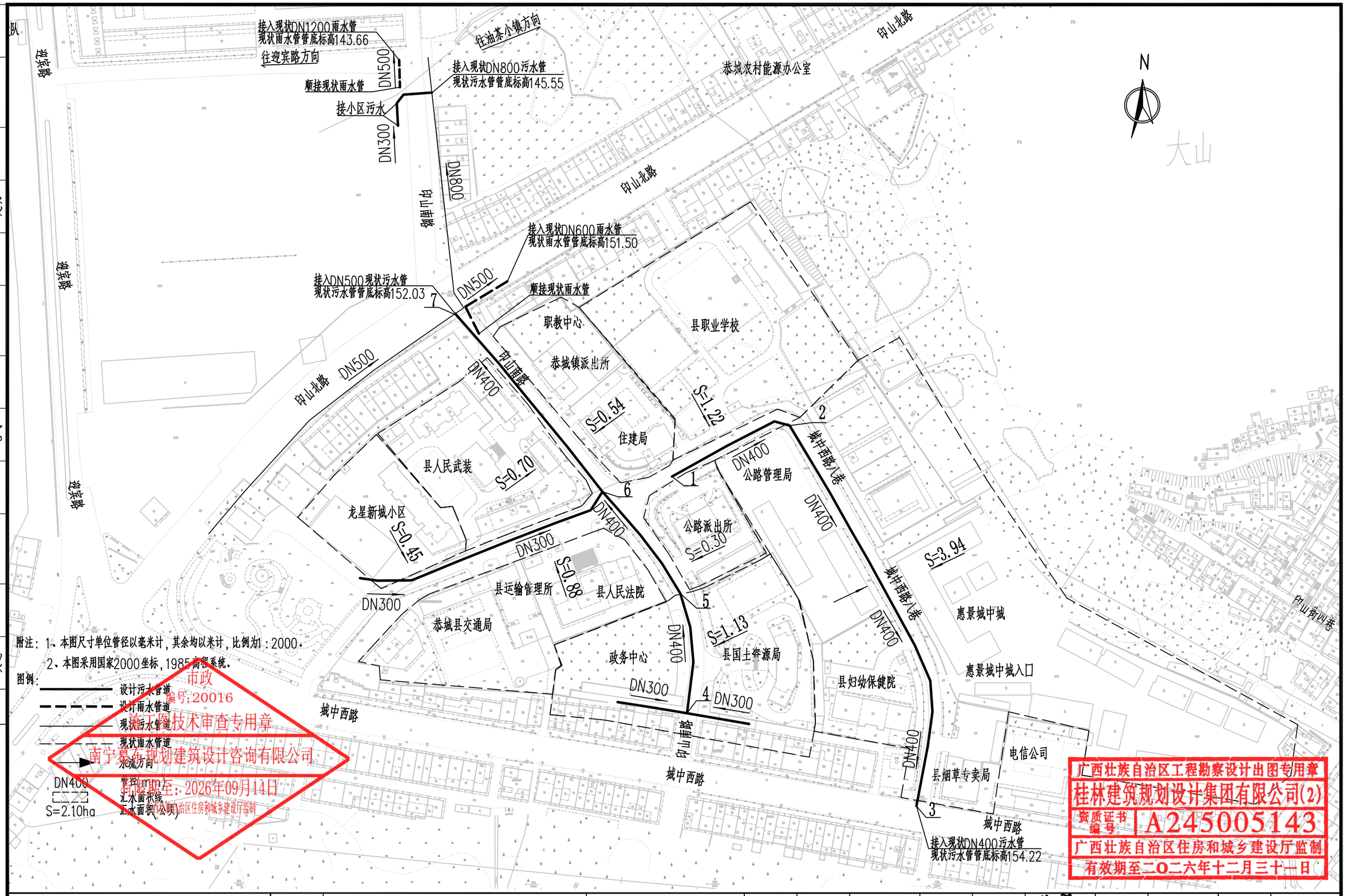

附注：1、本图尺寸单位管径以毫米计，其余均以米计，比例为1：2000。

2、本图采用国家2000坐标，1985高程系统。

图例：

- 设计污水管道
- 设计雨水管道
- 现状污水管道
- 现状雨水管道
- 水流方向
- DN400 管径(mm)
- S=2.10ha 汇水面积线 汇水面积(公顷)

市政
编号:20016
施工图技术审查专用章
南宁嘉华规划建筑设计咨询有限公司
有效期至：2026年09月14日
广西壮族自治区住房和城乡建设厅监制

广西壮族自治区工程勘察设计出图专用章
桂林建筑规划设计集团有限公司(2)
资质证书编号 A245005143
广西壮族自治区住房和城乡建设厅监制
有效期至二〇二六年十二月三十一日

桂林建筑规划设计集团有限公司 GUILIN ARCHITECTURAL AND PLANNING DESIGN GROUP CO.,LTD 工程设计资质证书编号：A145A00494 工程设计资质证书编号：A245005143 城乡规划编制甲级（自资规甲字24450834） 自然筑就自然	建设单位	恭城瑶族自治县住房和城乡建设局	图　名	设　计	粟强发	粟强发	项目负责	苏萍	苏萍	专　业	排水	图　号	PS-02-01
	项目名称	恭城县城污水管网完善工程	排水管道平面布置图(一)(印山南路地块)	校　核	杨莹	杨莹	审　核	苏秀银	苏秀银	设计阶段	施工图	修改版次	0
	子项工程	雨污分流改造工程		专业负责	杨莹	杨莹	审　定	苏秀银	苏秀银	工程号	20260701	日　期	2026.9

会签	专业	实名	签字	日期
	道桥			
	交通			
	给排水			
	电气			
	园林			
	建筑			

恭城镇江贝总支部

民 贸 市 场

恭 城 机 关 幼 儿 园

拱辰街四巷

拱辰街二巷

拱辰街一巷

拱辰街

拱辰街巷道

DN400

DN400~DN600

接入现状DN800雨水管
现状雨水管管底标高136.40

接入现状DN800雨水管
现状雨水管管底标高136.25

接入现状DN800雨水管
现状雨水管管底标高135.93

现状DN800雨水管

恭城税务局

恭城办税厅

恭城县公安局

县财政局

质量技术监督局

N

附注：1、本图尺寸单位管径以毫米计，其余均以米计，比例为1：2000。

2、本图采用国家2000坐标，1985高程系统。

图例：

———	设计污水管道
- - -	设计雨水管道
———	现状污水管道
— — —	现状雨水管道
→	水流方向
DN400	管径(mm)

市政
编号：20016
施工图技术审查专用章
南宁嘉东规划建筑设计咨询有限公司
有效期至：2026年09月14日
广西壮族自治区住房和城乡建设厅监制

广西壮族自治区工程勘察设计出图专用章
桂林建筑规划设计集团有限公司(2)
资质证书编号 A245005143
广西壮族自治区住房和城乡建设厅监制
有效期至二〇二六年十二月三十一日

桂林建筑规划设计集团有限公司 GUILIN ARCHITECTURAL AND PLANNING DESIGN GROUP CO.,LTD 工程设计资质证书编号： A145A00494 工程设计资质证书编号： A245005143 城乡规划编制甲级（自资规甲字24450834） 自然筑就自然	建设单位	恭城瑶族自治县住房和城乡建设局	图　名	设　计	粟强发	粟强发	项目负责	苏萍		专　业	排水	图　号	PS-02-02
	项目名称	恭城县城污水管网完善工程	排水管道平面布置图(二)(印山南路地块)	校　核	杨莹	杨莹	审　核	苏秀银		设计阶段	施工图	修改版次	0
	子项工程	雨污分流改造工程		专业负责	杨莹	杨莹	审　定	苏秀银		工程号	20260701	日　期	2026.9

日期		
签字		
实名		
专业	园林	建筑
日期		
签字		
实名		
专业	给排水	电气
日期		
签字		
实名		
专业	道桥	交通
会签		

污水主要工程数量表

编号	标准或图号	名称	规格	单位	数量	材料	备注
1	20S515,页30	污水检查井	ø1000	座	50		钢筋混凝土
2	T/CECS10022-2021	改性高密度聚乙烯(HDPE-M)双壁波纹管	DN400	米	588		环刚度SN12.5
3	T/CECS10022-2021	改性高密度聚乙烯(HDPE-M)双壁波纹管	DN300	米	353		环刚度SN12.5
4		检查井防坠网		座	50		
5		检查井加固井圈		座	50		
6		无盖警示装置		套	50		
7		潜污泵(Q=80m3/h , H=15m , N=5.5KW)		台	2		位于恭城中学后门，含有耦合装置 具有切割、粉碎、撕裂、自动搅匀功能
8							
9							
10							

市政
编号:20016
施工图技术审查专用章
南宁葛东规划建筑设计咨询有限公司
有限期至：2026年09月14日
广西壮族自治区住房和城乡建设厅监制

广西壮族自治区工程勘察设计出图专用章
桂林建筑规划设计集团有限公司(2)
资质证书编号 A245005143
广西壮族自治区住房和城乡建设厅监制
有效期至二〇二六年十二月三十一日

桂林建筑规划设计集团有限公司 GUILIN ARCHITECTURAL AND PLANNING DESIGN GROUP CO.,LTD 工程设计资质证书编号： A145A00494 工程设计资质证书编号： A245005143 城乡规划编制甲级（自资规甲字24450834）	建设单位	恭城瑶族自治县住房和城乡建设局	图　名	设　计	粟强发	粟强发	项目负责	苏萍	苏萍	专　业	排水	图　号	PS-03-01
	项目名称	恭城县城污水管网完善工程	主要工程数量表(印山南路地块)	校　核	杨莹	杨莹	审　核	苏秀银	苏秀银	设计阶段	施工图	修改版次	0
	子项工程	雨污分流改造工程		专业负责	杨莹	杨莹	审　定	苏秀银	苏秀银	工程号	20260701	日　期	2026.9

会签	专业	实名	签字	日期
	道桥			
	给排水			
	园林			
	电气			
	交通			
	建筑			

雨水主要工程数量表

编号	标准或图号	名称	规格	单位	数量	材料	备注
1	20S515,页29	雨水检查井	ø1000	座	19+5	钢筋混凝土	
2	20S515,页29	雨水检查井	ø1800	座	1	钢筋混凝土	
3	20S515,页313	雨水沉泥井	ø1000	座	8	钢筋混凝土	
4	20S515,页313	雨水沉泥井	ø1250	座	2	钢筋混凝土	
5	T/CECS10022-2021	改性高密度聚乙烯(HDPE-M)双壁波纹管	DN400	米	583		环刚度SN12.5
6	T/CECS10022-2021	改性高密度聚乙烯(HDPE-M)双壁波纹管	DN500	米	61		环刚度SN12.5
7	T/CECS10022-2021	改性高密度聚乙烯(HDPE-M)双壁波纹管	DN600	米	140		环刚度SN12.5
8	16S518,页42	单箅雨水口	单箅偏沟式雨水口	座	55	预制混凝土装配式	
9	GB/T11836-2023	II级钢筋混凝土承插口管	d300	米	241		
10		检查井防坠网		座	35		
11		检查井加固井圈		座	35		
12		无盖警示装置		套	35		
13		用C20砼封堵DN300~DN500雨水管道		立方米	1		工程量仅供参考，以实际计
14		用C20砼封堵原雨水口		立方米	3.64		雨水口13座 工程量仅供参考，以实际计
15		用C20砼封堵原d300雨水口连接管		立方米	0.18		封堵管口13处，封堵厚度按0.2m计 工程量仅供参考，以实际计
16	16S518,页42	单箅雨水口	单箅偏沟式雨水口	座	30	预制混凝土装配式	新建污水管道时，开挖范围内的雨水口考虑破损修复 在原位置新建雨水口，工程量仅供参考，以实际计
17	GB/T11836-2023	II级钢筋混凝土承插口管	d300	米	120		新建污水管道时，开挖范围内的雨水口连接管考虑破损修复 在原位置新建雨水口连接管，工程量仅供参考，以实际计
18	20S515,页29	现状雨水检查井修复	ø1000	座	30		雨水口连接管接入现状雨水井时，现状雨水井按破井修复 工程量仅供参考，以实际计

市政
编号:20016
施工图技术审查专用章
南宁葛东规划建筑设计咨询有限公司
有限期至：2026年09月14日
广西壮族自治区住房和城乡建设厅监制

广西壮族自治区工程勘察设计出图专用章
桂林建筑规划设计集团有限公司(2)
资质证书编号 A245005143
广西壮族自治区住房和城乡建设厅监制
有效期至二〇二六年十二月三十一日

桂林建筑规划设计集团有限公司 GUILIN ARCHITECTURAL AND PLANNING DESIGN GROUP CO.,LTD 工程设计资质证书编号： A145A00494 工程设计资质证书编号： A245005143 城乡规划编制甲级（自资规甲字24450834） 自然筑就自然	建设单位	恭城瑶族自治县住房和城乡建设局	图　名	设　计	粟强发	粟强发	项目负责	苏萍		专　业	排水	图　号	PS-03-02
	项目名称	恭城县城污水管网完善工程	主要工程数量表(印山南路地块)	校　核	杨莹	杨莹	审　核	苏秀银		设计阶段	施工图	修改版次	0
	子项工程	雨污分流改造工程		专业负责	杨莹	杨莹	审　定	苏秀银		工程号	20260701	日　期	2026.9

会签	专业	实名	签字	日期
	交通			
	道桥			
	电气			
	给排水			
	园林			
	建筑			

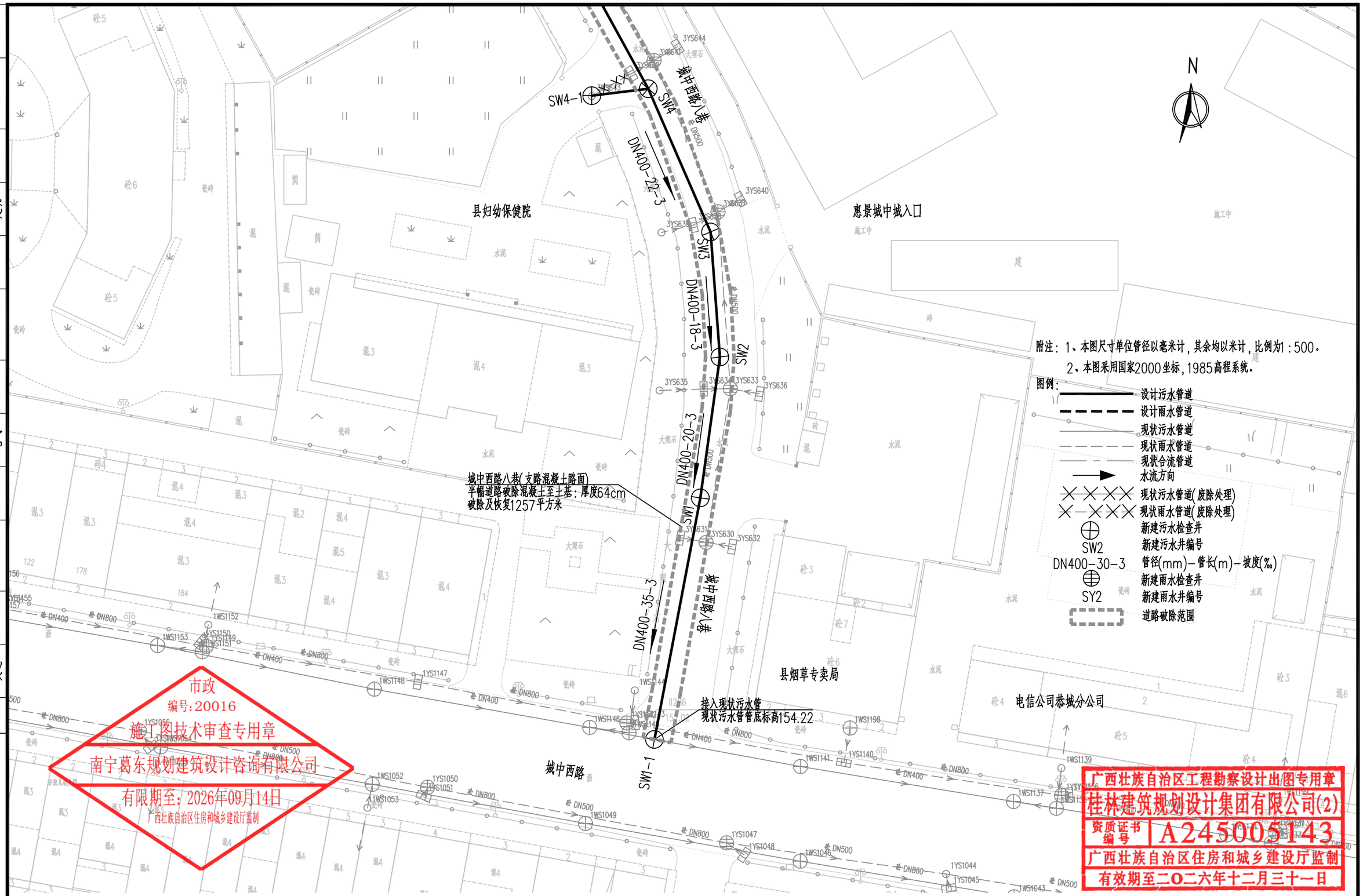

市政
编号:20016
施工图技术审查专用章
南宁葛东规划建筑设计咨询有限公司
有限期至：2026年09月14日
广西壮族自治区住房和城乡建设厅监制

广西壮族自治区工程勘察设计出图专用章
桂林建筑规划设计集团有限公司(2)
资质证书编号 A2450051143
广西壮族自治区住房和城乡建设厅监制
有效期至二〇二六年十二月三十一日

桂林建筑规划设计集团有限公司 GUILIN ARCHITECTURAL AND PLANNING DESIGN GROUP CO.,LTD 工程设计资质证书编号： A145A00494 工程设计资质证书编号： A245005143 城乡规划编制甲级（自资规甲字24450834） 自然筑就自然	建设单位	恭城瑶族自治县住房和城乡建设局	图　名	设　计	粟强发	粟强发	项目负责	苏萍	苏萍	专　业	排水	图　号	PS-04-01
	项目名称	恭城县城污水管网完善工程	污水管道平面布置图(印山南路地块)	校　核	杨莹	杨莹	审　核	苏秀银	苏秀银	设计阶段	施工图	修改版次	0
	子项工程	雨污分流改造工程		专业负责	杨莹	杨莹	审　定	苏秀银	苏秀银	工程号	20260701	日　期	2026.9

会签	专业	实名	签字	日期
	道桥			
	交通			
	给排水			
	电气			
	园林			
	建筑			

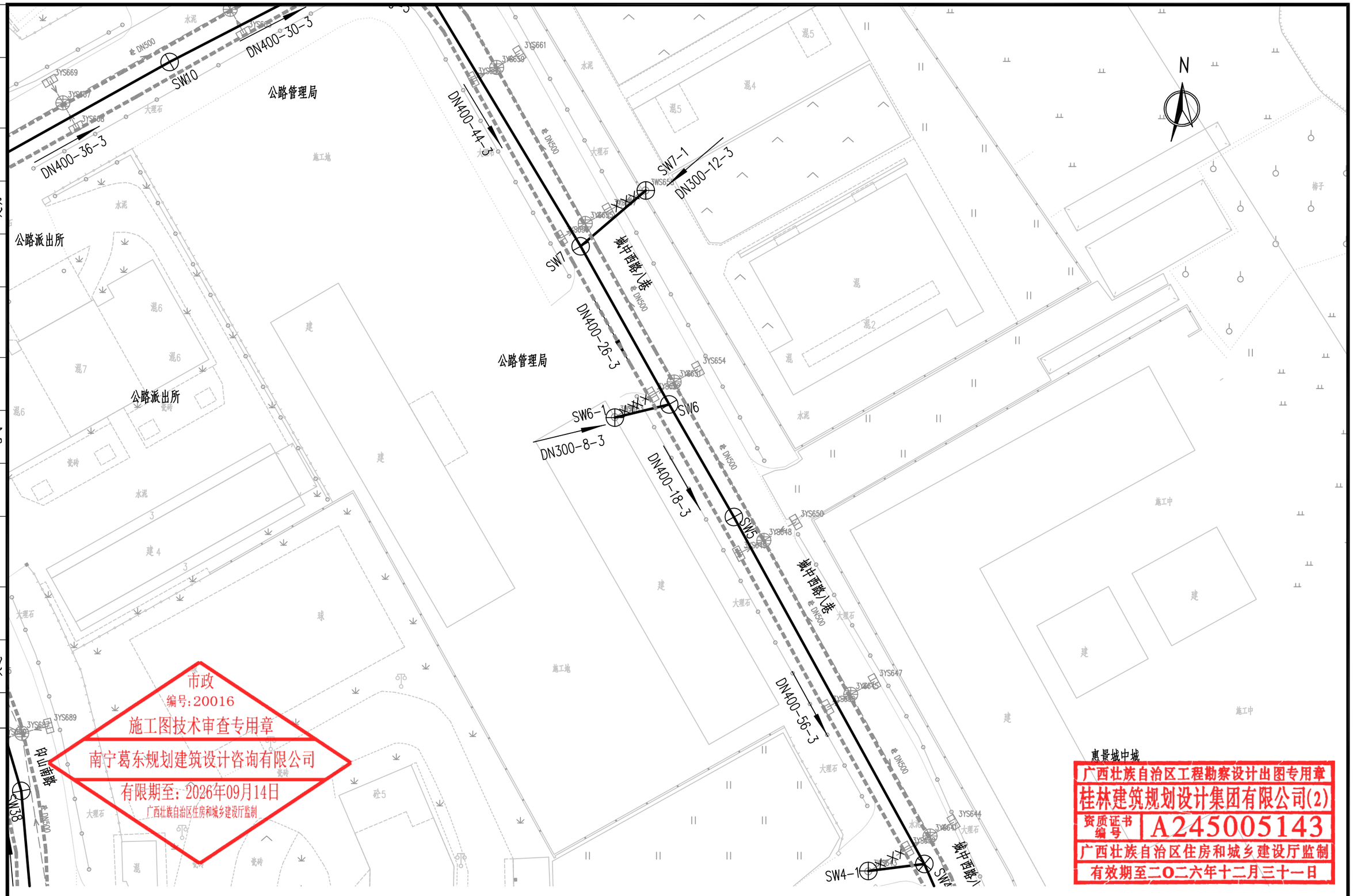

市政
编号:20016
施工图技术审查专用章
南宁葛东规划建筑设计咨询有限公司
有限期至：2026年09月14日
广西壮族自治区住房和城乡建设厅监制

惠景城中城
广西壮族自治区工程勘察设计出图专用章
桂林建筑规划设计集团有限公司(2)
资质证书编号 A245005143
广西壮族自治区住房和城乡建设厅监制
有效期至二〇二六年十二月三十一日

桂林建筑规划设计集团有限公司 GUILIN ARCHITECTURAL AND PLANNING DESIGN GROUP CO.,LTD 工程设计资质证书编号： A145A00494 工程设计资质证书编号： A245005143 城乡规划编制甲级（自资规甲字24450834） 自然筑就自然	建设单位	恭城瑶族自治县住房和城乡建设局	图　名	设　计	粟强发	粟强发	项目负责	苏萍	苏萍	专　业	排水	图　号	PS-04-02
	项目名称	恭城县城污水管网完善工程	污水管道平面布置图(印山南路地块)	校　核	杨莹	杨莹	审　核	苏秀银	苏秀银	设计阶段	施工图	修改版次	0
	子项工程	雨污分流改造工程		专业负责	杨莹	杨莹	审　定	苏秀银	苏秀银	工程号	20260701	日　期	2026.9

日期		
签字		
实名		
专业	园林	建筑
日期		
签字		
实名		
专业	给排水	电气
日期		
签字		
实名		
专业	道桥	交通
会签		

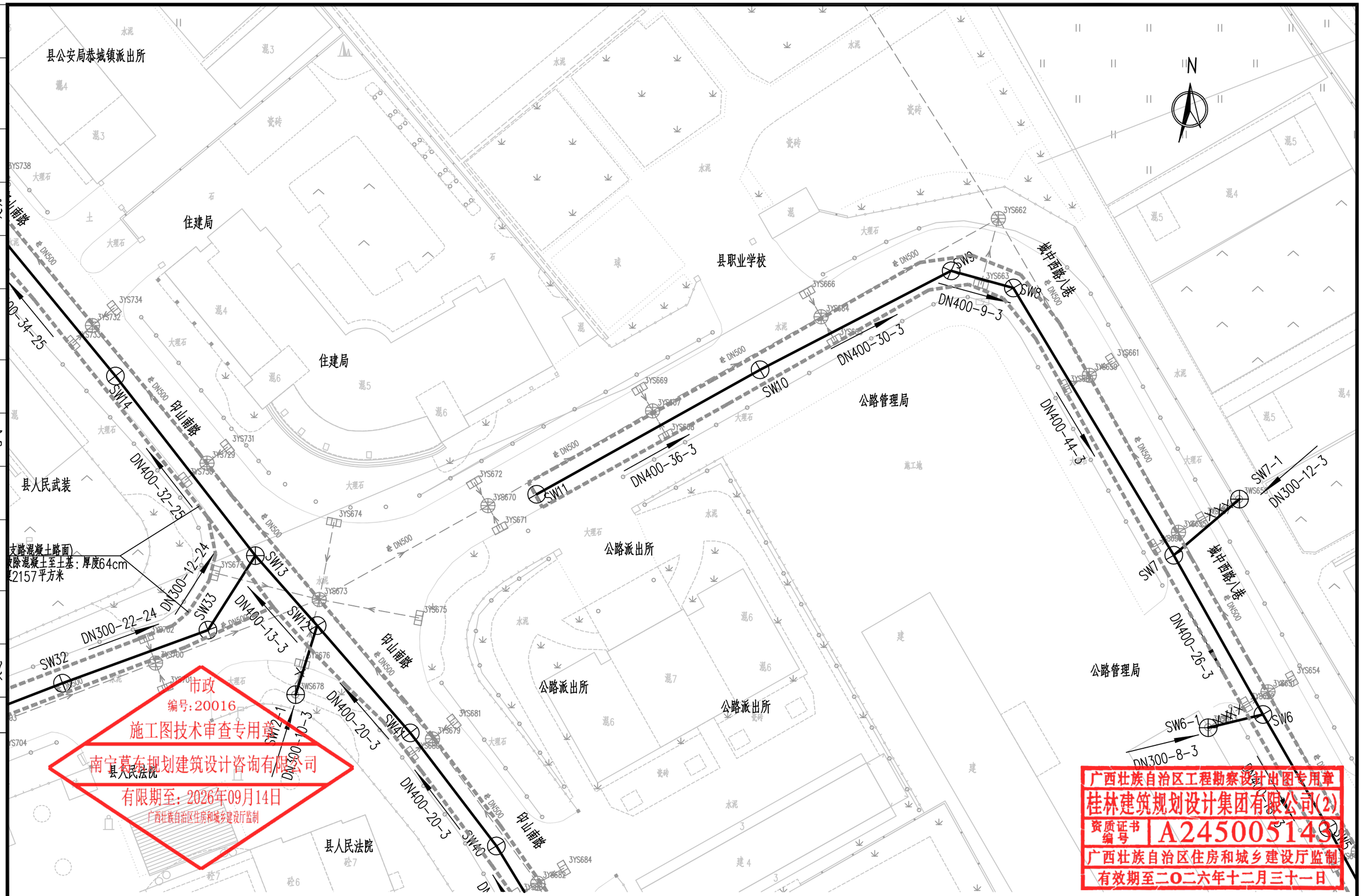

桂林建筑规划设计集团有限公司 GUILIN ARCHITECTURAL AND PLANNING DESIGN GROUP CO.,LTD 工程设计资质证书编号： A145A00494 工程设计资质证书编号： A245005143 城乡规划编制甲级（自资规甲字24450834） 自然筑就自然	建设单位	恭城瑶族自治县住房和城乡建设局	图　名	设　计	粟强发	粟强发	项目负责	苏萍	苏萍	专　业	排水	图　号	PS-04-03
	项目名称	恭城县城污水管网完善工程	污水管道平面布置图(印山南路地块)	校　核	杨莹	杨莹	审　核	苏秀银	苏秀银	设计阶段	施工图	修改版次	0
	子项工程	雨污分流改造工程		专业负责	杨莹	杨莹	审　定	苏秀银	苏秀银	工程号	20260701	日　期	2026.9

日期		
签字		
实名		
专业	园林	建筑
日期		
签字		
实名		
专业	给排水	电气
日期		
签字		
实名		
专业	道桥	交通
会签		

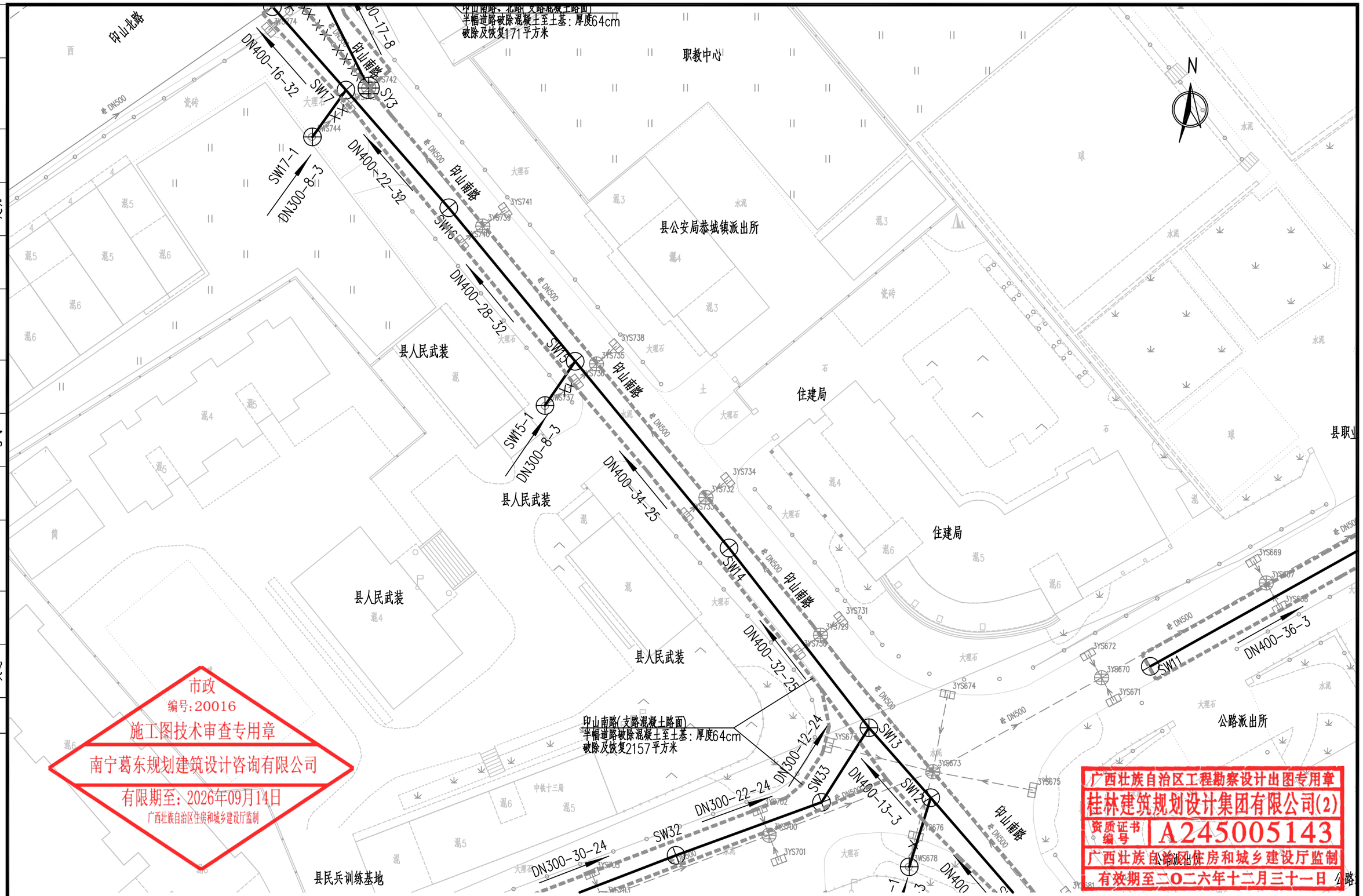

市政
编号:20016
施工图技术审查专用章
南宁葛东规划建筑设计咨询有限公司
有限期至：2026年09月14日
广西壮族自治区住房和城乡建设厅监制

广西壮族自治区工程勘察设计出图专用章
桂林建筑规划设计集团有限公司(2)
资质证书编号 A245005143
广西壮族自治区住房和城乡建设厅监制
有效期至二〇二六年十二月三十一日

桂林建筑规划设计集团有限公司 GUILIN ARCHITECTURAL AND PLANNING DESIGN GROUP CO.,LTD 工程设计资质证书编号： A145A00494 工程设计资质证书编号： A245005143 城乡规划编制甲级（自资规甲字24450834） 自然筑就自然	建设单位	恭城瑶族自治县住房和城乡建设局	图　名	设　计	粟强发	粟强发	项目负责	苏萍	苏萍	专　业	排水	图　号	PS-04-04
	项目名称	恭城县城污水管网完善工程	污水管道平面布置图(印山南路地块)	校　核	杨莹	杨莹	审　核	苏秀银	苏秀银	设计阶段	施工图	修改版次	0
	子项工程	雨污分流改造工程		专业负责	杨莹	杨莹	审　定	苏秀银	苏秀银	工程号	20260701	日　期	2026.9

会签	专业	实名	签字	日期
	道桥			
	交通			
	给排水			
	电气			
	园林			
	建筑			

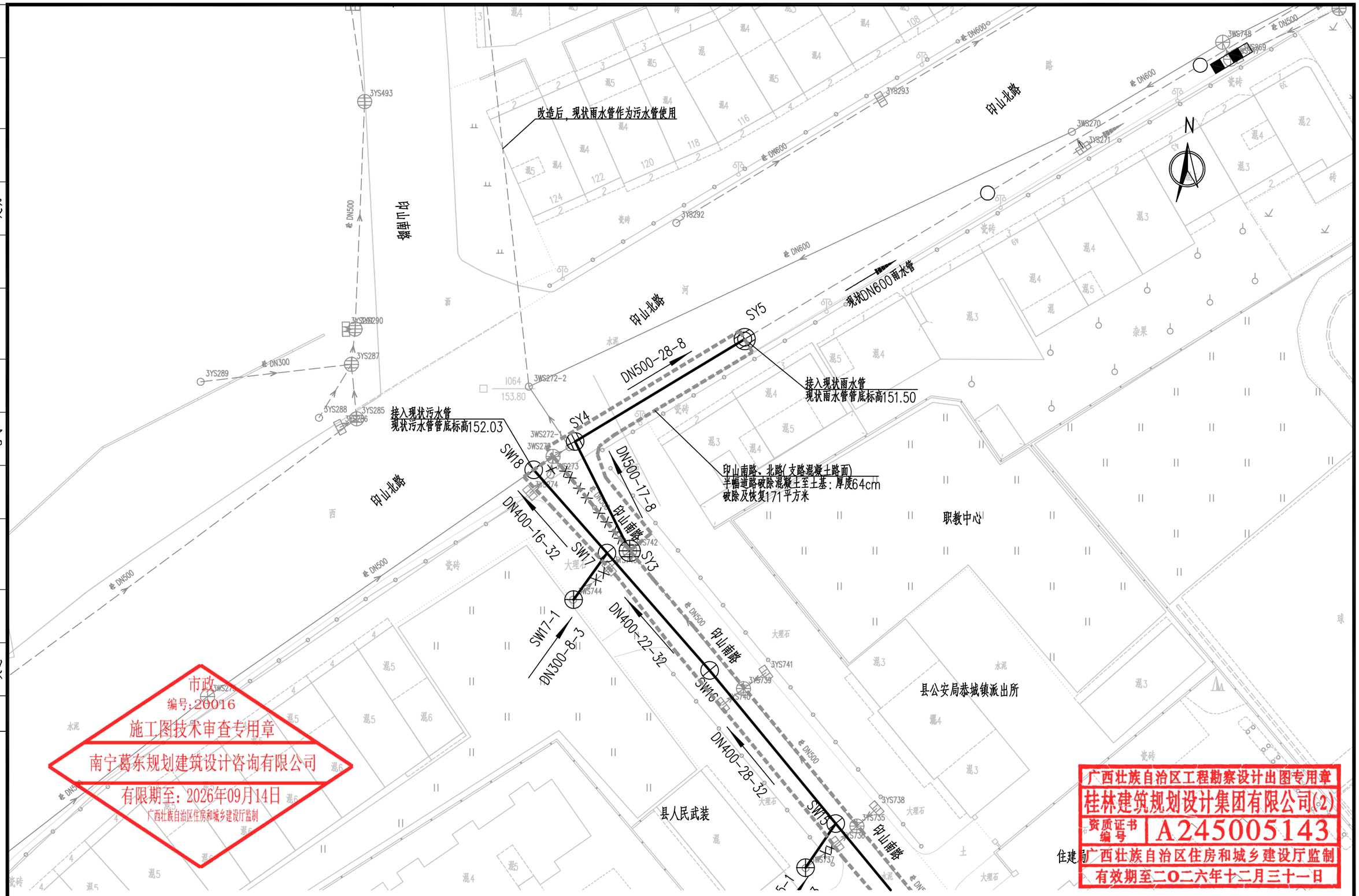

市政
编号：20016
施工图技术审查专用章
南宁葛东规划建筑设计咨询有限公司
有限期至：2026年09月14日
广西壮族自治区住房和城乡建设厅监制

广西壮族自治区工程勘察设计出图专用章
桂林建筑规划设计集团有限公司(2)
资质证书编号 A245005143
广西壮族自治区住房和城乡建设厅监制
有效期至二〇二六年十二月三十一日

桂林建筑规划设计集团有限公司 GUILIN ARCHITECTURAL AND PLANNING DESIGN GROUP CO.,LTD 工程设计资质证书编号： A145A00494 工程设计资质证书编号： A245005143 城乡规划编制甲级（自资规甲字24450834）	建设单位	恭城瑶族自治县住房和城乡建设局	图　名	设　计	粟强发	粟强发	项目负责	苏萍		专　业	排水	图　号	PS-04-05
	项目名称	恭城县城污水管网完善工程	污水管道平面布置图(印山南路地块)	校　核	杨莹	杨莹	审　核	苏秀银		设计阶段	施工图	修改版次	0
	子项工程	雨污分流改造工程		专业负责	杨莹	杨莹	审　定	苏秀银		工程号	20260701	日　期	2026.9

日期		
签字		
实名		
专业	园林	建筑
日期		
签字		
实名		
专业	给排水	电气
日期		
签字		
实名		
专业	道桥	交通
会签		

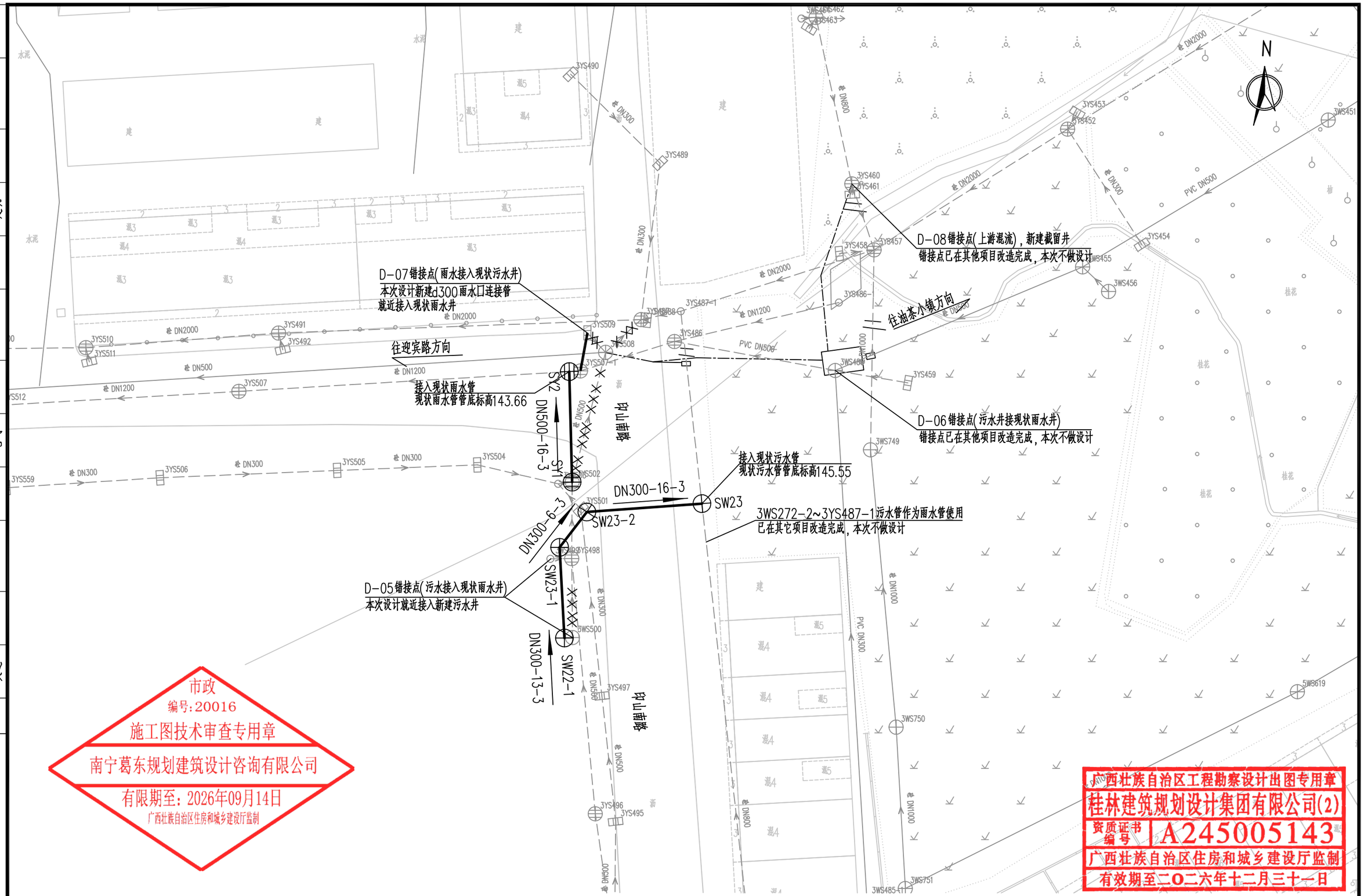

市政
编号:20016
施工图技术审查专用章
南宁葛东规划建筑设计咨询有限公司
有限期至：2026年09月14日
广西壮族自治区住房和城乡建设厅监制

广西壮族自治区工程勘察设计出图专用章
桂林建筑规划设计集团有限公司(2)
资质证书编号 A245005143
广西壮族自治区住房和城乡建设厅监制
有效期至二〇二六年十二月三十一日

桂林建筑规划设计集团有限公司 GUILIN ARCHITECTURAL AND PLANNING DESIGN GROUP CO.,LTD 工程设计资质证书编号： A145A00494 工程设计资质证书编号： A245005143 城乡规划编制甲级（自资规甲字24450834） 自然筑就自然	建设单位	恭城瑶族自治县住房和城乡建设局	图　名	设　计	栗强发	栗强发	项目负责	苏萍	苏萍	专　业	排水	图　号	PS-04-06
	项目名称	恭城县城污水管网完善工程	污水管道平面布置图(印山南路地块)	校　核	杨莹	杨莹	审　核	苏秀银	苏秀银	设计阶段	施工图	修改版次	0
	子项工程	雨污分流改造工程		专业负责	杨莹	杨莹	审　定	苏秀银	苏秀银	工程号	20260701	日　期	2026.9

会签	专业	实名	签字	日期
	交通			
	道桥			
	给排水			
	电气			
	园林			
	建筑			

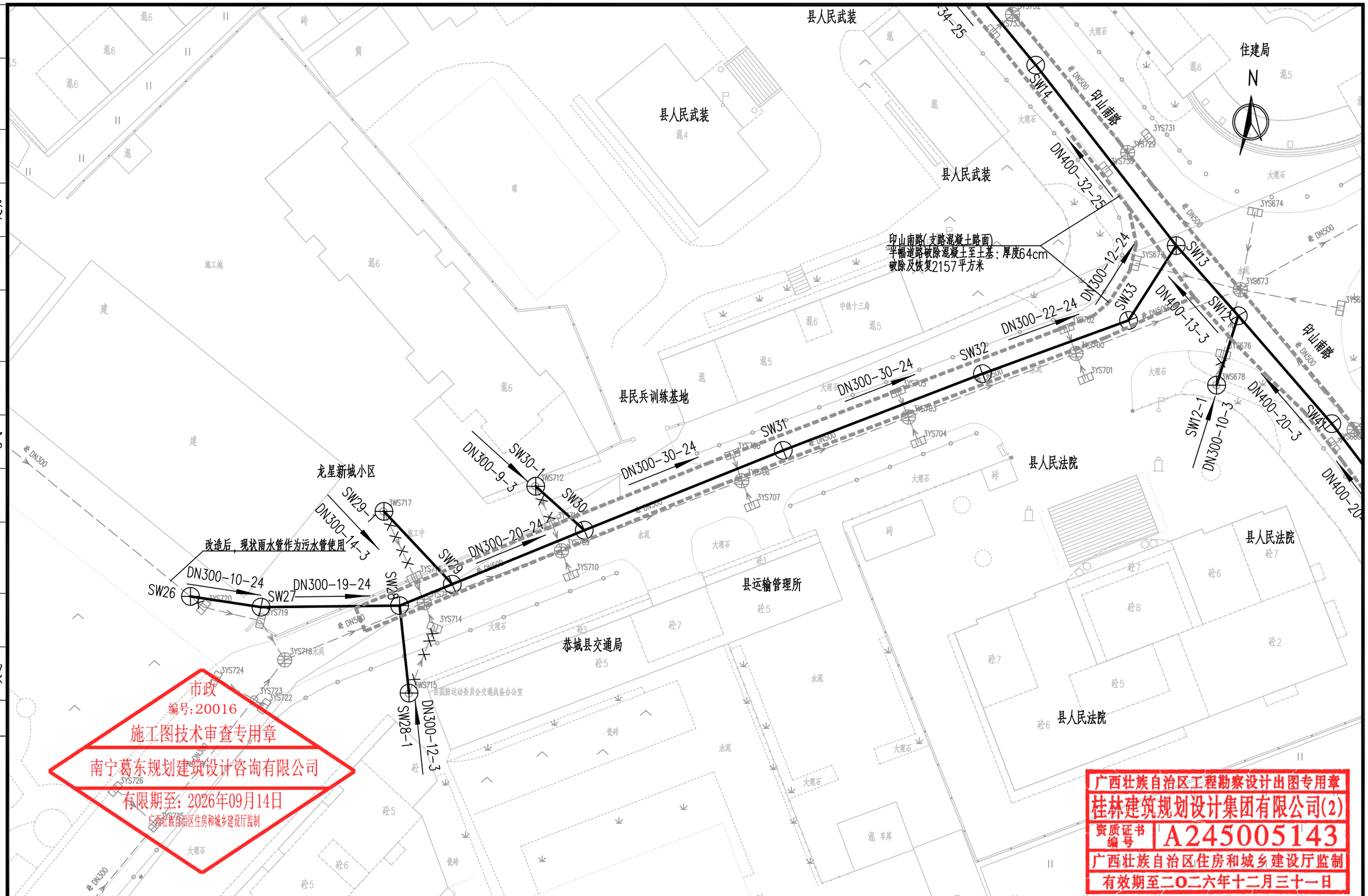

市政
编号:20016
施工图技术审查专用章
南宁葛东规划建筑设计咨询有限公司
有限期至：2026年09月14日
广西壮族自治区住房和城乡建设厅监制

广西壮族自治区工程勘察设计出图专用章
桂林建筑规划设计集团有限公司(2)
资质证书编号 A245005143
广西壮族自治区住房和城乡建设厅监制
有效期至二〇二六年十二月三十一日

桂林建筑规划设计集团有限公司 GUILIN ARCHITECTURAL AND PLANNING DESIGN GROUP CO.,LTD 工程设计资质证书编号： A145A00494 工程设计资质证书编号： A245005143 城乡规划编制甲级（自资规甲字24450834）	建设单位	恭城瑶族自治县住房和城乡建设局	图　名	设　计	粟强发	粟强发	项目负责	苏萍		专　业	排水	图　号	PS-04-07
	项目名称	恭城县城污水管网完善工程	污水管道平面布置图(印山南路地块)	校　核	杨莹	杨莹	审　核	苏秀银		设计阶段	施工图	修改版次	0
	子项工程	雨污分流改造工程		专业负责	杨莹	杨莹	审　定	苏秀银		工程号	20260701	日　期	2026.9

日期		
签字		
实名		
专业	园林	建筑
日期		
签字		
实名		
专业	给排水	电气
日期		
签字		
实名		
专业	道桥	交通
会签		

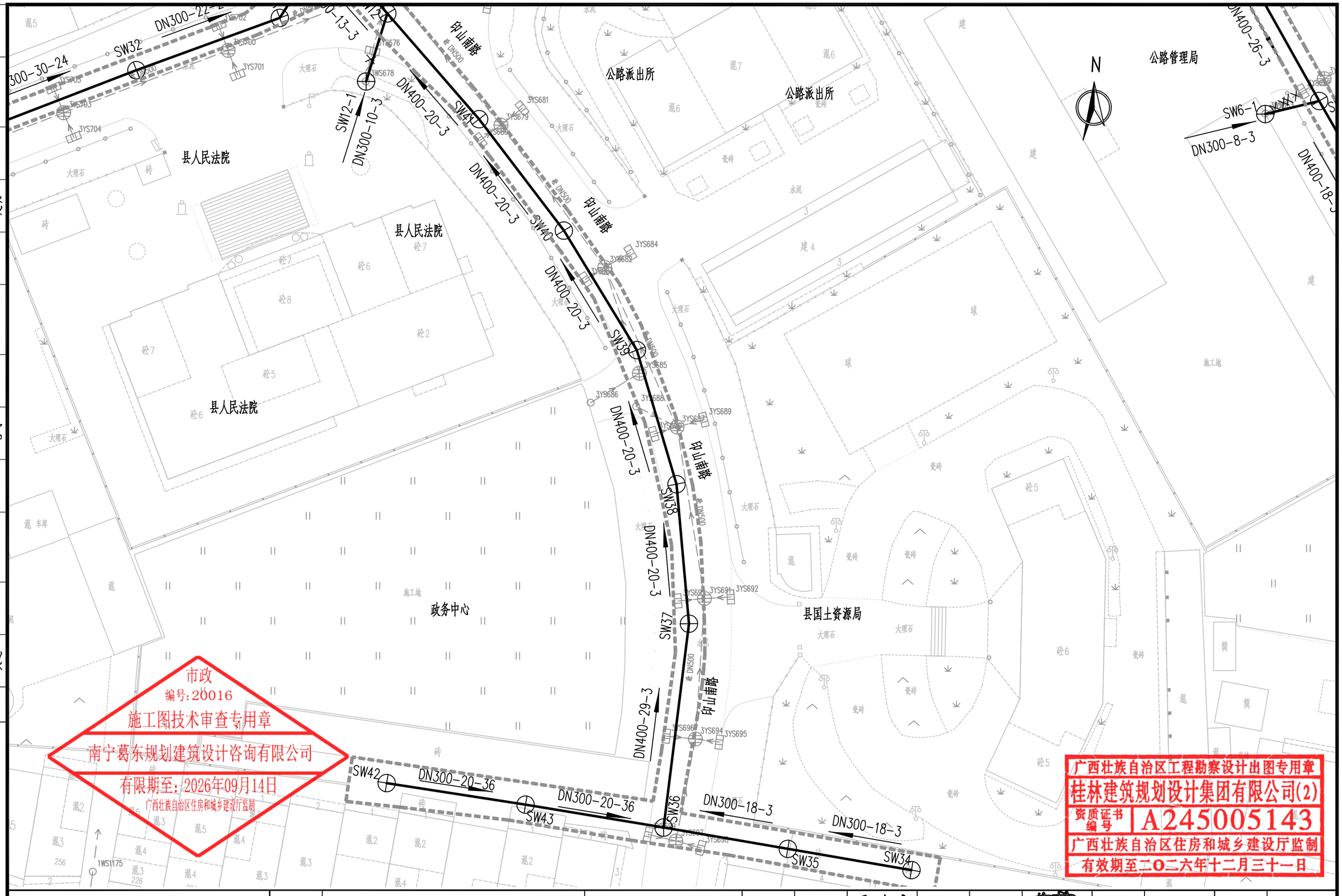

市政
编号:20016
施工图技术审查专用章
南宁葛东规划建筑设计咨询有限公司
有限期至：2026年09月14日
广西壮族自治区住房和城乡建设厅监制

广西壮族自治区工程勘察设计出图专用章
桂林建筑规划设计集团有限公司(2)
资质证书编号 A245005143
广西壮族自治区住房和城乡建设厅监制
有效期至二〇二六年十二月三十一日

桂林建筑规划设计集团有限公司 GUILIN ARCHITECTURAL AND PLANNING DESIGN GROUP CO.,LTD 工程设计资质证书编号： A145A00494 工程设计资质证书编号： A245005143 城乡规划编制甲级（自资规甲字24450834） 自然筑就自然	建设单位	恭城瑶族自治县住房和城乡建设局	图　名	设　计	粟强发	粟强发	项目负责	苏萍	苏萍	专　业	排水	图　号	PS-04-08
	项目名称	恭城县城污水管网完善工程	污水管道平面布置图(印山南路地块)	校　核	杨莹	杨莹	审　核	苏秀银	苏秀银	设计阶段	施工图	修改版次	0
	子项工程	雨污分流改造工程		专业负责	杨莹	杨莹	审　定	苏秀银	苏秀银	工程号	20260701	日　期	2026.9

会签	专业	实名	签字	日期
	道桥			
	交通			
	给排水			
	电气			
	园林			
	建筑			

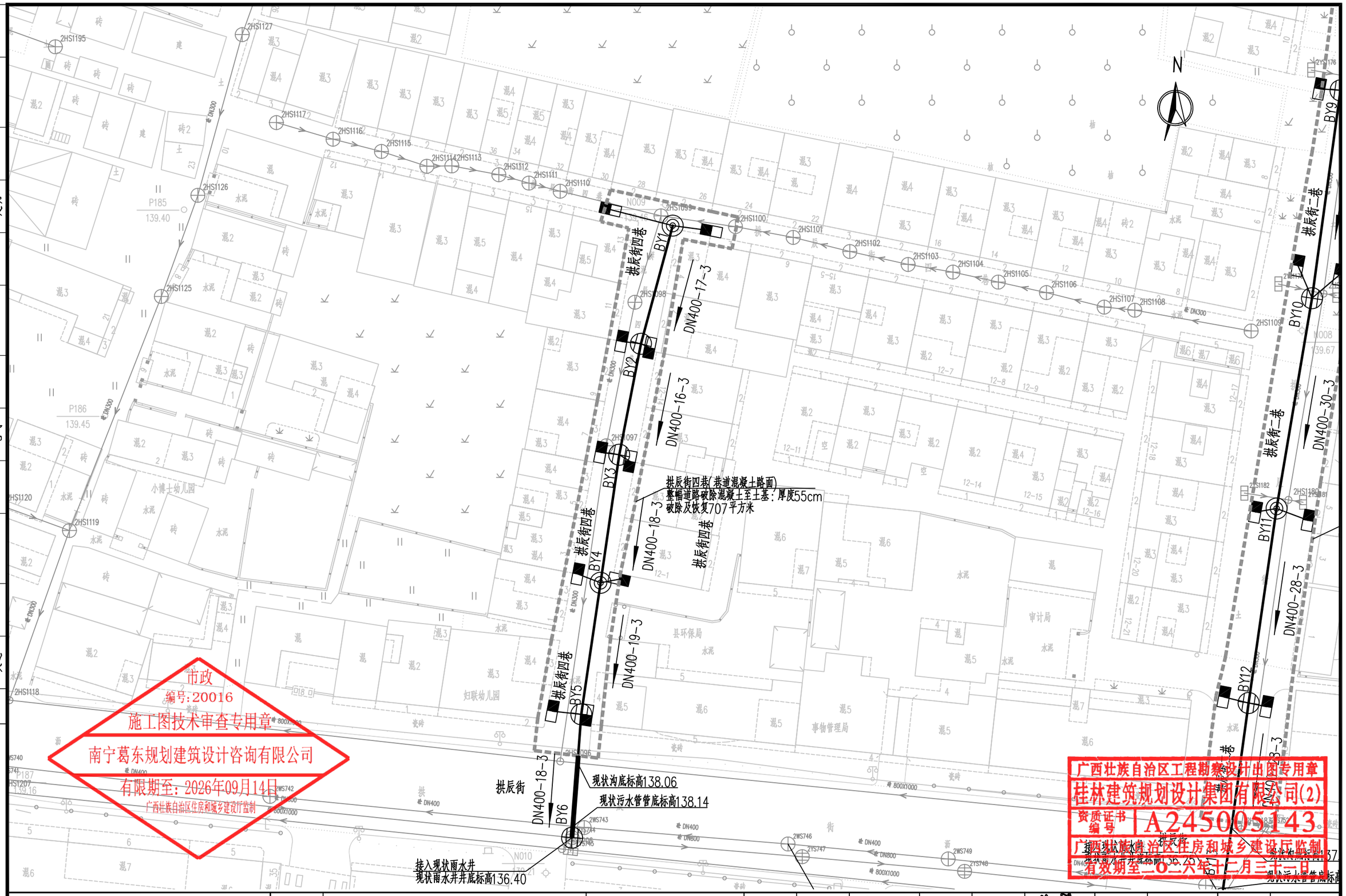

市政
编号:20016
施工图技术审查专用章
南宁葛东规划建筑设计咨询有限公司
有限期至：2026年09月14日
广西壮族自治区住房和城乡建设厅监制

广西壮族自治区工程勘察设计出图专用章
桂林建筑规划设计集团有限公司(2)
资质证书编号 A245005143
广西壮族自治区住房和城乡建设厅监制
有效期至二〇二六年十二月三十一日

桂林建筑规划设计集团有限公司 GUILIN ARCHITECTURAL AND PLANNING DESIGN GROUP CO.,LTD 工程设计资质证书编号： A145A00494 工程设计资质证书编号： A245005143 城乡规划编制甲级（自资规甲字24450834） 自然筑就自然	建设单位	恭城瑶族自治县住房和城乡建设局	图　名	设　计	粟强发	粟强发	项目负责	苏萍	苏萍	专　业	排水	图　号	PS-04-09
	项目名称	恭城县城污水管网完善工程	污水管道平面布置图(印山南路地块)	校　核	杨莹	杨莹	审　核	苏秀银	苏秀银	设计阶段	施工图	修改版次	0
	子项工程	雨污分流改造工程		专业负责	杨莹	杨莹	审　定	苏秀银	苏秀银	工程号	20260701	日　期	2026.9

会签	专业	实名	签字	日期
	道桥			
	交通			
	给排水			
	电气			
	园林			
	建筑			

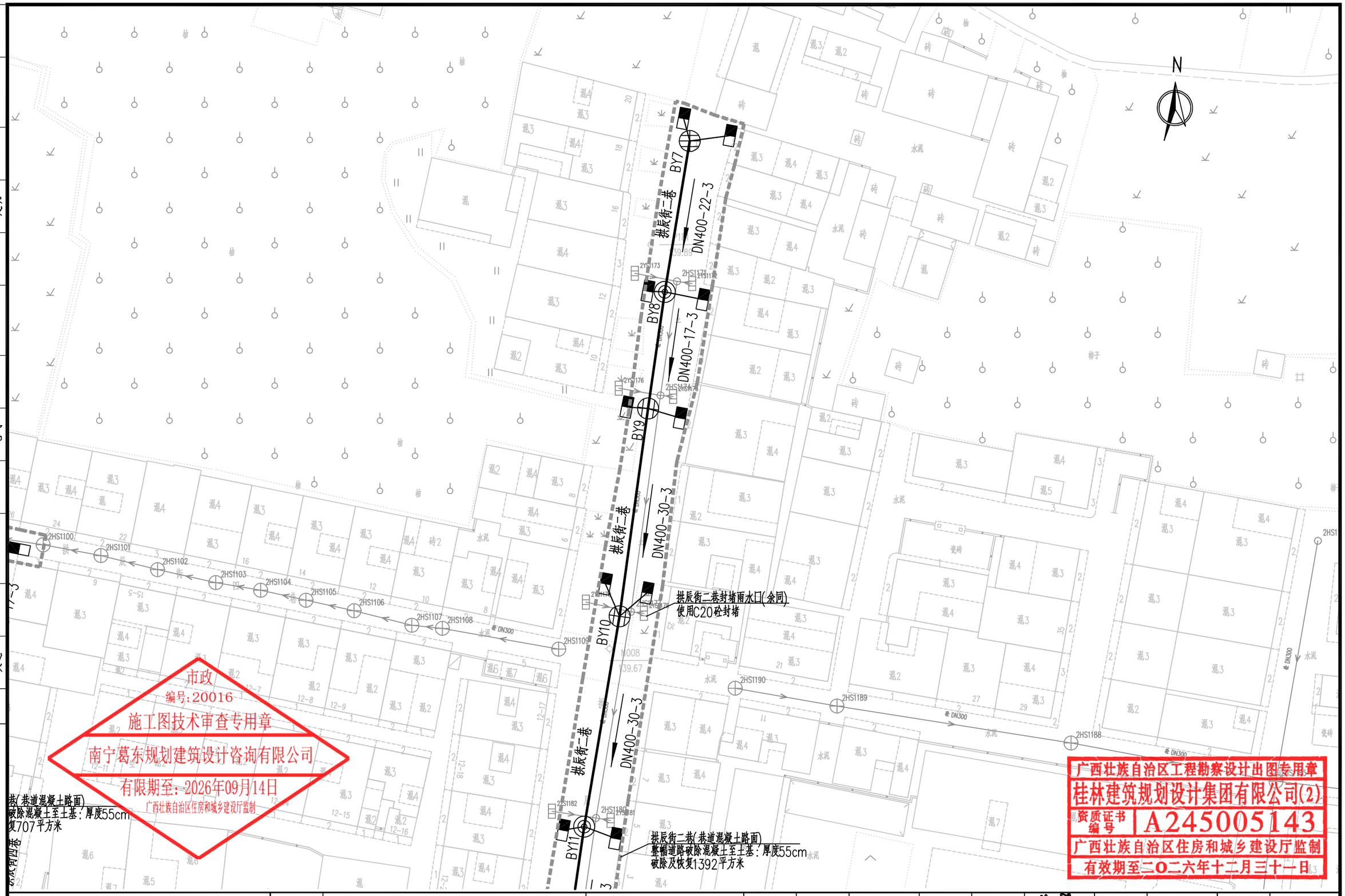

桂林建筑规划设计集团有限公司 GUILIN ARCHITECTURAL AND PLANNING DESIGN GROUP CO.,LTD 工程设计资质证书编号： A145A00494 工程设计资质证书编号： A245005143 城乡规划编制甲级（自资规甲字24450834）	建设单位	恭城瑶族自治县住房和城乡建设局	图　名	设　计	粟强发	粟强发	项目负责	苏萍		专　业	排水	图　号	PS-04-10
	项目名称	恭城县城污水管网完善工程	污水管道平面布置图(印山南路地块)	校　核	杨莹	杨莹	审　核	苏秀银		设计阶段	施工图	修改版次	0
	子项工程	雨污分流改造工程		专业负责	杨莹	杨莹	审　定	苏秀银		工程号	20260701	日　期	2026.9

专业	实名	签字	日期	专业	实名	签字	日期
给排水	电气			园林	建筑		
道桥	交通						

会签

拱辰街四巷(巷道混凝土路面)
整幅道路破除混凝土至土基：厚度55cm
破除及恢复707平方米

拱辰街二巷(巷道混凝土路面)
整幅道路破除混凝土至土基：厚度55cm
破除及恢复1392平方米

拱辰街一巷(巷道混凝土路面)
半幅道路破除混凝土至土基：厚度55cm
破除及恢复2242平方米

接入现状雨水井
现状雨水井井底标高136.25

现状沟底标高137.84

现状污水管管底标高138.18

现状沟底标高137.56

现状管底标高138.15

38.14

拱辰街

拱辰街一巷

拱辰街二巷

拱辰街四巷

恭城税务局

县人事局

县财政局

事物管理局

审计局

环保局

DN400-28-3

DN400-28-3

DN600-4-3

DN600-39-3

BY11

BY12

BY13

BY24

BY22

2HS1182

2HS1180

2HS1181

2HS1185

2HS1184

2HS1204

2HS700

2HS701

2HS702

2HS666

2HS1183

2HS752

2WS746

2YS747

2WS749

2YS748

2YS731

2WS754

2YS753

2WS755

N

市政
编号:20016
施工图技术审查专用章
南宁葛东规划建筑设计咨询有限公司
有限期至：2026年09月14日
广西壮族自治区住房和城乡建设厅监制

广西壮族自治区工程勘察设计出图专用章
桂林建筑规划设计集团有限公司(2)
资质证书编号 A245005143
广西壮族自治区住房和城乡建设厅监制
有效期至二〇二六年十二月三十一日

桂林建筑规划设计集团有限公司 GUILIN ARCHITECTURAL AND PLANNING DESIGN GROUP CO.,LTD 工程设计资质证书编号： A145A00494 工程设计资质证书编号： A245005143 城乡规划编制甲级（自资规甲字24450834） 自然筑就自然	建设单位	恭城瑶族自治县住房和城乡建设局	图　名	设　计	粟强发	粟强发	项目负责	苏萍	苏萍	专　业	排水	图　号	PS-04-11
	项目名称	恭城县城污水管网完善工程	污水管道平面布置图(印山南路地块)	校　核	杨莹	杨莹	审　核	苏秀银	苏秀银	设计阶段	施工图	修改版次	0
	子项工程	雨污分流改造工程		专业负责	杨莹	杨莹	审　定	苏秀银	苏秀银	工程号	20260701	日　期	2026.9

会签	专业	实名	签字	日期
	道桥			
	交通			
	给排水			
	电气			
	园林			
	建筑			

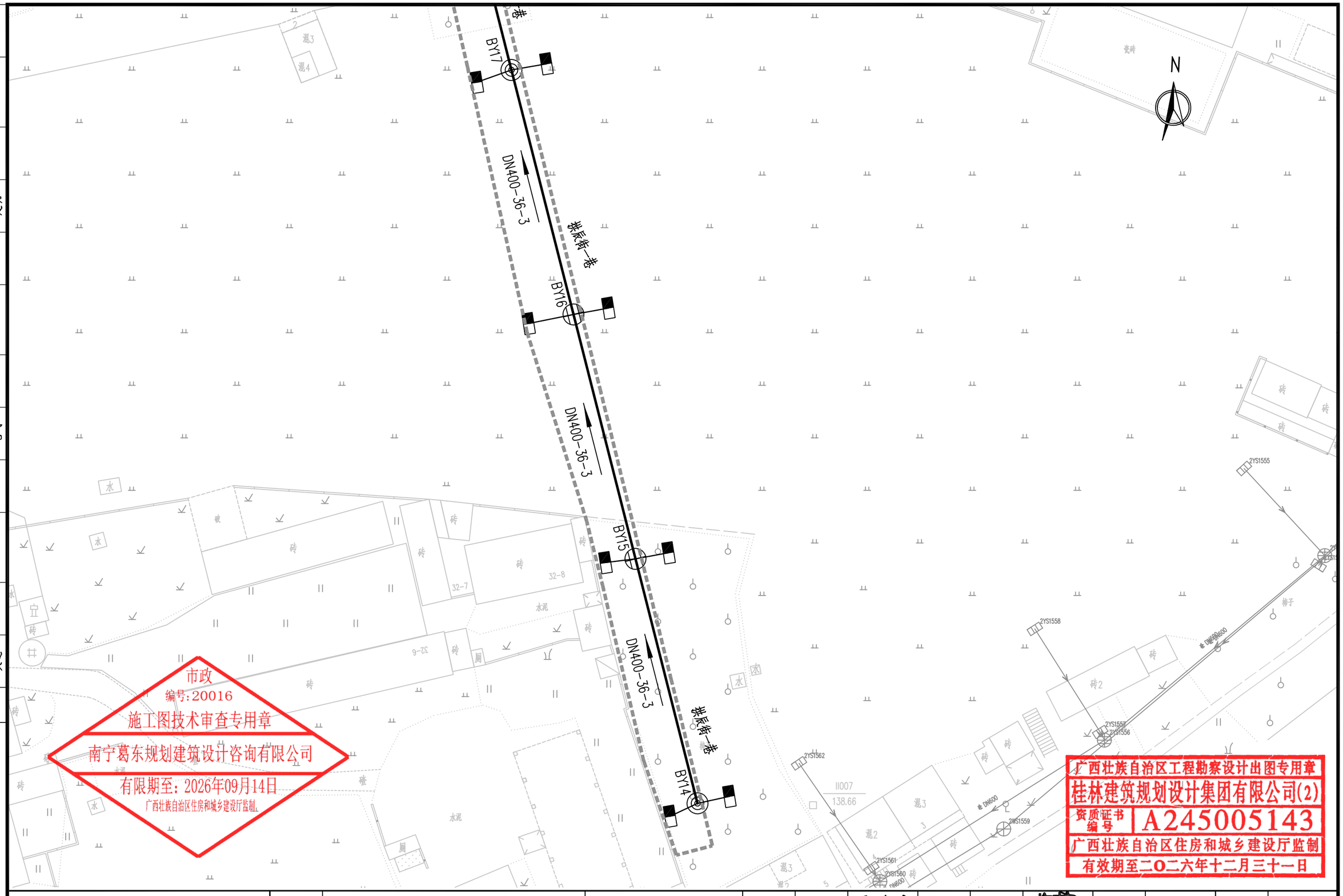

市政
编号:20016
施工图技术审查专用章
南宁葛东规划建筑设计咨询有限公司
有限期至：2026年09月14日
广西壮族自治区住房和城乡建设厅监制。

广西壮族自治区工程勘察设计出图专用章
桂林建筑规划设计集团有限公司(2)
资质证书编号 A245005143
广西壮族自治区住房和城乡建设厅监制
有效期至二〇二六年十二月三十一日

桂林建筑规划设计集团有限公司 GUILIN ARCHITECTURAL AND PLANNING DESIGN GROUP CO.,LTD 工程设计资质证书编号： A145A00494 工程设计资质证书编号： A245005143 城乡规划编制甲级（自资规甲字24450834）	建设单位	恭城瑶族自治县住房和城乡建设局	图　名	设　计	粟强发	粟强发	项目负责	苏萍	苏萍	专　业	排水	图　号	PS-04-12
	项目名称	恭城县城污水管网完善工程	污水管道平面布置图(印山南路地块)	校　核	杨莹	杨莹	审　核	苏秀银	苏秀银	设计阶段	施工图	修改版次	0
	子项工程	雨污分流改造工程		专业负责	杨莹	杨莹	审　定	苏秀银	苏秀银	工程号	20260701	日　期	2026.9

会签	专业	实名	签字	日期
	给排水			
	电气			
	道桥			
	交通			
	园林			
	建筑			

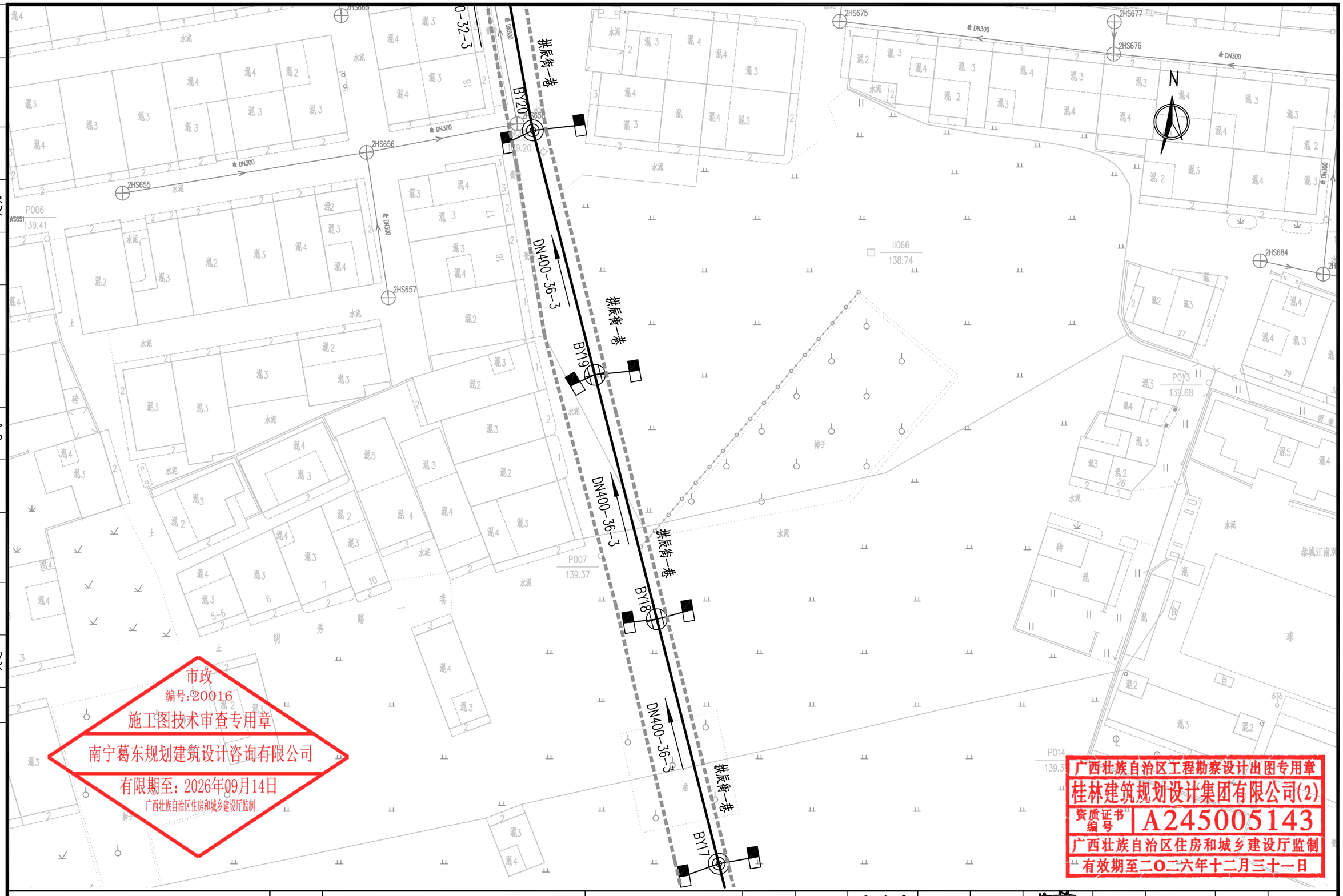

市政
编号:20016
施工图技术审查专用章
南宁葛东规划建筑设计咨询有限公司
有限期至：2026年09月14日
广西壮族自治区住房和城乡建设厅监制

广西壮族自治区工程勘察设计出图专用章
桂林建筑规划设计集团有限公司(2)
资质证书编号 A245005143
广西壮族自治区住房和城乡建设厅监制
有效期至二〇二六年十二月三十一日

桂林建筑规划设计集团有限公司 GUILIN ARCHITECTURAL AND PLANNING DESIGN GROUP CO.,LTD 工程设计资质证书编号： A145A00494 工程设计资质证书编号： A245005143 城乡规划编制甲级（自资规甲字24450834）	建设单位	恭城瑶族自治县住房和城乡建设局	图　名	设　计	粟强发	粟强发	项目负责	苏萍	苏萍	专　业	排水	图　号	PS-04-13
	项目名称	恭城县城污水管网完善工程	污水管道平面布置图(印山南路地块)	校　核	杨莹	杨莹	审　核	苏秀银	苏秀银	设计阶段	施工图	修改版次	0
	子项工程	雨污分流改造工程		专业负责	杨莹	杨莹	审　定	苏秀银	苏秀银	工程号	20260701	日　期	2026.9

日期		
签字		
实名		
专业	园林	建筑
日期		
签字		
实名		
专业	给排水	电气
日期		
签字		
实名		
专业	道桥	交通
会签		

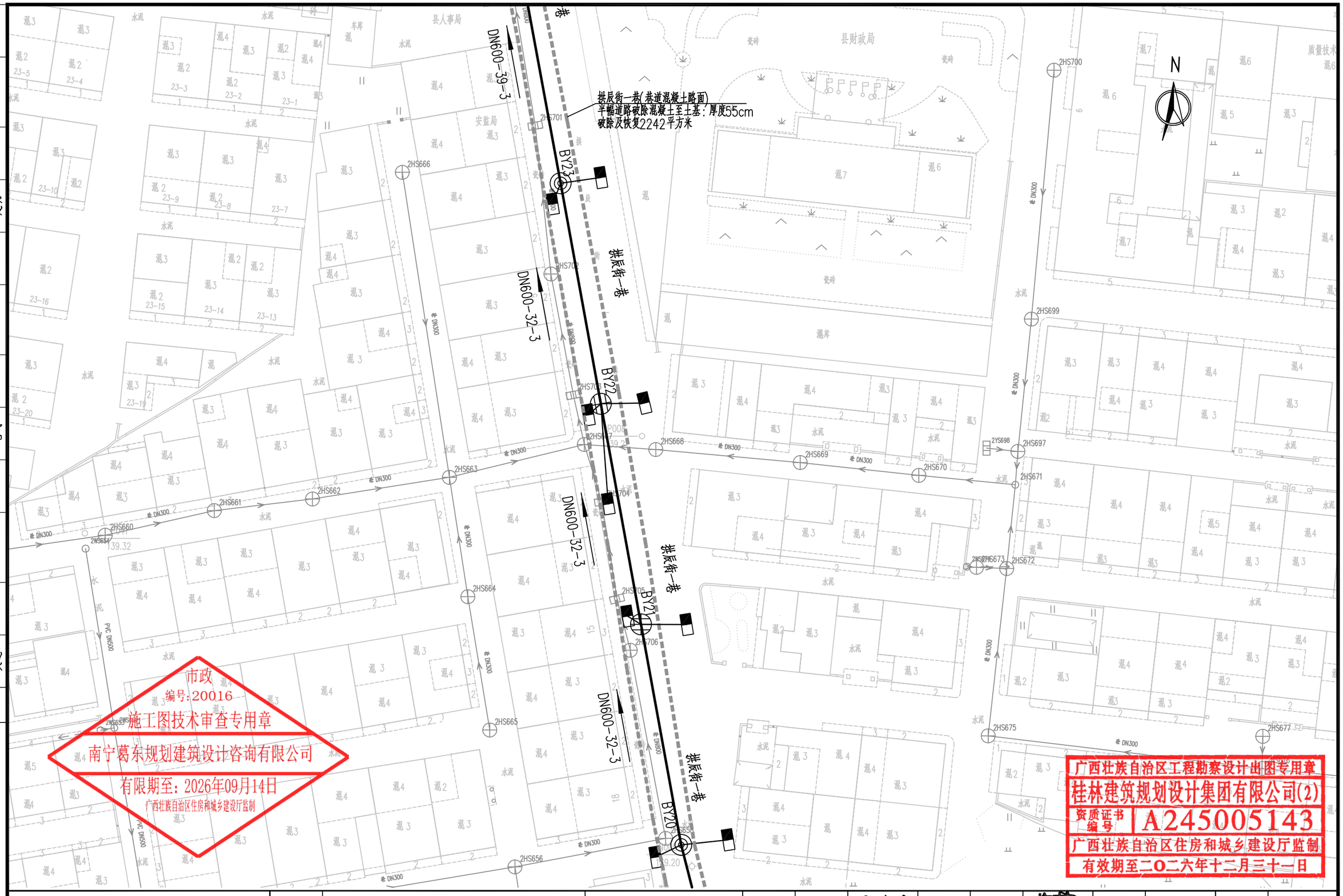

市政
编号:20016
施工图技术审查专用章
南宁葛东规划建筑设计咨询有限公司
有限期至：2026年09月14日
广西壮族自治区住房和城乡建设厅监制

广西壮族自治区工程勘察设计出图专用章
桂林建筑规划设计集团有限公司(2)
资质证书编号 A245005143
广西壮族自治区住房和城乡建设厅监制
有效期至二〇二六年十二月三十一日

桂林建筑规划设计集团有限公司
GUILIN ARCHITECTURAL AND PLANNING DESIGN GROUP CO.,LTD
工程设计资质证书编号： A145A00494
工程设计资质证书编号： A245005143
城乡规划编制甲级（自资规甲字24450834）
自然筑就自然

建设单位	恭城瑶族自治县住房和城乡建设局	图　名	设　计	粟强发	粟强发	项目负责	苏萍	苏萍	专　业	排水	图　号	PS-04-14
项目名称	恭城县城污水管网完善工程	污水管道平面布置图(印山南路地块)	校　核	杨莹	杨莹	审　核	苏秀银	苏秀银	设计阶段	施工图	修改版次	0
子项工程	雨污分流改造工程		专业负责	杨莹	杨莹	审　定	苏秀银	苏秀银	工程号	20260701	日　期	2026.9

日期		
签字		
实名		
专业	园林	建筑
日期		
签字		
实名		
专业	给排水	电气
日期		
签字		
实名		
专业	道桥	交通
会签		

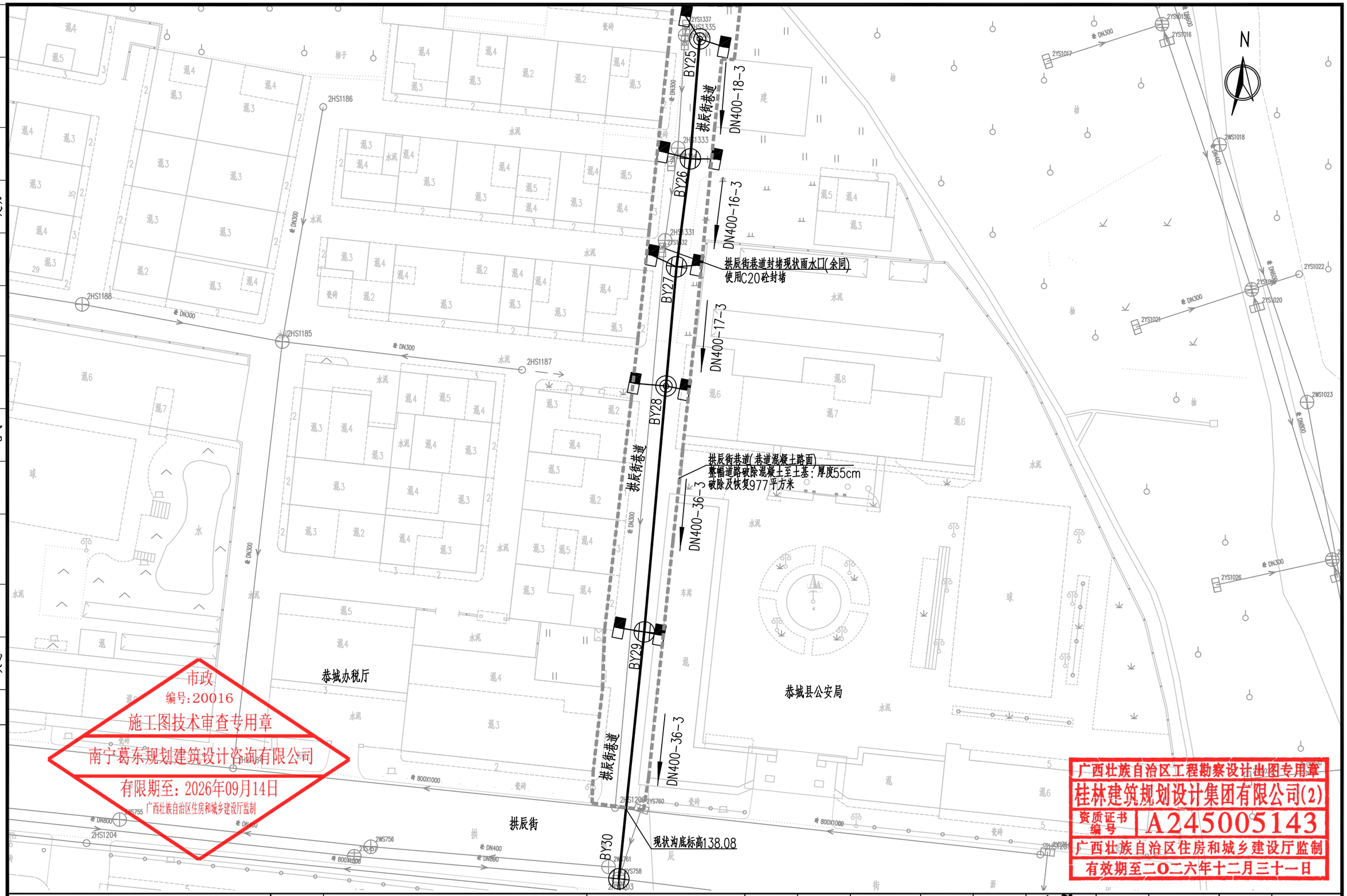

市政
编号：20016
施工图技术审查专用章
南宁葛东规划建筑设计咨询有限公司
有限期至：2026年09月14日
广西壮族自治区住房和城乡建设厅监制

广西壮族自治区工程勘察设计出图专用章
桂林建筑规划设计集团有限公司(2)
资质证书编号 A245005143
广西壮族自治区住房和城乡建设厅监制
有效期至二〇二六年十二月三十一日

桂林建筑规划设计集团有限公司 GUILIN ARCHITECTURAL AND PLANNING DESIGN GROUP CO.,LTD 工程设计资质证书编号： A145A00494 工程设计资质证书编号： A245005143 城乡规划编制甲级（自资规甲字24450834） 自然筑就自然	建设单位	恭城瑶族自治县住房和城乡建设局	图　名	设　计	粟强发	粟强发	项目负责	苏萍	苏萍	专　业	排水	图　号	PS-04-15
	项目名称	恭城县城污水管网完善工程	污水管道平面布置图(印山南路地块)	校　核	杨莹	杨莹	审　核	苏秀银	苏秀银	设计阶段	施工图	修改版次	0
	子项工程	雨污分流改造工程		专业负责	杨莹	杨莹	审　定	苏秀银	苏秀银	工程号	20260701	日　期	2026.9

专业	日期	签字	实名
给排水			
电气			
园林			
建筑			
道桥			
交通			
会签			

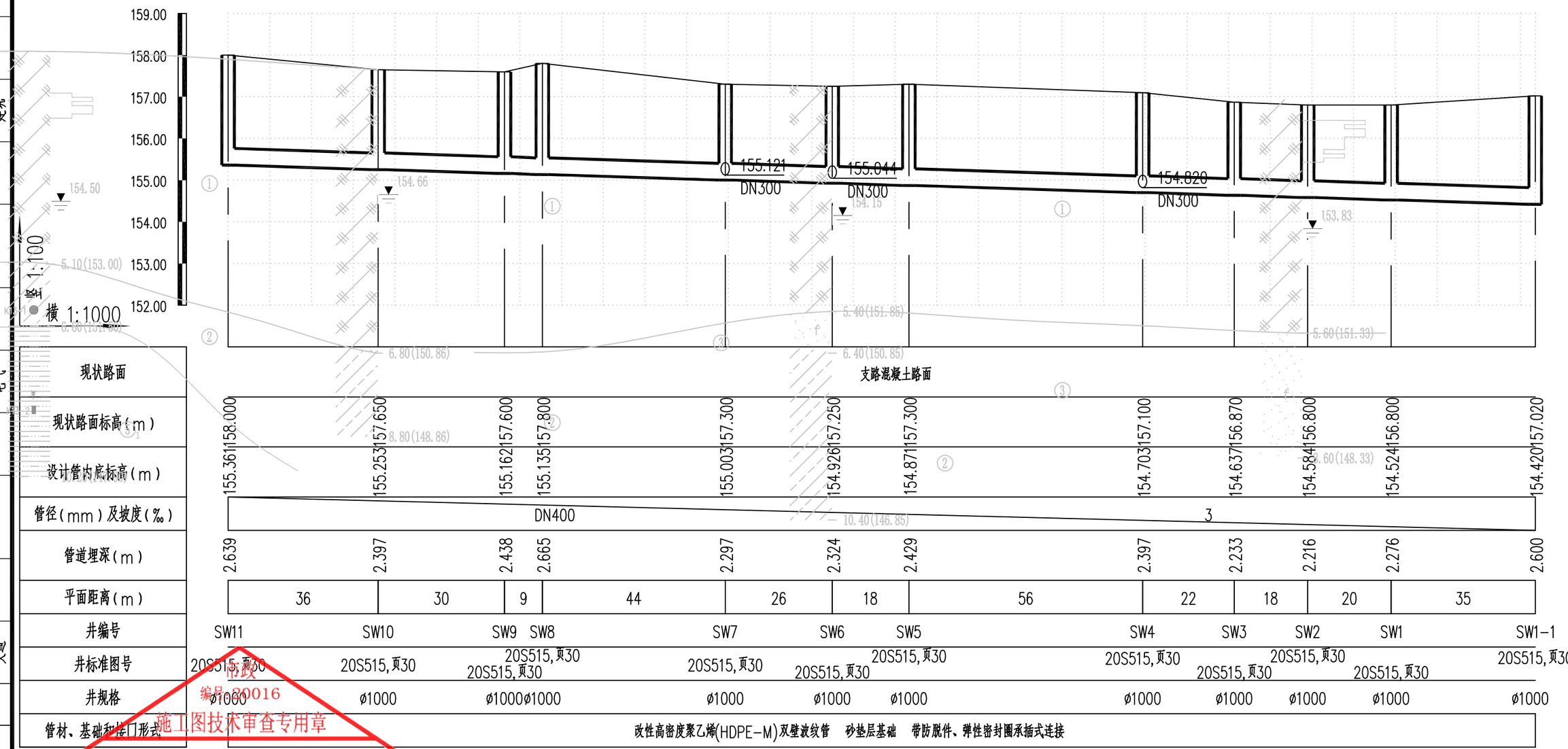

现状路面																							
现状路面标高(m)	158.000	157.650	157.600	157.800	157.300	157.250	157.300	157.100	156.870	156.800	156.800	157.020											
设计管内底标高(m)	155.361	155.253	155.162	155.135	155.003	154.926	154.871	154.703	154.637	154.584	154.524	154.420											
管径(mm)及坡度(‰)	DN400 3																						
管道埋深(m)	2.639	2.397	2.438	2.665	2.297	2.324	2.429	2.397	2.233	2.216	2.276	2.600											
平面距离(m)	36	30	9	44	26	18	56	22	18	20	35												
井编号	SW11	SW10	SW9	SW8	SW7	SW6	SW5	SW4	SW3	SW2	SW1	SW1-1											
井标准图号	20S515,页30	20S515,页30	20S515,页30	20S515,页30	20S515,页30	20S515,页30	20S515,页30	20S515,页30	20S515,页30	20S515,页30	20S515,页30	20S515,页30											
井规格	ø1000	ø1000	ø1000	ø1000	ø1000	ø1000	ø1000	ø1000	ø1000	ø1000	ø1000	ø1000											
管材、基础和接口形式	改性高密度聚乙烯(HDPE-M)双壁波纹管 砂垫层基础 带防脱件、弹性密封圈承插式连接																						

图例：① 杂填土 ② 含砾粉质黏土 ③ 粉砂 ④ 卵石 ⑤1 强风化泥质粉砂岩 ⑤2 中风化泥质粉砂岩

市政 编号：20016 施工图技术审查专用章 南宁葛东规划建筑设计咨询有限公司 有限期至：2026年09月14日 广西壮族自治区住房和城乡建设厅监制

广西壮族自治区工程勘察设计出图专用章 桂林建筑规划设计集团有限公司(2) 资质证书编号 A245005143 广西壮族自治区住房和城乡建设厅监制 有效期至二〇二六年十二月三十一日

桂林建筑规划设计集团有限公司 GUILIN ARCHITECTURAL AND PLANNING DESIGN GROUP CO.,LTD 工程设计资质证书编号：A145A00494 工程设计资质证书编号：A245005143 城乡规划编制甲级（自资规甲字24450834） 自然筑就自然	建设单位	恭城瑶族自治县住房和城乡建设局	图名	设计	粟强发	粟强发	项目负责	苏萍		专业	排水	图号	PS-05-01
	项目名称	恭城县城污水管网完善工程	排水管道纵断面图(印山南路地块)	校核	杨莹	杨莹	审核	苏秀银		设计阶段	施工图	修改版次	0
	子项工程	雨污分流改造工程		专业负责	杨莹	杨莹	审定	苏秀银		工程号	20260701	日期	2026.9

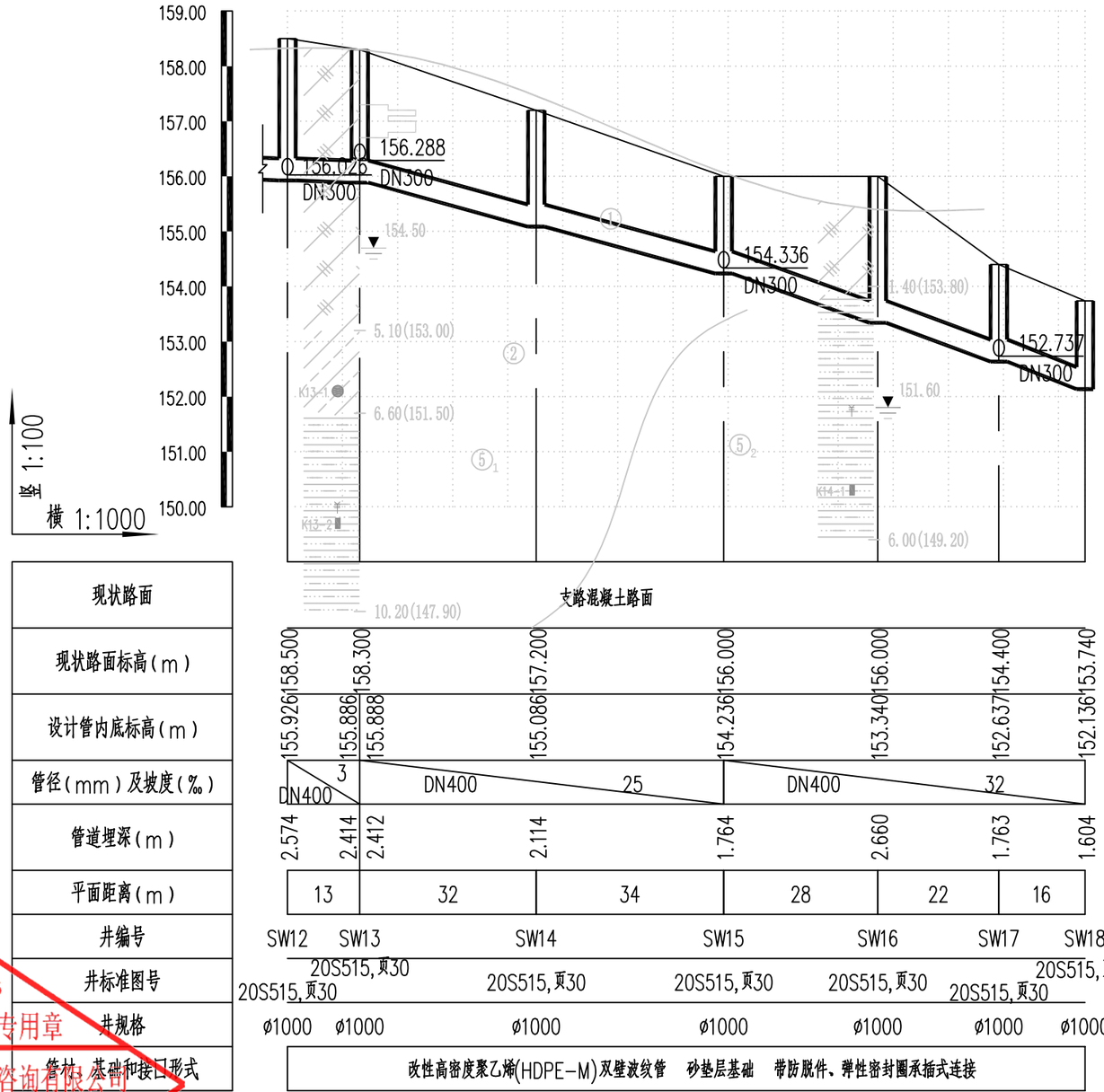

现状路面													
现状路面标高(m)	158.500	158.300	157.200	156.000	156.000	154.400	153.740						
设计管内底标高(m)	155.926	155.886	155.888	155.086	154.236	153.340	152.637	152.136					
管径(mm)及坡度(‰)	DN400	3	DN400		25	DN400		32					
管道埋深(m)	2.574	2.414	2.412	2.114	1.764	2.660	1.763	1.604					
平面距离(m)	13		32		34		28	22		16			
井编号	SW12	SW13		SW14		SW15		SW16	SW17		SW18		
井标准图号	20S515,页30		20S515,页30			20S515,页30		20S515,页30		20S515,页30		20S515,页30	
井规格	ø1000	ø1000		ø1000		ø1000		ø1000	ø1000		ø1000		
管材、基础和接口形式	改性高密度聚乙烯(HDPE-M)双壁波纹管　砂垫层基础　带防脱件、弹性密封圈承插式连接												

图　例：① 杂填土　② 含砾粉质黏土　③ 粉砂　④ 卵石　⑤1 强风化泥质粉砂岩　⑤2 中风化泥质粉砂岩

市政 编号:20016 施工图技术审查专用章 南宁葛东规划建筑设计咨询有限公司 有限期至：2026年09月14日 广西壮族自治区住房和城乡建设厅监制

广西壮族自治区工程勘察设计出图专用章 桂林建筑规划设计集团有限公司(2) 资质证书编号 A245005143 广西壮族自治区住房和城乡建设厅监制 有效期至二〇二六年十二月三十一日

专业	实名	签字	日期
建筑			
园林			
电气			
给排水			
交通			
道桥			

会签

桂林建筑规划设计集团有限公司 GUILIN ARCHITECTURAL AND PLANNING DESIGN GROUP CO.,LTD
工程设计资质证书编号： A145A00494
工程设计资质证书编号： A245005143
城乡规划编制甲级（自资规甲字24450834）

建设单位	恭城瑶族自治县住房和城乡建设局	图　名	设　计	粟强发	粟强发	项目负责	苏萍		专　业	排水	图　号	PS-05-02
项目名称	恭城县城污水管网完善工程	排水管道纵断面图(印山南路地块)	校　核	杨莹	杨莹	审　核	苏秀银		设计阶段	施工图	修改版次	0
子项工程	雨污分流改造工程		专业负责	杨莹	杨莹	审　定	苏秀银		工程号	20260701	日　期	2026.9

会签	专业	实名	签字	日期
	道桥			
	给排水			
	电气			
	园林			
	建筑			

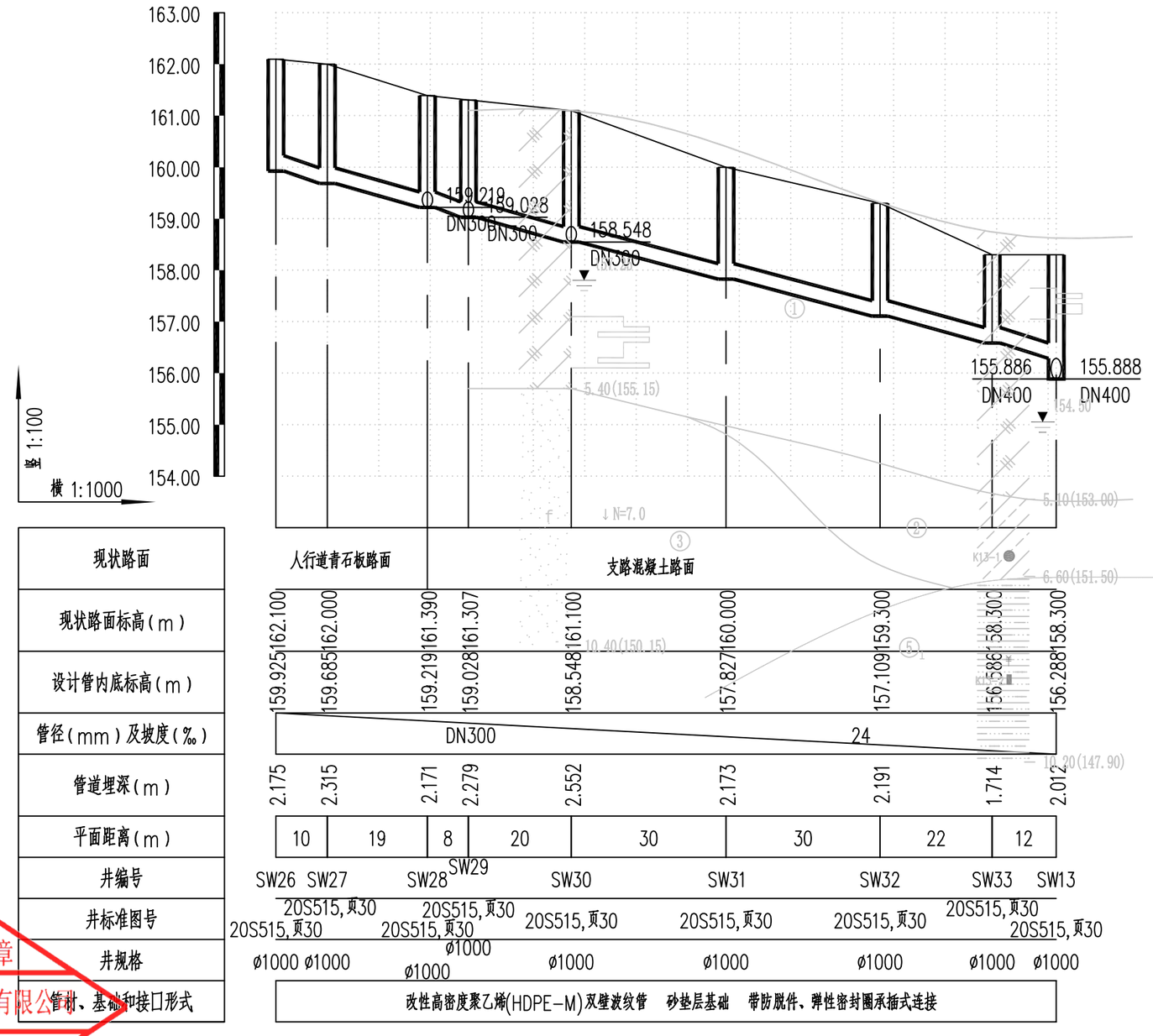

图 例：① 杂填土　② 含砾粉质黏土　③ 粉砂　④ 卵石　⑤1 强风化泥质粉砂岩　⑤2 中风化泥质粉砂岩

市政
编号:20016
施工图技术审查专用章
南宁葛东规划建筑设计咨询有限公司
有限期至：2026年09月14日
广西壮族自治区住房和城乡建设厅监制

广西壮族自治区工程勘察设计出图专用章
桂林建筑规划设计集团有限公司(2)
资质证书编号 A245005143
广西壮族自治区住房和城乡建设厅监制
有效期至二〇二六年十二月三十一日

桂林建筑规划设计集团有限公司 GUILIN ARCHITECTURAL AND PLANNING DESIGN GROUP CO.,LTD 工程设计资质证书编号： A145A00494 工程设计资质证书编号： A245005143 城乡规划编制甲级（自资规甲字24450834）	建设单位	恭城瑶族自治县住房和城乡建设局	图　名	设　计	粟强发	粟强发	项目负责	苏萍	苏萍	专　业	排水	图　号	PS-05-03
	项目名称	恭城县城污水管网完善工程	排水管道纵断面图(印山南路地块)	校　核	杨莹	杨莹	审　核	苏秀银	苏秀银	设计阶段	施工图	修改版次	0
	子项工程	雨污分流改造工程		专业负责	杨莹	杨莹	审　定	苏秀银	苏秀银	工程号	20260701	日　期	2026.9

会签	专业	实名	签字	日期
	道桥			
	交通			
	给排水			
	电气			
	园林			
	建筑			

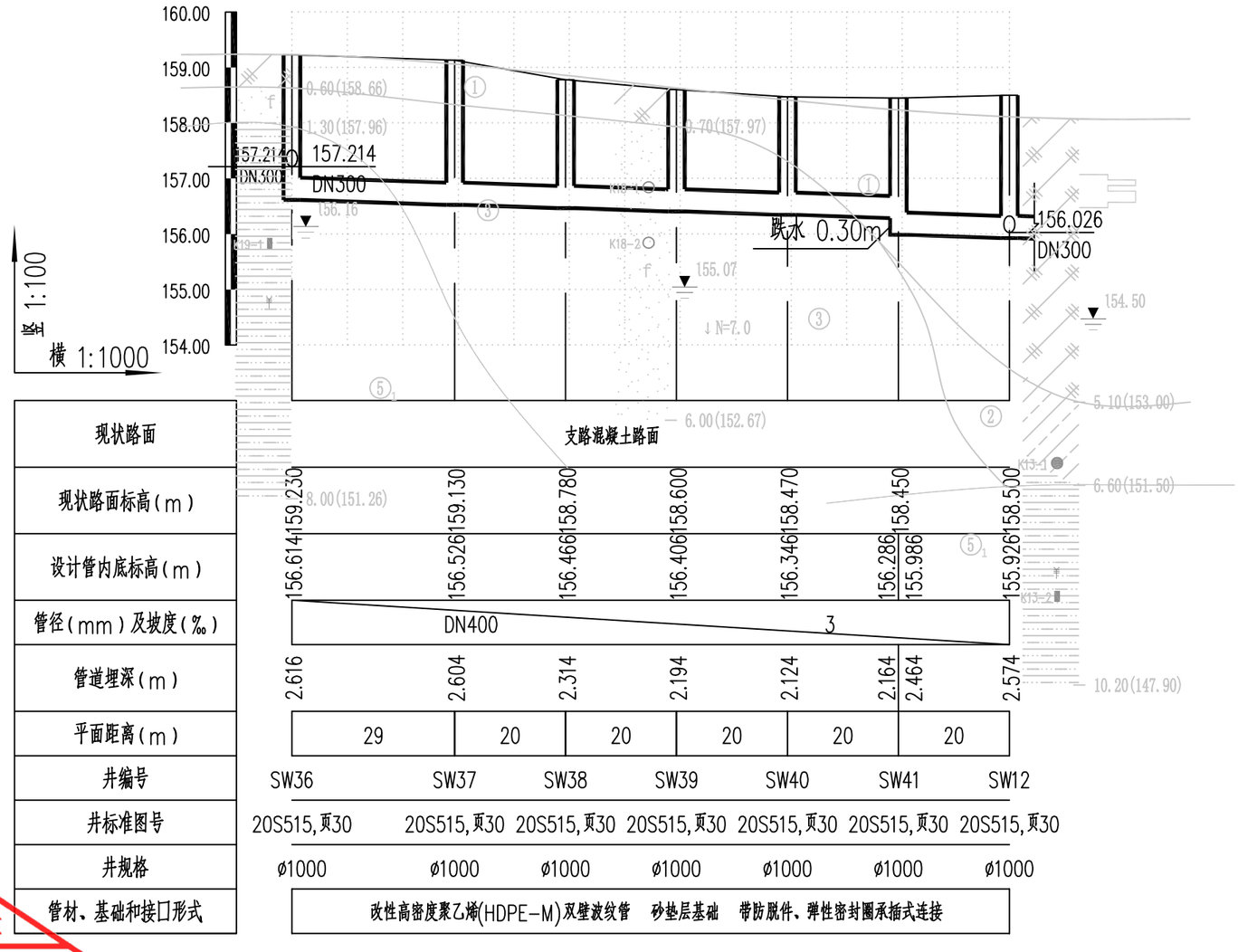

图 例：① 杂填土 ② 含砾粉质黏土 ③ 粉砂 ④ 卵石 ⑤1 强风化泥质粉砂岩 ⑤2 中风化泥质粉砂岩

市政
编号:20016
施工图技术审查专用章
南宁葛东规划建筑设计咨询有限公司
有限期至：2026年09月14日
广西壮族自治区住房和城乡建设厅监制

广西壮族自治区工程勘察设计出图专用章
桂林建筑规划设计集团有限公司(2)
资质证书编号 A245005143
广西壮族自治区住房和城乡建设厅监制
有效期至二〇二六年十二月三十一日

桂林建筑规划设计集团有限公司 GUILIN ARCHITECTURAL AND PLANNING DESIGN GROUP CO.,LTD 工程设计资质证书编号： A145A00494 工程设计资质证书编号： A245005143 城乡规划编制甲级（自资规甲字24450834）												
建设单位	恭城瑶族自治县住房和城乡建设局	图　名	设　计	粟强发	粟强发	项目负责	苏萍	苏萍	专　业	排水	图　号	PS-05-04
项目名称	恭城县城污水管网完善工程	排水管道纵断面图(印山南路地块)	校　核	杨莹	杨莹	审　核	苏秀银	苏秀银	设计阶段	施工图	修改版次	0
子项工程	雨污分流改造工程		专业负责	杨莹	杨莹	审　定	苏秀银	苏秀银	工程号	20260701	日　期	2026.9

会签	专业	实名	签字	日期
	道桥			
	交通			
	给排水			
	电气			
	园林			
	建筑			

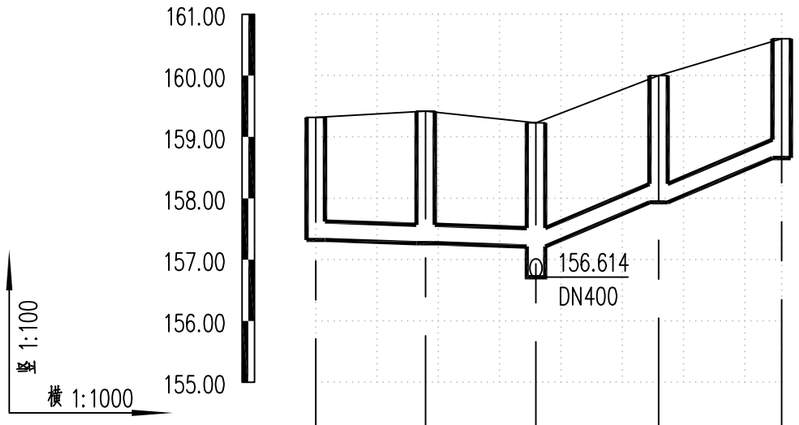

现状路面					
现状路面标高(m)	159.320	159.420	159.230	160.000	160.600
设计管内底标高(m)	157.322	157.268	157.214	157.934	158.657
管径(mm)及坡度(‰)	DN300 3		DN300 36		
管道埋深(m)	1.998	2.152	2.016	2.066	1.943
平面距离(m)	18	18	20	20	
井编号	SW34	SW35	SW36	SW43	SW42
井标准图号	20S515,页30	20S515,页30	20S515,页30	20S515,页30	20S515,页30
井规格	ø1000	ø1000	ø1000	ø1000	ø1000
管材、基础和接口形式	改性高密度聚乙烯(HDPE-M)双壁波纹管 砂垫层基础 带防脱件、弹性密封圈承插式连接				

市政
编号:20016
施工图技术审查专用章
南宁葛东规划建筑设计咨询有限公司
有限期至:2026年09月14日
广西壮族自治区住房和城乡建设厅监制

广西壮族自治区工程勘察设计出图专用章
桂林建筑规划设计集团有限公司(2)
资质证书编号 A245005143
广西壮族自治区住房和城乡建设厅监制
有效期至二〇二六年十二月三十一日

桂林建筑规划设计集团有限公司 GUILIN ARCHITECTURAL AND PLANNING DESIGN GROUP CO.,LTD 工程设计资质证书编号：A145A00494 工程设计资质证书编号：A245005143 城乡规划编制甲级（自资规甲字24450834）	建设单位	恭城瑶族自治县住房和城乡建设局	图名	设计	粟强发	粟强发	项目负责	苏萍		专业	排水	图号	PS-05-05
	项目名称	恭城县城污水管网完善工程	排水管道纵断面图(印山南路地块)	校核	杨莹	杨莹	审核	苏秀银		设计阶段	施工图	修改版次	0
	子项工程	雨污分流改造工程		专业负责	杨莹	杨莹	审定	苏秀银		工程号	20260701	日期	2026.9

会签	专业	实名	签字	日期
	道桥			
	交通			
	给排水			
	电气			
	园林			
	建筑			

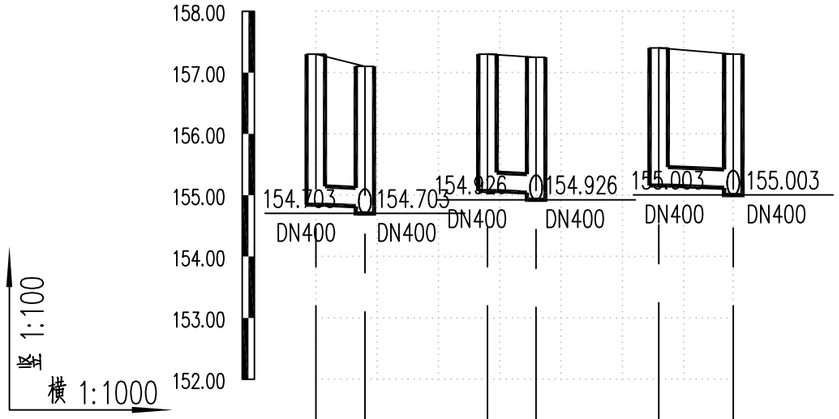

现状路面		支路混凝土路面	支路混凝土路面
现状路面标高(m)		157.300 157.100	157.300 157.250	157.400 157.300
设计管内底标高(m)		154.844 154.820	155.067 155.044	155.157 155.121
管径(mm)及坡度(‰)		DN300 3	DN300 3	DN300 3
管道埋深(m)		2.456 2.280	2.233 2.206	2.243 2.179
平面距离(m)		8	8	12
井编号	SW4	SW4-1	SW6	SW6-1	SW7-1 SW7
井标准图号		20S515,页30	20S515,页30	20S515,页30
井规格		ø1000 ø1000	ø1000 ø1000	ø1000 ø1000
管材、基础和接口形式	改性高密度聚乙烯(HDPE-M)双壁波纹管 砂垫层基础 带防脱件、弹性密封圈承插式连接			

市政
编号:20016
施工图技术审查专用章
南宁葛东规划建筑设计咨询有限公司
有限期至：2026年09月14日
广西壮族自治区住房和城乡建设厅监制

广西壮族自治区工程勘察设计出图专用章
桂林建筑规划设计集团有限公司(2)
资质证书编号 A245005143
广西壮族自治区住房和城乡建设厅监制
有效期至二〇二六年十二月三十一日

桂林建筑规划设计集团有限公司 GUILIN ARCHITECTURAL AND PLANNING DESIGN GROUP CO.,LTD 工程设计资质证书编号： A145A00494 工程设计资质证书编号： A245005143 城乡规划编制甲级（自资规甲字24450834） 自然筑就自然	建设单位	恭城瑶族自治县住房和城乡建设局	图　名	设　计	粟强发	粟强发	项目负责	苏萍		专　业	排水	图　号	PS-05-06
	项目名称	恭城县城污水管网完善工程	排水管道纵断面图(印山南路地块)	校　核	杨莹	杨莹	审　核	苏秀银		设计阶段	施工图	修改版次	0
	子项工程	雨污分流改造工程		专业负责	杨莹	杨莹	审　定	苏秀银		工程号	20260701	日　期	2026.9

会签	专业	实名	签字	日期
	道桥			
	交通			
	给排水			
	电气			
	园林			
	建筑			

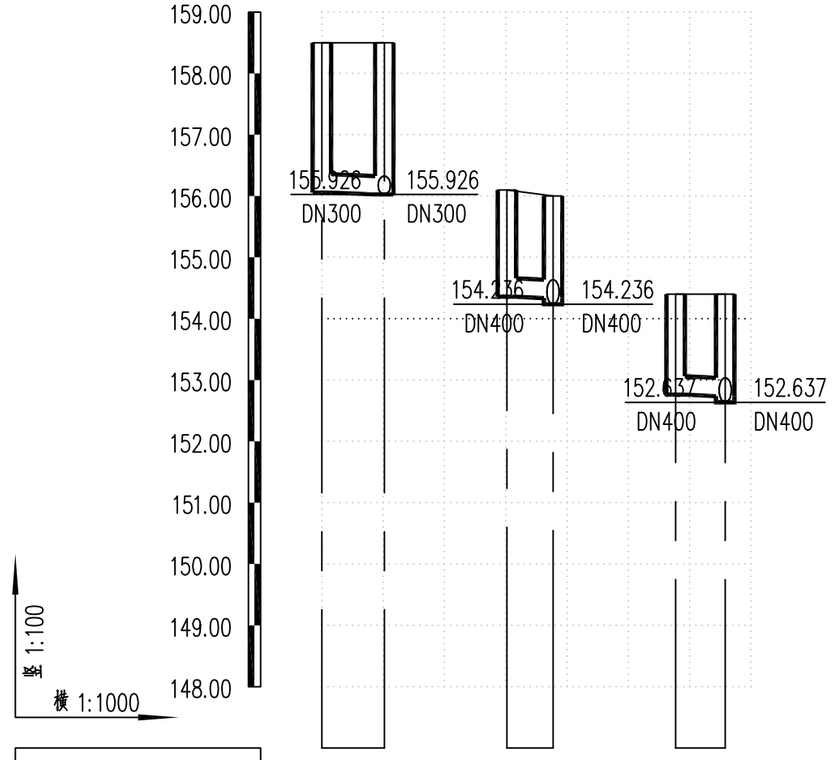

现状路面	支路混凝土路面	支路混凝土路面	支路混凝土路面
现状路面标高(m)	158.500	156.100	154.400
设计管内底标高(m)	156.056 / 158.026	154.358 / 154.336	152.761 / 152.737
管径(mm)及坡度(‰)	DN300 3	DN300 3	DN300 3
管道埋深(m)	2.444 / 2.474	1.742 / 1.664	1.639 / 1.663
平面距离(m)	10	8	8
井编号	SW12 / SW12-1	SW15 / SW15-1	SW17 / SW17-1
井标准图号	20S515,页30	20S515,页30	20S515,页30
井规格	ø1000 ø1000	ø1000 ø1000	ø1000 ø1000
管材、基础和接口形式	改性高密度聚乙烯(HDPE-M)双壁波纹管 砂垫层基础 带防脱件、弹性密封圈承插式连接		

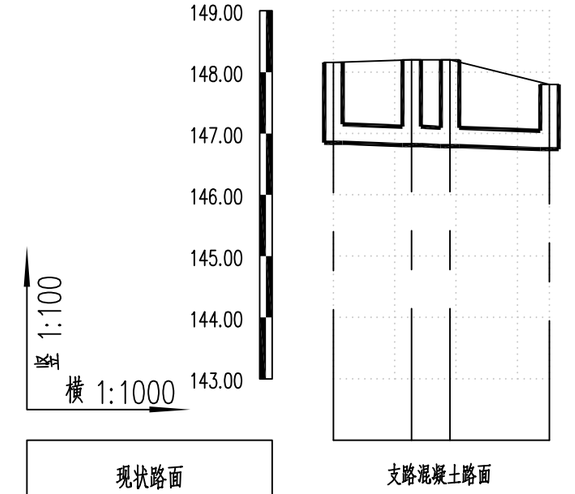

现状路面	支路混凝土路面
现状路面标高(m)	148.160 / 148.200 / 148.200 / 147.800
设计管内底标高(m)	146.850 / 146.812 / 146.793 / 146.744
管径(mm)及坡度(‰)	DN300 3
管道埋深(m)	1.310 / 1.388 / 1.407 / 1.056
平面距离(m)	13 / 6 / 16
井编号	SW22-1 / SW23-2 / SW23-1 / SW23
井标准图号	20S515,页30
井规格	ø1000 ø1000 ø1000
管材、基础和接口形式	改性高密度聚乙烯(HDPE-M)双壁波纹管 砂垫层基础 带防脱件、弹性密封圈承插式连接

市政
编号:20016 平面距离(m)
施工图技术审查专用章
南宁葛东规划建筑设计咨询有限公司
有限期至:2026年09月14日
广西壮族自治区住房和城乡建设厅监制

广西壮族自治区工程勘察设计出图专用章
桂林建筑规划设计集团有限公司(2)
资质证书编号 A245005143
广西壮族自治区住房和城乡建设厅监制
有效期至二〇二六年十二月三十一日

桂林建筑规划设计集团有限公司 GUILIN ARCHITECTURAL AND PLANNING DESIGN GROUP CO.,LTD	建设单位	恭城瑶族自治县住房和城乡建设局	图名	设计	粟强发	粟强发	项目负责	苏萍		专业	排水	图号	PS-05-07
工程设计资质证书编号：A145A00494	项目名称	恭城县城污水管网完善工程	排水管道纵断面图(印山南路地块)	校核	杨莹	杨莹	审核	苏秀银		设计阶段	施工图	修改版次	0
工程设计资质证书编号：A245005143	子项工程	雨污分流改造工程		专业负责	杨莹	杨莹	审定	苏秀银		工程号	20260701	日期	2026.9
城乡规划编制甲级（自资规甲字24450834）													

会签	专业	实名	签字	日期
	道桥			
	交通			
	给排水			
	电气			
	园林			
	建筑			

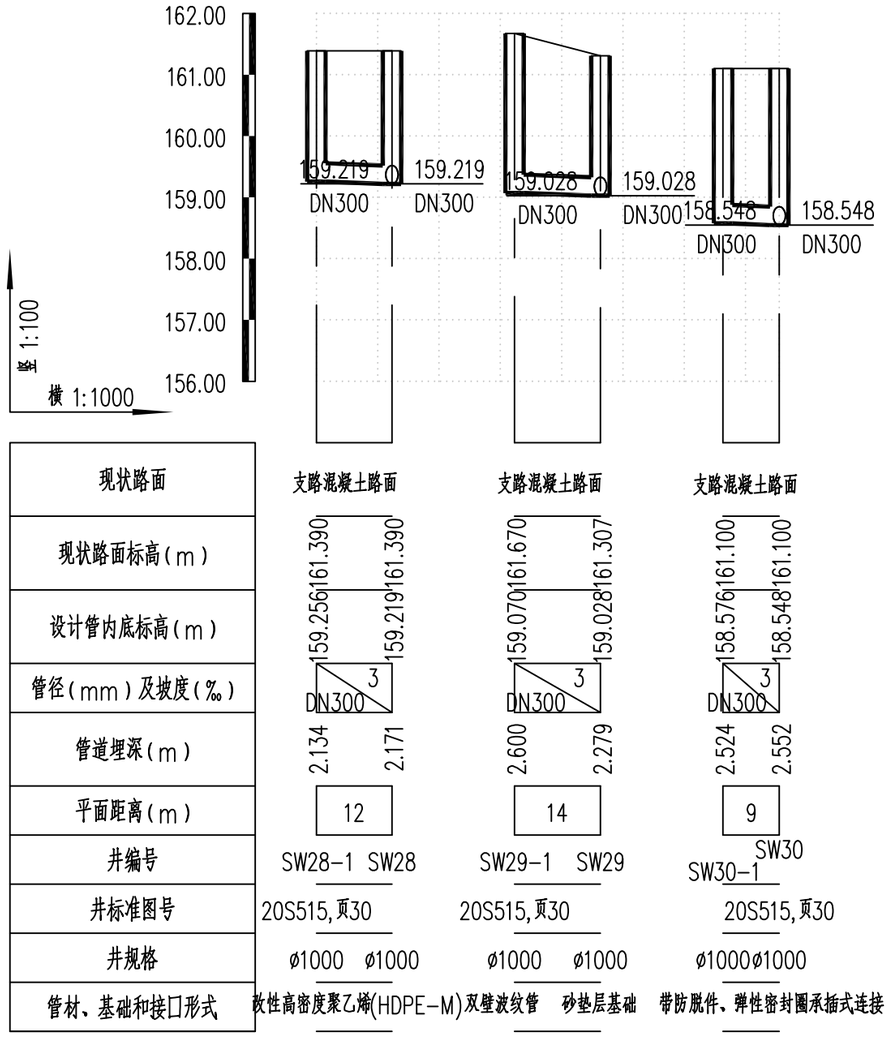

现状路面	支路混凝土路面	支路混凝土路面	支路混凝土路面
现状路面标高(m)	161.390 161.390	161.670 161.307	161.100 161.100
设计管内底标高(m)	159.256 159.219	159.070 159.028	158.576 158.548
管径(mm)及坡度(‰)	DN300 3	DN300 3	DN300 3
管道埋深(m)	2.134 2.171	2.600 2.279	2.524 2.552
平面距离(m)	12	14	9
井编号	SW28-1 SW28	SW29-1 SW29	SW30-1 SW30
井标准图号	20S515,页30	20S515,页30	20S515,页30
井规格	Ø1000 Ø1000	Ø1000 Ø1000	Ø1000 Ø1000
管材、基础和接口形式	改性高密度聚乙烯(HDPE-M)双壁波纹管 砂垫层基础 带防脱件、弹性密封圈承插式连接		

市政
编号:20016
施工图技术审查专用章
南宁葛东规划建筑设计咨询有限公司
有限期至:2026年09月14日
广西壮族自治区住房和城乡建设厅监制

广西壮族自治区工程勘察设计出图专用章
桂林建筑规划设计集团有限公司(2)
资质证书编号 A245005143
广西壮族自治区住房和城乡建设厅监制
有效期至二〇二六年十二月三十一日

桂林建筑规划设计集团有限公司 GUILIN ARCHITECTURAL AND PLANNING DESIGN GROUP CO.,LTD 工程设计资质证书编号：A145A00494 工程设计资质证书编号：A245005143 城乡规划编制甲级（自资规甲字24450834） 自然筑就自然	建设单位	恭城瑶族自治县住房和城乡建设局	图名	设计	粟强发	粟强发	项目负责	苏萍	苏萍	专业	排水	图号	PS-05-08
	项目名称	恭城县城污水管网完善工程	排水管道纵断面图(印山南路地块)	校核	杨莹	杨莹	审核	苏秀银	苏秀银	设计阶段	施工图	修改版次	0
	子项工程	雨污分流改造工程		专业负责	杨莹	杨莹	审定	苏秀银	苏秀银	工程号	20260701	日期	2026.9

会签	专业	实名	签字	日期	专业	实名	签字	日期	专业	实名	签字	日期
	交通				建筑				电气			
	道桥				园林				给排水			

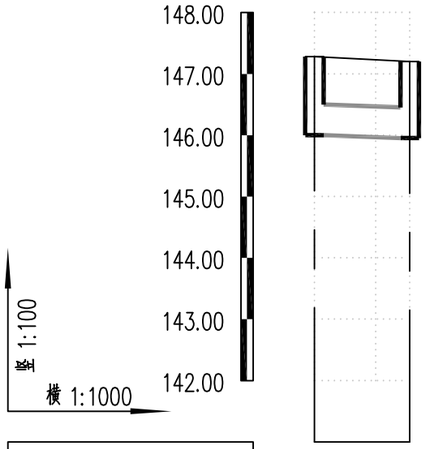

现状路面	支路混凝土路面
现状路面标高(m)	147.280 147.200
设计管内底标高(m)	146.000 145.953
管径(mm)及坡度(‰)	DN500 3
管道埋深(m)	1.280 1.247
平面距离(m)	16
井编号	SY1 SY2
井标准图号	20S515,页29
井规格	ø1000 ø1000
管材、基础和接口形式	改性高密度聚乙烯(HDPE-M)双壁波纹管 砂垫层基础 带防脱件、弹性密封圈承插式连接

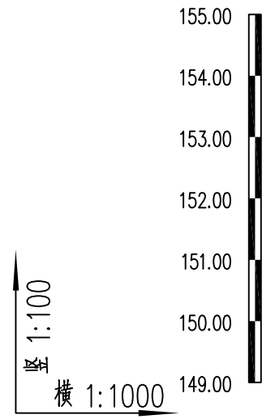

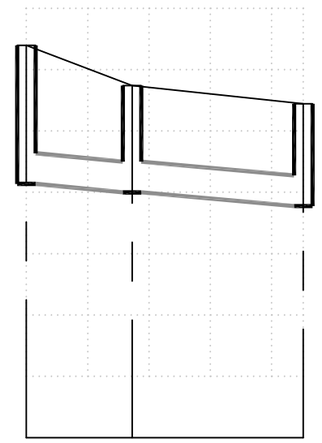

现状路面	支路混凝土路面	
现状路面标高(m)	154.400	153.740 153.445
设计管内底标高(m)	152.139	152.001 151.777
管径(mm)及坡度(‰)	DN500 8	
管道埋深(m)	2.261	1.739 1.668
平面距离(m)	17	28
井编号	SY3	SY4 SY5
井标准图号	20S515,页29	20S515,页29
井规格	ø1000	ø1000 ø1000
管材、基础和接口形式	改性高密度聚乙烯(HDPE-M)双壁波纹管 砂垫层基础 带防脱件、弹性密封圈承插式连接	

市政
编号:20016
施工图技术审查专用章
南宁葛东规划建筑设计咨询有限公司
有限期至:2026年09月14日
广西壮族自治区住房和城乡建设厅监制

广西壮族自治区工程勘察设计出图专用章
桂林建筑规划设计集团有限公司(2)
资质证书编号 A245005143
广西壮族自治区住房和城乡建设厅监制
有效期至二〇二六年十二月三十一日

桂林建筑规划设计集团有限公司 GUILIN ARCHITECTURAL AND PLANNING DESIGN GROUP CO.,LTD 工程设计资质证书编号：A145A00494 工程设计资质证书编号：A245005143 城乡规划编制甲级（自资规甲字24450834） 自然筑就自然	建设单位	恭城瑶族自治县住房和城乡建设局	图名	设计	粟强发	粟强发	项目负责	苏萍		专业	排水	图号	PS-05-09
	项目名称	恭城县城污水管网完善工程	排水管道纵断面图(印山南路地块)	校核	杨莹	杨莹	审核	苏秀银		设计阶段	施工图	修改版次	0
	子项工程	雨污分流改造工程		专业负责	杨莹	杨莹	审定	苏秀银		工程号	20260701	日期	2026.9

会签	专业	实名	签字	日期
	道桥			
	交通			
	给排水			
	电气			
	园林			
	建筑			

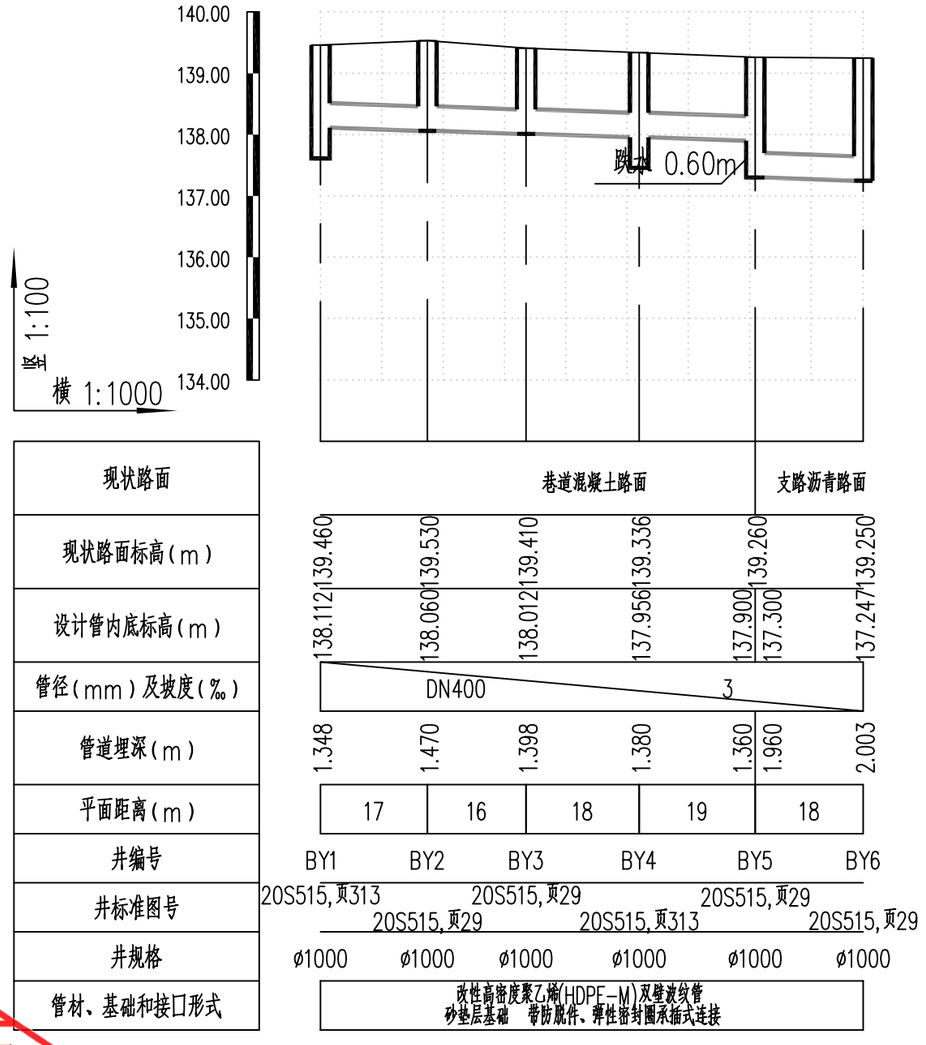

市政
编号:20016
施工图技术审查专用章
南宁葛东规划建筑设计咨询有限公司
有限期至：2026年09月14日
广西壮族自治区住房和城乡建设厅监制

广西壮族自治区工程勘察设计出图专用章
桂林建筑规划设计集团有限公司(2)
资质证书编号 A245005143
广西壮族自治区住房和城乡建设厅监制
有效期至二〇二六年十二月三十一日

桂林建筑规划设计集团有限公司 GUILIN ARCHITECTURAL AND PLANNING DESIGN GROUP CO.,LTD 工程设计资质证书编号： A145A00494 工程设计资质证书编号： A245005143 城乡规划编制甲级（自资规甲字24450834）	建设单位	恭城瑶族自治县住房和城乡建设局	图　名	设　计	粟强发	粟强发	项目负责	苏萍	苏萍	专　业	排水	图　号	PS-05-10
	项目名称	恭城县城污水管网完善工程	排水管道纵断面图(印山南路地块)	校　核	杨莹	杨莹	审　核	苏秀银	苏秀银	设计阶段	施工图	修改版次	0
	子项工程	雨污分流改造工程		专业负责	杨莹	杨莹	审　定	苏秀银	苏秀银	工程号	20260701	日　期	2026.9

会签	专业	实名	签字	日期
	道桥			
	交通			
	给排水			
	电气			
	园林			
	建筑			

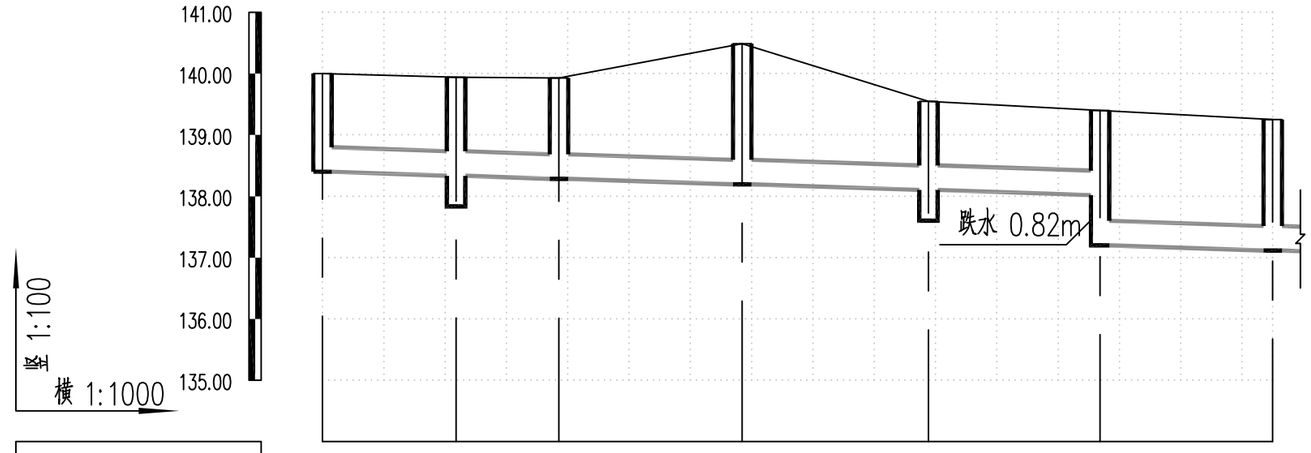

现状路面	巷道混凝土路面						支路沥青路面
现状路面标高(m)	140.000	139.940	139.930	140.490	139.550	139.400	139.250
设计管内底标高(m)	138.400	138.335	138.284	138.195	138.103	138.019	137.200	137.116
管径(mm)及坡度(‰)	DN400 3						
管道埋深(m)	1.600	1.605	1.646	2.295	1.447	1.381	2.200	2.134
平面距离(m)	22	17	30	30	28	28	
井编号	BY7	BY8	BY9	BY10	BY11	BY12	BY13	
井标准图号	20S515,页29	20S515,页313	20S515,页29	20S515,页29	20S515,页313	20S515,页29	20S515,页29	
井规格	ø1000	ø1000	ø1000	ø1000	ø1000	ø1000	ø1800	
管材、基础和接口形式	改性高密度聚乙烯(HDPE-M)双壁波纹管 砂垫层基础 带防脱件、弹性密封圈承插式连接							

市政
编号:20016
施工图技术审查专用章
南宁葛东规划建筑设计咨询有限公司
有限期至:2026年09月14日
广西壮族自治区住房和城乡建设厅监制

广西壮族自治区工程勘察设计出图专用章
桂林建筑规划设计集团有限公司(2)
资质证书编号 A245005143
广西壮族自治区住房和城乡建设厅监制
有效期至二〇二六年十二月三十一日

桂林建筑规划设计集团有限公司 GUILIN ARCHITECTURAL AND PLANNING DESIGN GROUP CO.,LTD 工程设计资质证书编号： A145A00494 工程设计资质证书编号： A245005143 城乡规划编制甲级（自资规甲字24450834）	建设单位	恭城瑶族自治县住房和城乡建设局	图　名	设　计	粟强发	粟强发	项目负责	苏萍		专　业	排水	图　号	PS-05-11
	项目名称	恭城县城污水管网完善工程	排水管道纵断面图(印山南路地块)	校　核	杨莹	杨莹	审　核	苏秀银		设计阶段	施工图	修改版次	0
	子项工程	雨污分流改造工程		专业负责	杨莹	杨莹	审　定	苏秀银		工程号	20260701	日　期	2026.9

会签	专业	实名	签字	日期
	给排水			
	电气			
	道桥			
	交通			
	园林			
	建筑			

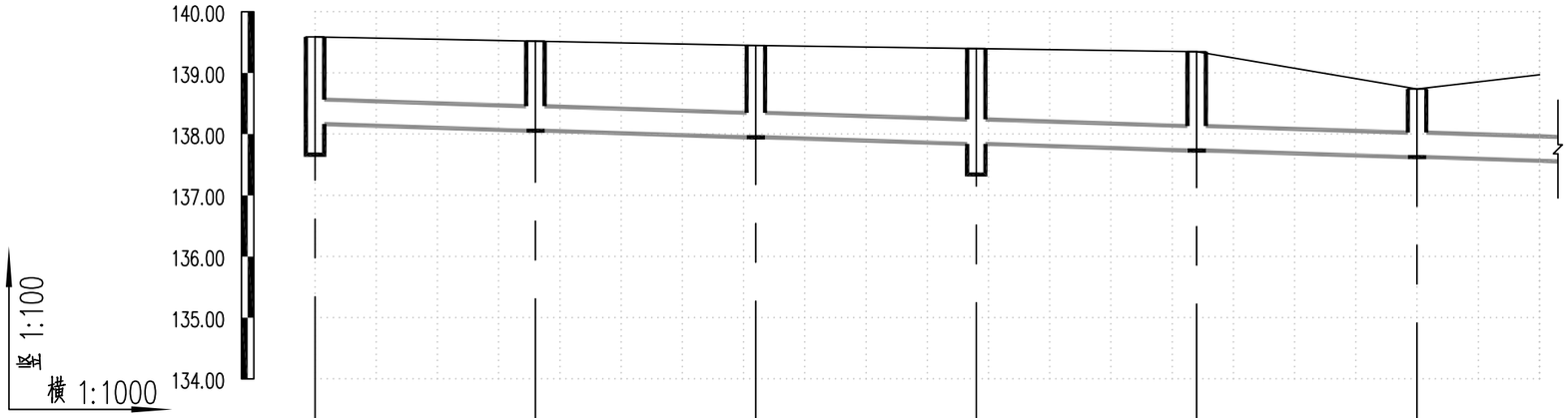

现状路面						
现状路面标高(m)	139.590	139.520	139.450	139.400	139.350	138.740
设计管内底标高(m)	138.166	138.058	137.950	137.842	137.734	137.626
管径(mm)及坡度(‰)	DN400					3
管道埋深(m)	1.424	1.462	1.500	1.558	1.616	1.114
平面距离(m)	36	36	36	36	36	20
井编号	BY14	BY15	BY16	BY17	BY18	BY19
井标准图号	20S515,页313	20S515,页29	20S515,页29	20S515,页313	20S515,页29	20S515,页29
井规格	ø1000	ø1000	ø1000	ø1000	ø1000	ø1000
管材、基础和接口形式	改性高密度聚乙烯(HDPE-M)双壁波纹管 砂垫层基础　带防脱件、弹性密封圈承插式连接					

市政
编号:20016
施工图技术审查专用章
南宁葛东规划建筑设计咨询有限公司
有限期至:2026年09月14日
广西壮族自治区住房和城乡建设厅监制

广西壮族自治区工程勘察设计出图专用章
桂林建筑规划设计集团有限公司(2)
资质证书编号 A245005143
广西壮族自治区住房和城乡建设厅监制
有效期至二〇二六年十二月三十一日

桂林建筑规划设计集团有限公司 GUILIN ARCHITECTURAL AND PLANNING DESIGN GROUP CO.,LTD 工程设计资质证书编号： A145A00494 工程设计资质证书编号： A245005143 城乡规划编制甲级（自资规甲字24450834） 自然筑就自然	建设单位	恭城瑶族自治县住房和城乡建设局	图　名	设　计	粟强发	粟强发	项目负责	苏萍		专　业	排水	图　号	PS-05-12
	项目名称	恭城县城污水管网完善工程	排水管道纵断面图(印山南路地块)	校　核	杨莹	杨莹	审　核	苏秀银		设计阶段	施工图	修改版次	0
	子项工程	雨污分流改造工程		专业负责	杨莹	杨莹	审　定	苏秀银		工程号	20260701	日　期	2026.9

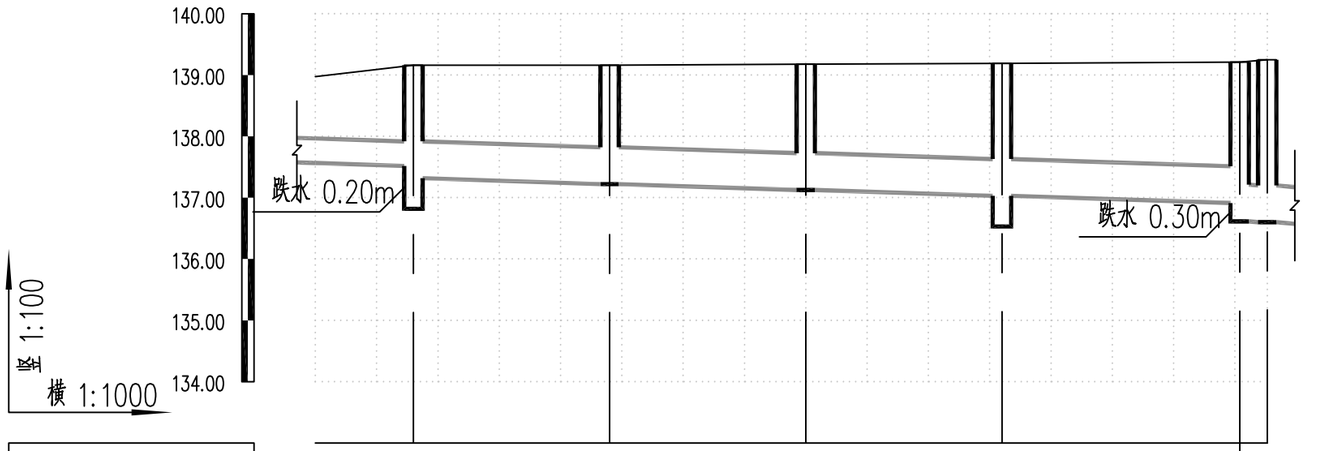

现状路面	巷道混凝土路面					支路沥青路面
现状路面标高(m)	139.160	139.160	139.176	139.191	139.210	139.250
设计管内底标高(m)	137.518 / 137.318	137.222	137.126	137.030	136.913 / 136.613	136.600
管径(mm)及坡度(‰)	DN400 3	DN600		3		
管道埋深(m)	1.642	1.842	1.938	2.050	2.161	2.297 / 2.597 / 2.650
平面距离(m)	16	32	32	32	39	4
井编号	BY20	BY21	BY22	BY23	BY24	BY13
井标准图号	20S515,页296	20S515,页29	20S515,页29	20S515,页313	20S515,页29	20S515,页29
井规格	ø1250	ø1000	ø1000	ø1250	ø1800	ø1000
管材、基础和接口形式	改性高密度聚乙烯(HDPE-M)双壁波纹管 砂垫层基础　带防脱件、弹性密封圈承插式连接					

市政
编号:20016
施工图技术审查专用章
南宁葛东规划建筑设计咨询有限公司
有限期至：2026年09月14日
广西壮族自治区住房和城乡建设厅监制

广西壮族自治区工程勘察设计出图专用章
桂林建筑规划设计集团有限公司(2)
资质证书编号 A245005143
广西壮族自治区住房和城乡建设厅监制
有效期至二〇二六年十二月三十一日

日期	签字	实名	专业	日期	签字	实名	专业	日期	签字	实名	专业	会签
			园林				给排水				道桥	
			建筑				电气				交通	

桂林建筑规划设计集团有限公司 GUILIN ARCHITECTURAL AND PLANNING DESIGN GROUP CO.,LTD 工程设计资质证书编号： A145A00494 工程设计资质证书编号： A245005143 城乡规划编制甲级（自资规甲字24450834）	建设单位	恭城瑶族自治县住房和城乡建设局	图　名	设　计	粟强发	粟强发	项目负责	苏萍		专　业	排水	图　号	PS-05-13
	项目名称	恭城县城污水管网完善工程	排水管道纵断面图(印山南路地块)	校　核	杨莹	杨莹	审　核	苏秀银		设计阶段	施工图	修改版次	0
	子项工程	雨污分流改造工程		专业负责	杨莹	杨莹	审　定	苏秀银		工程号	20260701	日　期	2026.9

会签	专业	实名	签字	日期
	给排水			
	道桥			
	电气			
	交通			

专业	实名	签字	日期
园林			
建筑			

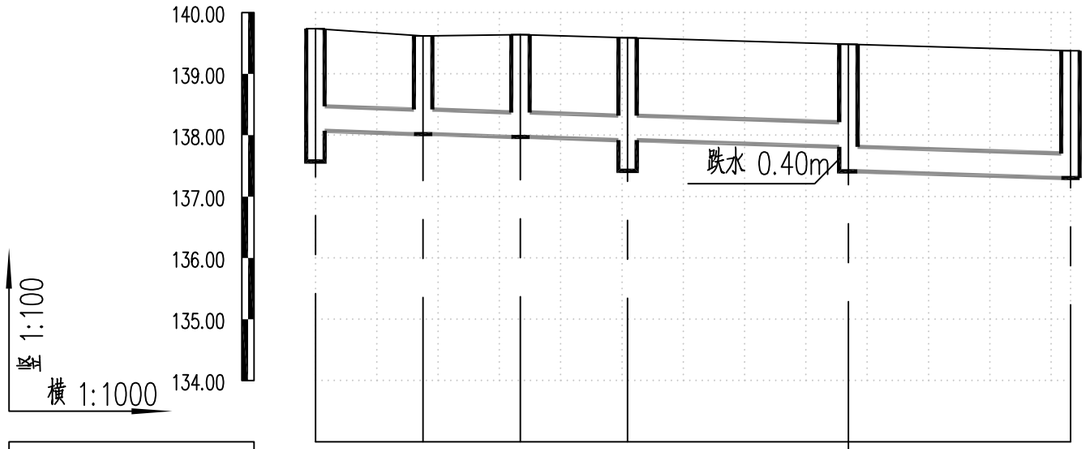

现状路面						
现状路面标高(m)	139.740	139.620	139.640	139.589	139.485	139.380
设计管内底标高(m)	138.073	138.020	137.972	137.920	137.812	137.412	137.303
管径(mm)及坡度(‰)	DN400 3					
管道埋深(m)	1.667	1.600	1.668	1.669	1.673	2.073	2.077
平面距离(m)	18	16	17	36	36	
井编号	BY25	BY26	BY27	BY28	BY29	BY30
井标准图号	20S515,页313	20S515,页29	20S515,页29	20S515,页313	20S515,页29	20S515,页29
井规格	ø1000	ø1000	ø1000	ø1000	ø1000	ø1000
管材、基础和接口形式	改性高密度聚乙烯(HDPE-M)双壁波纹管 砂垫层基础 带防脱件、弹性密封圈承插式连接					

市政
编号:20016
施工图技术审查专用章
南宁葛东规划建筑设计咨询有限公司
有限期至:2026年09月14日
广西壮族自治区住房和城乡建设厅监制

广西壮族自治区工程勘察设计出图专用章
桂林建筑规划设计集团有限公司(2)
资质证书编号 A245005143
广西壮族自治区住房和城乡建设厅监制
有效期至二〇二六年十二月三十一日

桂林建筑规划设计集团有限公司 GUILIN ARCHITECTURAL AND PLANNING DESIGN GROUP CO.,LTD 工程设计资质证书编号：A145A00494 工程设计资质证书编号：A245005143 城乡规划编制甲级（自资规甲字24450834）	建设单位	恭城瑶族自治县住房和城乡建设局	图名	设计	粟强发	粟强发	项目负责	苏萍		专业	排水	图号	PS-05-14
	项目名称	恭城县城污水管网完善工程	排水管道纵断面图(印山南路地块)	校核	杨莹	杨莹	审核	苏秀银		设计阶段	施工图	修改版次	0
	子项工程	雨污分流改造工程		专业负责	杨莹	杨莹	审定	苏秀银		工程号	20260701	日期	2026.9

序号	井编号	横坐标Y	纵坐标X	井底标高(m)	井深(m)	规格(mm)	井图号	序号	井编号	横坐标Y	纵坐标X	井底标高(m)	井深(m)	规格(mm)	井图号
		井坐标(m)								井坐标(m)					
1	SW1	481801.062	2748604.144	154.524	2.276	ø1000	20S515,页30	21	SW15-1	481570.140	2748794.442	154.358	1.742	ø1000	20S515,页30
2	SW1-1	481794.601	2748570.171	154.420	2.600	ø1000	20S515,页30	22	SW16	481556.594	2748822.256	153.340	2.660	ø1000	20S515,页30
3	SW2	481803.807	2748623.955	154.584	2.216	ø1000	20S515,页30	23	SW17	481542.120	2748838.798	152.637	1.763	ø1000	20S515,页30
4	SW3	481802.496	2748641.540	154.637	2.233	ø1000	20S515,页30	24	SW17-1	481537.403	2748832.230	152.761	1.639	ø1000	20S515,页30
5	SW4	481793.736	2748661.691	154.703	2.397	ø1000	20S515,页30	25	SW18	481531.784	2748850.537	152.136	1.604	ø1000	20S515,页30
6	SW4-1	481785.790	2748660.703	154.844	2.456	ø1000	20S515,页30	26	SW22-1	481499.209	2748957.607	146.850	1.310	ø1000	20S515,页30
7	SW5	481766.743	2748710.834	154.871	2.429	ø1000	20S515,页30	27	SW23	481518.533	2748976.498	146.744	1.056	ø1000	20S515,页30
8	SW6	481757.574	2748726.773	154.926	2.324	ø1000	20S515,页30	28	SW23-1	481498.534	2748970.351	146.812	1.388	ø1000	20S515,页30
9	SW6-1	481749.870	2748724.915	155.067	2.233	ø1000	20S515,页30	29	SW23-2	481502.360	2748975.314	146.793	1.407	ø1000	20S515,页30
10	SW7	481745.024	2748749.179	155.003	2.297	ø1000	20S515,页30	30	SW26	481477.562	2748699.977	159.925	2.175	ø1000	20S515,页30
11	SW7-1	481754.262	2748757.081	155.157	2.243	ø1000	20S515,页30	31	SW27	481487.448	2748698.470	159.685	2.315	ø1000	20S515,页30
12	SW8	481722.440	2748786.790	155.135	2.665	ø1000	20S515,页30	32	SW28	481506.881	2748698.684	159.219	2.171	ø1000	20S515,页30
13	SW9	481713.678	2748789.204	155.162	2.438	ø1000	20S515,页30	33	SW28-1	481508.193	2748686.428	159.256	2.134	ø1000	20S515,页30
14	SW10	481686.777	2748775.278	155.253	2.397	ø1000	20S515,页30	34	SW29	481514.268	2748701.679	159.028	2.280	ø1000	20S515,页30
15	SW11	481655.327	2748757.760	155.361	2.639	ø1000	20S515,页30	35	SW29-1	481504.683	2748711.890	159.070	2.600	ø1000	20S515,页30
16	SW12	481624.429	2748739.286	155.926	2.574	ø1000	20S515,页30	36	SW30	481532.765	2748709.248	158.548	2.552	ø1000	20S515,页30
17	SW12-1	481621.393	2748729.570	156.056	2.444	ø1000	20S515,页30	37	SW30-1	481525.963	2748715.410	158.576	2.524	ø1000	20S515,页30
18	SW13	481615.736	2748749.118	155.886	2.414	ø1000	20S515,页30	38	SW31	481560.655	2748720.433	157.827	2.173	ø1000	20S515,页30
19	SW14	481596.035	2748774.401	155.086	2.114	ø1000	20S515,页30	39	SW32	481588.576	2748731.176	157.109	2.191	ø1000	20S515,页30
20	SW15	481574.386	2748800.659	154.236	1.764	ø1000	20S515,页30	40	SW33	481609.051	2748738.639	156.586	1.714	ø1000	20S515,页30

市政 编号：200116
施工图技术审查专用章
南宁葛东规划建筑设计咨询有限公司
有限期至：2026年09月14日

广西壮族自治区工程勘察设计出图专用章
桂林建筑规划设计集团有限公司(2)
资质证书编号 A2445005143
广西壮族自治区住房和城乡建设厅监制
有效期至二〇二六年十二月三十一日

日期		
签字		
实名		
专业	园林	建筑
日期		
签字		
实名		
专业	给排水	电气
日期		
签字		
实名		
专业	道桥	交通
会签		

桂林建筑规划设计集团有限公司
GUILIN ARCHITECTURAL AND PLANNING DESIGN GROUP CO.,LTD
工程设计资质证书编号： A145A00494
工程设计资质证书编号： A245005143
城乡规划编制甲级（自资规甲字24450834）
自然筑就自然

建设单位	恭城瑶族自治县住房和城乡建设局	图名		设计	粟强发		项目负责	苏萍		专业	排水	图号	PS-06-01
项目名称	恭城县城污水管网完善工程	检查井表(印山南路地块)		校核	杨莹		审核	苏秀银		设计阶段	施工图	修改版次	0
子项工程	雨污分流改造工程			专业负责	杨莹		审定	苏秀银		工程号	20260701	日期	2026.9

序号	井编号	横坐标Y	纵坐标X	井底标高(m)	井深(m)	规格(mm)	井图号
		井坐标(m)					
41	SW34	481699.311	2748616.916	157.322	1.998	ø1000	20S515,页30
42	SW35	481681.646	2748619.950	157.268	2.152	ø1000	20S515,页30
43	SW36	481663.905	2748622.996	156.614	2.616	ø1000	20S515,页30
44	SW37	481667.519	2748652.114	156.526	2.604	ø1000	20S515,页30
45	SW38	481665.746	2748672.035	156.466	2.314	ø1000	20S515,页30
46	SW39	481660.079	2748691.191	156.406	2.194	ø1000	20S515,页30
47	SW40	481649.649	2748708.264	156.346	2.124	ø1000	20S515,页30
48	SW41	481637.534	2748724.178	155.986	2.464	ø1000	20S515,页30
49	SW42	481624.330	2748629.342	158.657	1.943	ø1000	20S515,页30
50	SW43	481644.174	2748626.266	157.934	2.066	ø1000	20S515,页30

会签	专业	实名	签字	日期
	园林			
	建筑			
	给排水			
	电气			
	道桥			
	交通			

市政
编号:20016
施工图技术审查专用章
南宁葛东规划建筑设计咨询有限公司
有限期至：2026年09月14日
广西壮族自治区住房和城乡建设厅监制

广西壮族自治区工程勘察设计出图专用章
桂林建筑规划设计集团有限公司(2)
资质证书编号 A245005143
广西壮族自治区住房和城乡建设厅监制
有效期至二〇二六年十二月三十一日

桂林建筑规划设计集团有限公司 GUILIN ARCHITECTURAL AND PLANNING DESIGN GROUP CO.,LTD 工程设计资质证书编号： A145A00494 工程设计资质证书编号： A245005143 城乡规划编制甲级（自资规甲字24450834） 自然筑就自然	建设单位	恭城瑶族自治县住房和城乡建设局	图　名	设　计	粟强发	粟强发	项目负责	苏萍	苏萍	专　业	排水	图　号	PS-06-02
	项目名称	恭城县城污水管网完善工程	检查井表(印山南路地块)	校　核	杨莹	杨莹	审　核	苏秀银	苏秀银	设计阶段	施工图	修改版次	0
	子项工程	雨污分流改造工程		专业负责	杨莹	杨莹	审　定	苏秀银	苏秀银	工程号	20260701	日　期	2026.9

日期		
签字		
实名		
专业	园林	建筑
日期		
签字		
实名		
专业	给排水	电气
日期		
签字		
实名		
专业	道桥	交通
会签		

序号	井编号	横坐标Y	纵坐标X	井底标高(m)	井深(m)	规格(mm)	井图号
		井坐标(m)					
1	BY1	482645.864	2747725.020	137.612	1.848	ø1000	20S515,页313
2	BY2	482641.342	2747708.185	138.060	1.470	ø1000	20S515,页29
3	BY3	482638.246	2747692.379	138.012	1.398	ø1000	20S515,页29
4	BY4	482635.579	2747674.130	137.456	1.880	ø1000	20S515,页313
5	BY5	482632.841	2747655.395	137.300	1.960	ø1000	20S515,页29
6	BY6	482631.530	2747637.820	137.247	2.003	ø1000	20S515,页29
7	BY7	482746.989	2747782.401	138.400	1.600	ø1000	20S515,页29
8	BY8	482743.426	2747760.902	137.835	2.105	ø1000	20S515,页313
9	BY9	482741.042	2747744.292	138.284	1.646	ø1000	20S515,页29
10	BY10	482736.978	2747714.681	138.195	2.295	ø1000	20S515,页29
11	BY11	482731.927	2747684.717	137.603	1.947	ø1000	20S515,页313
12	BY12	482727.941	2747657.010	137.200	2.200	ø1000	20S515,页29
13	BY13	482724.120	2747629.110	136.600	2.650	ø1800	20S515,页29
14	BY14	482800.855	2747282.710	137.666	1.924	ø1000	20S515,页313
15	BY15	482792.091	2747317.605	138.058	1.462	ø1000	20S515,页29
16	BY16	482783.148	2747352.499	137.950	1.500	ø1000	20S515,页29
17	BY17	482774.294	2747387.395	137.342	2.058	ø1000	20S515,页313
18	BY18	482765.441	2747422.288	137.734	1.616	ø1000	20S515,页29
19	BY19	482756.587	2747457.182	137.626	1.114	ø1000	20S515,页29
20	BY20	482747.733	2747492.076	136.818	2.342	ø1250	20S515,页313
21	BY21	482741.994	2747523.557	137.222	1.938	ø1000	20S515,页29
22	BY22	482736.254	2747555.038	137.126	2.050	ø1000	20S515,页29
23	BY23	482730.514	2747586.519	136.530	2.661	ø1250	20S515,页313
24	BY24	482723.494	2747624.662	136.613	2.597	ø1000	20S515,页29
25	BY25	482891.499	2747735.374	137.573	2.167	ø1000	20S515,页313
26	BY26	482890.128	2747717.861	138.020	1.600	ø1000	20S515,页29
27	BY27	482888.107	2747702.112	137.972	1.668	ø1000	20S515,页29
28	BY28	482886.571	2747684.705	137.420	2.169	ø1000	20S515,页313
29	BY29	482883.405	2747648.829	137.412	2.073	ø1000	20S515,页29
30	BY30	482879.690	2747612.790	137.303	2.077	ø1000	20S515,页29

序号	井编号	横坐标Y	纵坐标X	井底标高(m)	井深(m)	规格(mm)	井图号
		井坐标(m)					
1	SY1	481500.290	2748979.520	146.000	1.280	ø1000	20S515,页29
2	SY2	481499.892	2748995.052	145.953	1.247	ø1000	20S515,页29
3	SY3	481545.330	2748839.110	152.139	2.261	ø1000	20S515,页29
4	SY4	481537.624	2748854.532	152.001	1.739	ø1000	20S515,页29
5	SY5	481561.544	2748868.965	151.777	1.562	ø1000	20S515,页29

市政
编号：20016
施工图技术审查专用章
南宁葛东规划建筑设计咨询有限公司
有限期至：2026年09月14日
广西壮族自治区住房和城乡建设厅监制

广西壮族自治区工程勘察设计出图专用章
桂林建筑规划设计集团有限公司(2)
资质证书编号 A245005143
广西壮族自治区住房和城乡建设厅监制
有效期至二〇二六年十二月三十一日

桂林建筑规划设计集团有限公司 GUILIN ARCHITECTURAL AND PLANNING DESIGN GROUP CO.,LTD 工程设计资质证书编号： A145A00494 工程设计资质证书编号： A245005143 城乡规划编制甲级（自资规甲字24450834）	建设单位	恭城瑶族自治县住房和城乡建设局	图　名	设　计	粟强发	粟强发	项目负责	苏萍		专　业	排水	图　号	PS-06-03
	项目名称	恭城县城污水管网完善工程	检查井表(印山南路地块)	校　核	杨莹	杨莹	审　核	苏秀银		设计阶段	施工图	修改版次	0
	子项工程	雨污分流改造工程		专业负责	杨莹	杨莹	审　定	苏秀银		工程号	20260701	日　期	2026.9

会签	专业	实名	签字	日期	专业	实名	签字	日期
	道桥				园林			
	交通				建筑			
	给排水							
	电气							

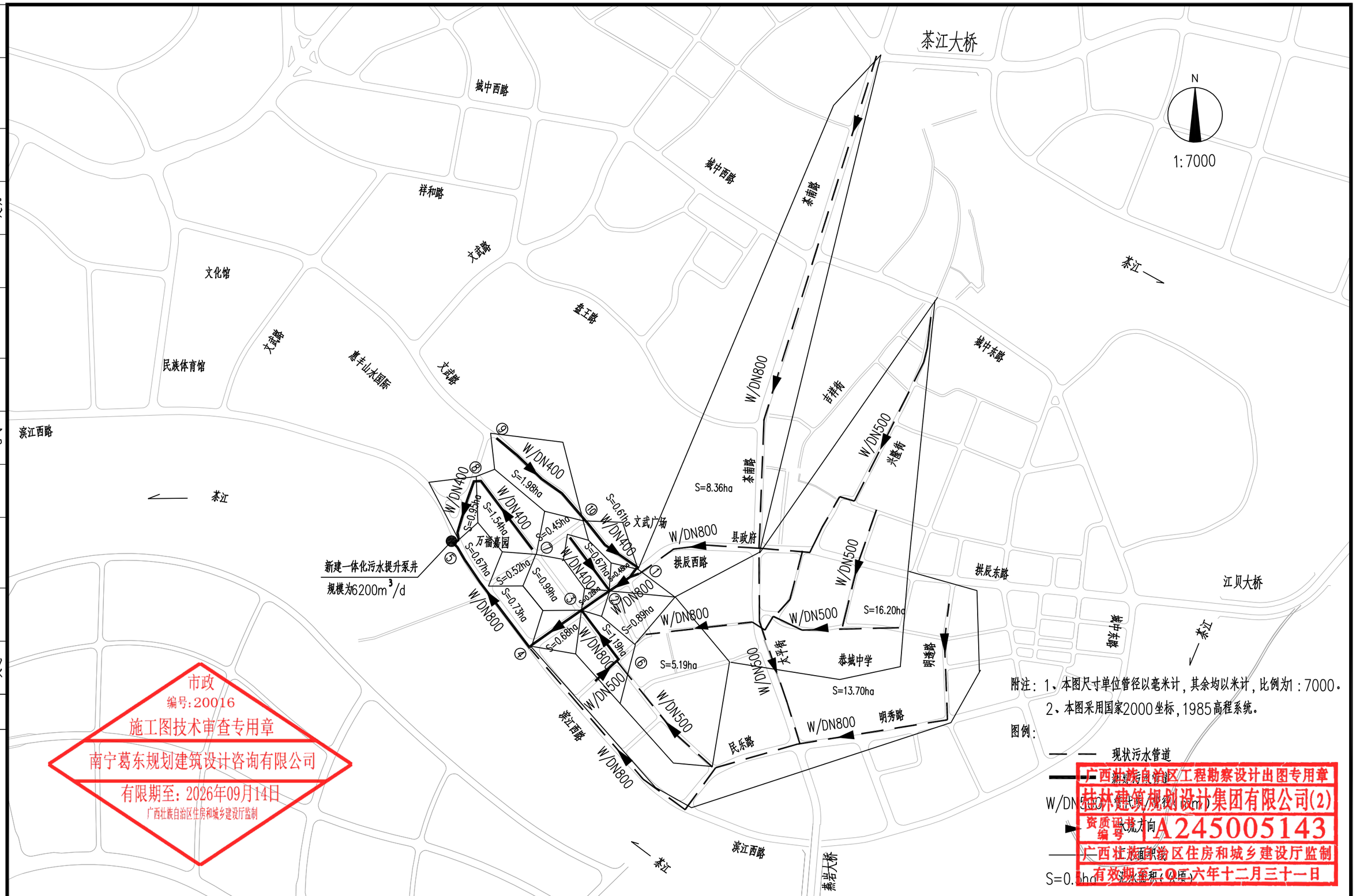

附注：1、本图尺寸单位管径以毫米计，其余均以米计，比例为1：7000。
2、本图采用国家2000坐标，1985高程系统。

图例：

现状污水管道

新建污水管道

W/DN500 管材(现状/规划)(管径)

污水流向

S=0.3ha 汇水面积(公顷)

市政
编号：20016
施工图技术审查专用章
南宁葛东规划建筑设计咨询有限公司
有限期至：2026年09月14日
广西壮族自治区住房和城乡建设厅监制

广西壮族自治区工程勘察设计出图专用章
桂林建筑规划设计集团有限公司(2)
资质证书编号 A245005143
广西壮族自治区住房和城乡建设厅监制
有效期至二〇二六年十二月三十一日

桂林建筑规划设计集团有限公司 GUILIN ARCHITECTURAL AND PLANNING DESIGN GROUP CO.,LTD 工程设计资质证书编号：A145A00494 工程设计资质证书编号：A245005143 城乡规划编制甲级（自资规甲字24450834） 自然筑就自然	建设单位	恭城瑶族自治县住房和城乡建设局	图　名	设　计	杨莹	杨莹	项目负责	苏萍	苏萍	专　业	排水	图　号	PS-07
	项目名称	恭城县城污水管网完善工程	污水管道总平面图（文武路地块）	校　核	粟强发	粟强发	审　核	苏秀银	苏秀银	设计阶段	施工图	修改版次	0
	子项工程	雨污分流改造工程		专业负责	杨莹	杨莹	审　定	苏秀银	苏秀银	工程号	20260701	日　期	2026.9

日期		
签字		
实名		
专业	园林	建筑
日期		
签字		
实名		
专业	给排水	电气
日期		
签字		
实名		
专业	道桥	交通
会签		

主要工程数量表(文武路地块)

系统	编号	名称	规格	单位	数量	材料	备注
污水	1	污水检查井	ø1000	座	31	钢砼	20S515,页30
	2	污水检查井	ø1250	座	13	钢砼	20S515,页30
	3	污水检查井	ø1500	座	3	钢砼	20S515,页30
	4	污水沉泥井	ø1500	座	1	钢砼	20S515,页313
	5	污水检查井	1700x1700	座	1	钢砼	20S515,页64
	6	污水闸门井	2000x2000	座	1	钢砼	详见PS-13 W16
	7	阀门井(含闸阀)	ø1200	座	1	砖砌	详见07MS101-14 FM2
	8	电磁流量计井(含电磁流量计)	1300x1300	座	1	钢砼	详见07MS101-66 FM3
	9	改性高密度聚乙烯(HDPE-M)双壁波纹管	DN500	米	68		环刚度SN12.5 T/CECS 10022-2021
	10	改性高密度聚乙烯(HDPE-M)双壁波纹管	DN400	米	790		环刚度SN12.5 T/CECS 10022-2021
	11	II级钢筋混凝土承插口管	d800	米	651	钢砼	GB/T 11836-2023
	12	聚乙烯PE100管	dn200	米	14		SDR17 PN1.6
	13	PVC-U管	DN150	米	75		环刚度SN8 GB/T20221-2023
	14	一体化污水提升泵井	6200m³/d	座	1		详见PS-12~16
	15	破井修复	ø1250	座	2		现状井W1 W46
	16	井筒防坠网		套	49		
	17	检查井井圈加固		座	49		
	18	无盖警示装置		座	49		
	19	钢板桩支护		米	1662		详见结构设计图纸
	20	抽水台班		台班	50		
	21	用C20砼封堵DN150~DN500污水管道		立方米	1		封堵管口13处,封指厚度按0.2m,工程量仅供参考,以实际计
	22	拉杆 ⌀14		kg	215		
雨水	1	雨水检查井	ø1000	座	3	钢砼	20S515,页29
	2	雨水沉泥井	ø1000	座	1	钢砼	20S515,页313
	3	改性高密度聚乙烯(HDPE-M)双壁波纹管	DN300	米	83		环刚度SN12.5 T/CECS 10022-2021
	4	II级钢筋混凝土承插口管	d300	米	280	钢砼	GB/T 11836-2023 雨水口连接管 360°砼全包 覆土0.7m 其中250米为现状施工破除后恢复的暂估量
	5	装配式偏沟式双箅雨水口		座	47	钢砼	详见16S518,页43 其中42座为现状施工破除后恢复的暂估量

市政
编号:20016
施工图技术审查专用章
南宁葛东规划建筑设计咨询有限公司
有限期至:2026年09月14日
广西壮族自治区住房和城乡建设厅监制

广西壮族自治区工程勘察设计出图专用章
桂林建筑规划设计集团有限公司(2)
资质证书编号 A245005143
广西壮族自治区住房和城乡建设厅监制
有效期至二〇二六年十二月三十一日

桂林建筑规划设计集团有限公司 GUILIN ARCHITECTURAL AND PLANNING DESIGN GROUP CO.,LTD 工程设计资质证书编号: A145A00494 工程设计资质证书编号: A245005143 城乡规划编制甲级(自资规甲字24450834)	建设单位	恭城瑶族自治县住房和城乡建设局	图名	设计	杨莹	杨莹	项目负责	苏萍	苏萍	专业	排水	图号	PS-08
	项目名称	恭城县城污水管网完善工程	主要工程数量表(文武路地块)	校核	粟强发	粟强发	审核	苏秀银	苏秀银	设计阶段	施工图	修改版次	0
	子项工程	雨污分流改造工程		专业负责	杨莹	杨莹	审定	苏秀银	苏秀银	工程号	20260701	日期	2026.9

会签	专业	实名	签字	日期
	给排水			
	电气			
	道桥			
	交通			
	园林			
	建筑			

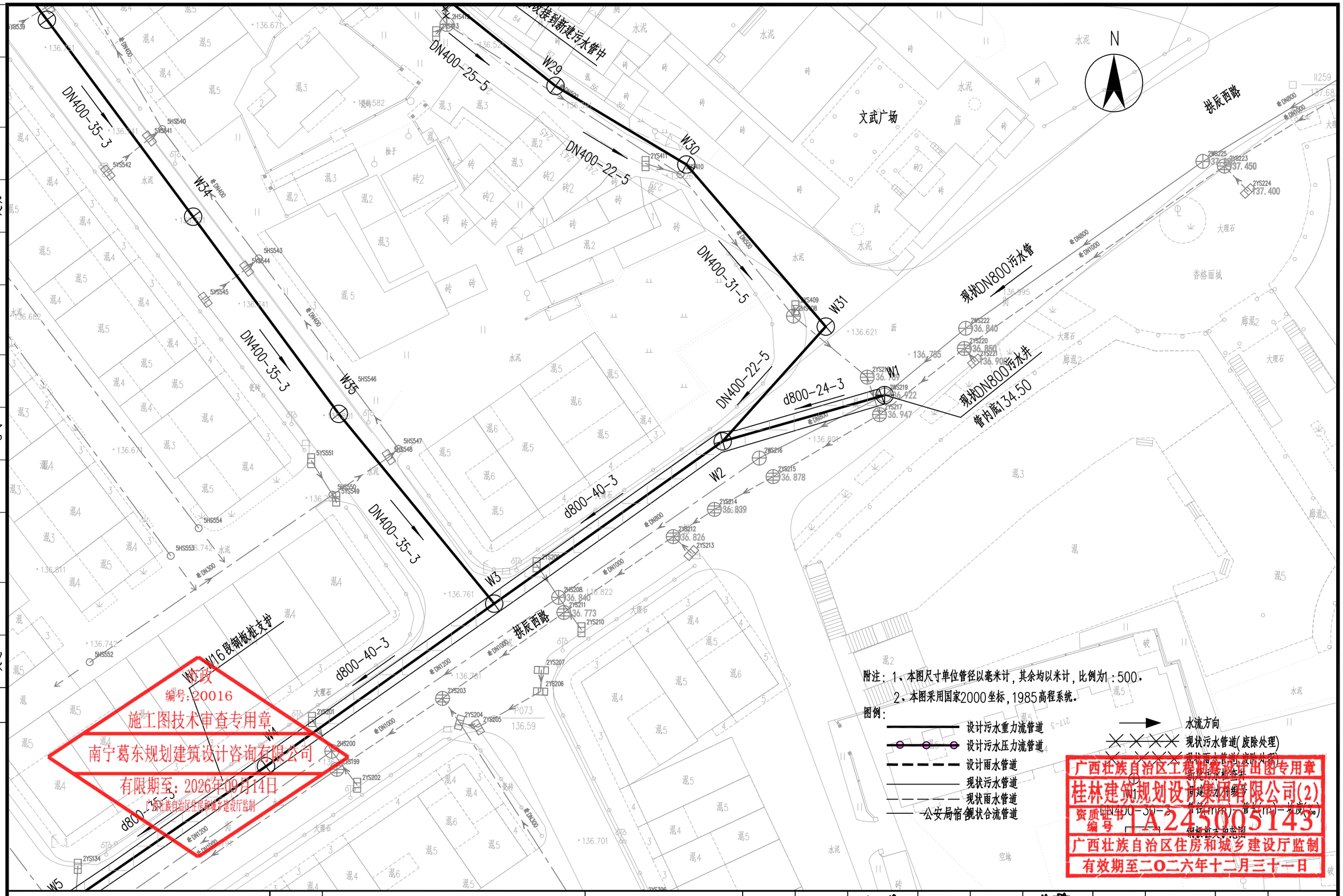

桂林建筑规划设计集团有限公司 GUILIN ARCHITECTURAL AND PLANNING DESIGN GROUP CO.,LTD 工程设计资质证书编号： A145A00494 工程设计资质证书编号： A245005143 城乡规划编制甲级（自资规甲字24450834）	建设单位	恭城瑶族自治县住房和城乡建设局	图　名	设　计	杨莹	杨莹	项目负责	苏萍	苏萍	专　业	排水	图　号	PS-09-01
	项目名称	恭城县城污水管网完善工程	污水管道平面布置图（文武路地块）	校　核	粟强发	粟强发	审　核	苏秀银	苏秀银	设计阶段	施工图	修改版次	0
	子项工程	雨污分流改造工程		专业负责	杨莹	杨莹	审　定	苏秀银	苏秀银	工程号	20260701	日　期	2026.9

日期		
签字		
实名		
专业	园林	建筑
日期		
签字		
实名		
专业	给排水	电气
日期		
签字		
实名		
专业	道桥	交通
会签		

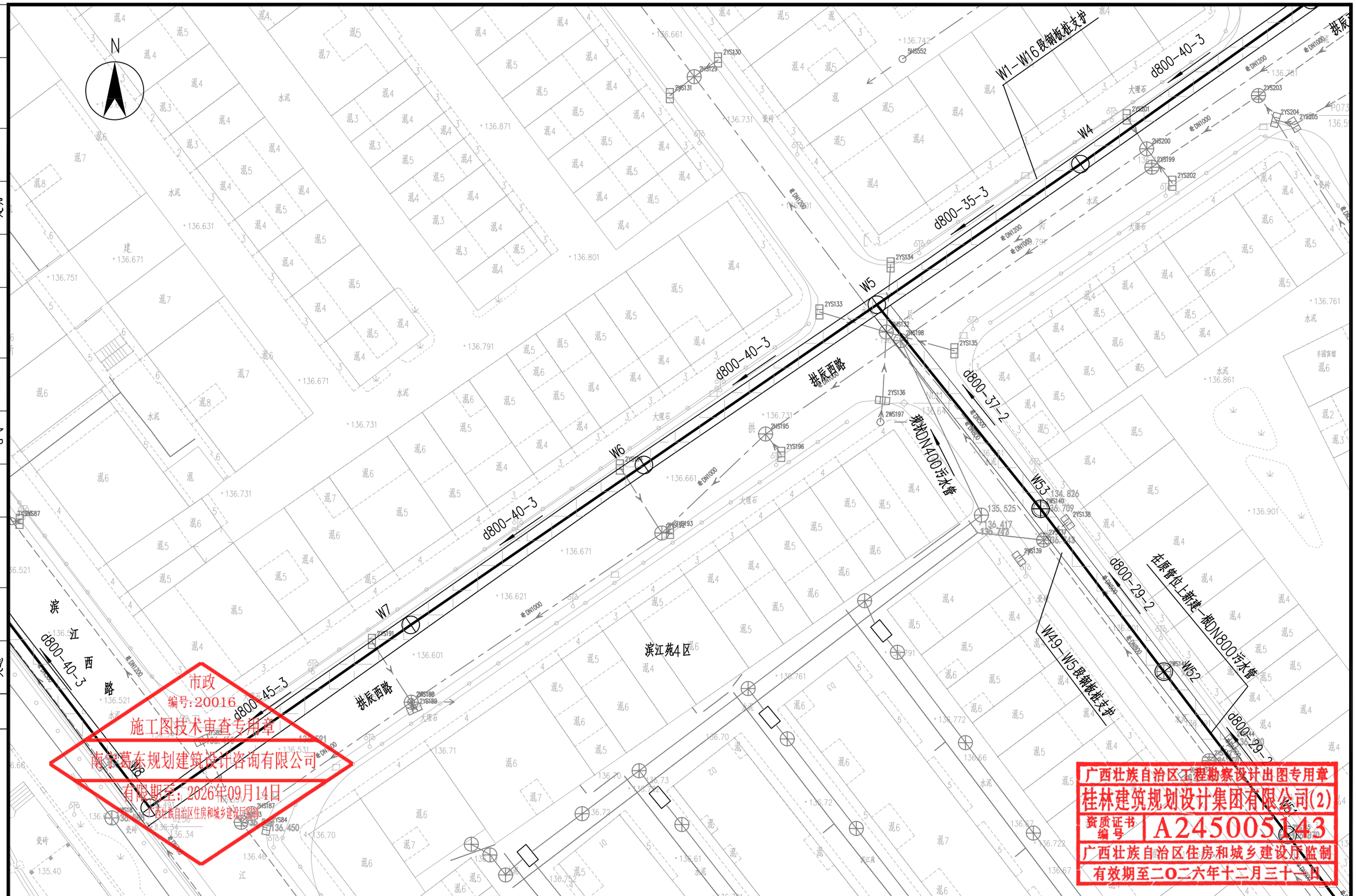

市政
编号:20016
施工图技术审查专用章
南宁葛东规划建筑设计咨询有限公司
有限期至：2026年09月14日
广西壮族自治区住房和城乡建设厅监制

广西壮族自治区工程勘察设计出图专用章
桂林建筑规划设计集团有限公司(2)
资质证书编号 A245005143
广西壮族自治区住房和城乡建设厅监制
有效期至二〇二六年十二月三十一日

桂林建筑规划设计集团有限公司 GUILIN ARCHITECTURAL AND PLANNING DESIGN GROUP CO.,LTD 工程设计资质证书编号： A145A00494 工程设计资质证书编号： A245005143 城乡规划编制甲级（自资规甲字24450834） 自然筑就自然	建设单位	恭城瑶族自治县住房和城乡建设局	图　名	设　计	杨莹	杨莹	项目负责	苏萍	苏萍	专　业	排水	图　号	PS-09-02
	项目名称	恭城县城污水管网完善工程	污水管道平面布置图（西辰路-地块）	校　核	粟强发	粟强发	审　核	苏秀银	苏秀银	设计阶段	施工图	修改版次	0
	子项工程	雨污分流改造工程		专业负责	杨莹	杨莹	审　定	苏秀银	苏秀银	工程号	20260701	日　期	2026.9

会签	专业	实名	签字	日期
	道桥			
	交通			
	给排水			
	电气			
	园林			
	建筑			

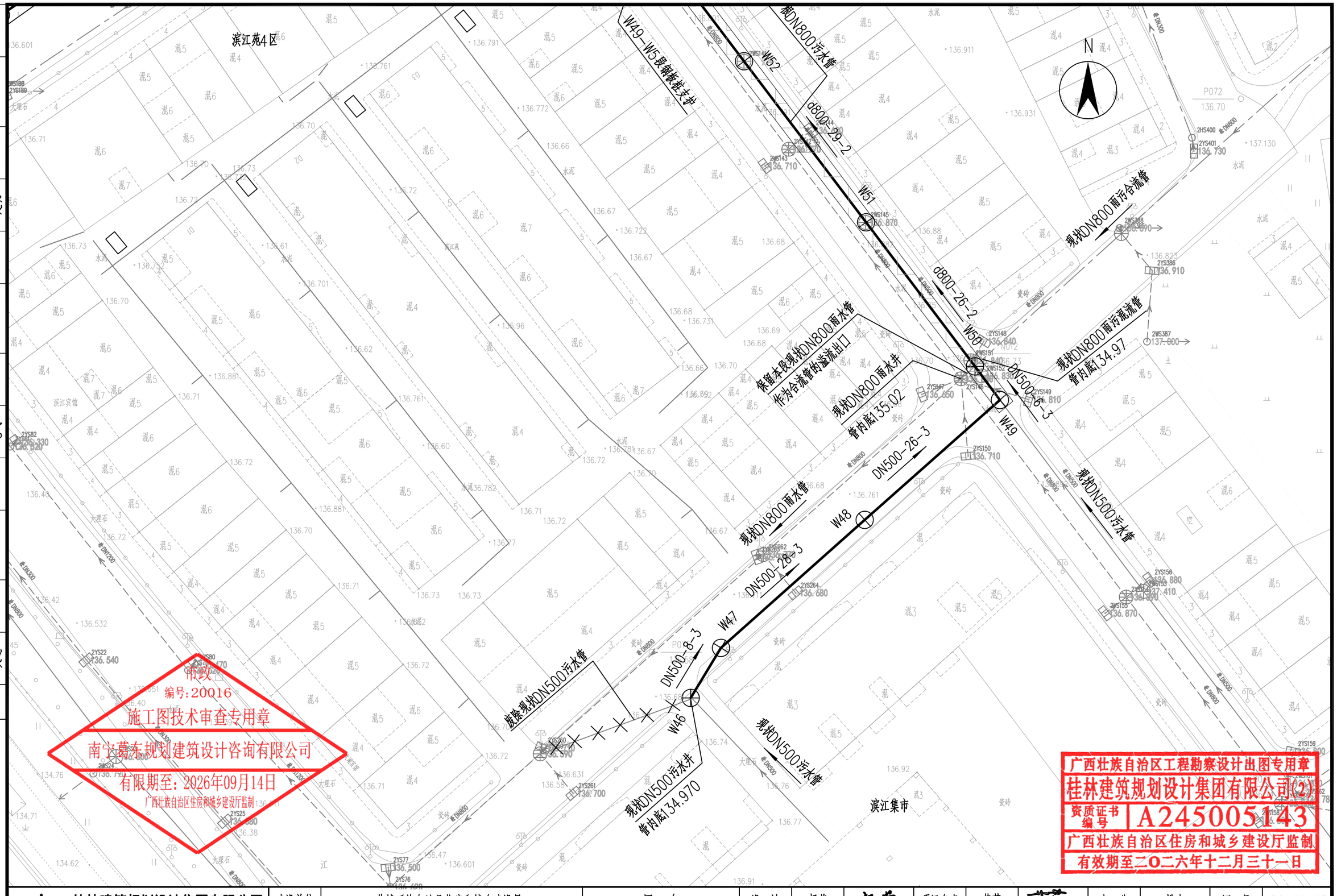

市政
编号:20016
施工图技术审查专用章
南宁葛东规划建筑设计咨询有限公司
有限期至：2026年09月14日
广西壮族自治区住房和城乡建设厅监制

广西壮族自治区工程勘察设计出图专用章
桂林建筑规划设计集团有限公司(2)
资质证书编号 A245005143
广西壮族自治区住房和城乡建设厅监制
有效期至二〇二六年十二月三十一日

桂林建筑规划设计集团有限公司 GUILIN ARCHITECTURAL AND PLANNING DESIGN GROUP CO.,LTD 工程设计资质证书编号： A145A00494 工程设计资质证书编号： A245005143 城乡规划编制甲级（自资规甲字24450834）	建设单位	恭城瑶族自治县住房和城乡建设局	图　名	设　计	杨莹	杨莹	项目负责	苏萍	苏萍	专　业	排水	图　号	PS-09-03
	项目名称	恭城县城污水管网完善工程	污水管道平面布置图（文武路地块）	校　核	粟强发	粟强发	审　核	苏秀银	苏秀银	设计阶段	施工图	修改版次	0
	子项工程	雨污分流改造工程		专业负责	杨莹	杨莹	审　定	苏秀银	苏秀银	工程号	20260701	日　期	2026.9

会签	专业	实名	签字	日期
	交通			
	道桥			
	给排水			
	电气			
	园林			
	建筑			

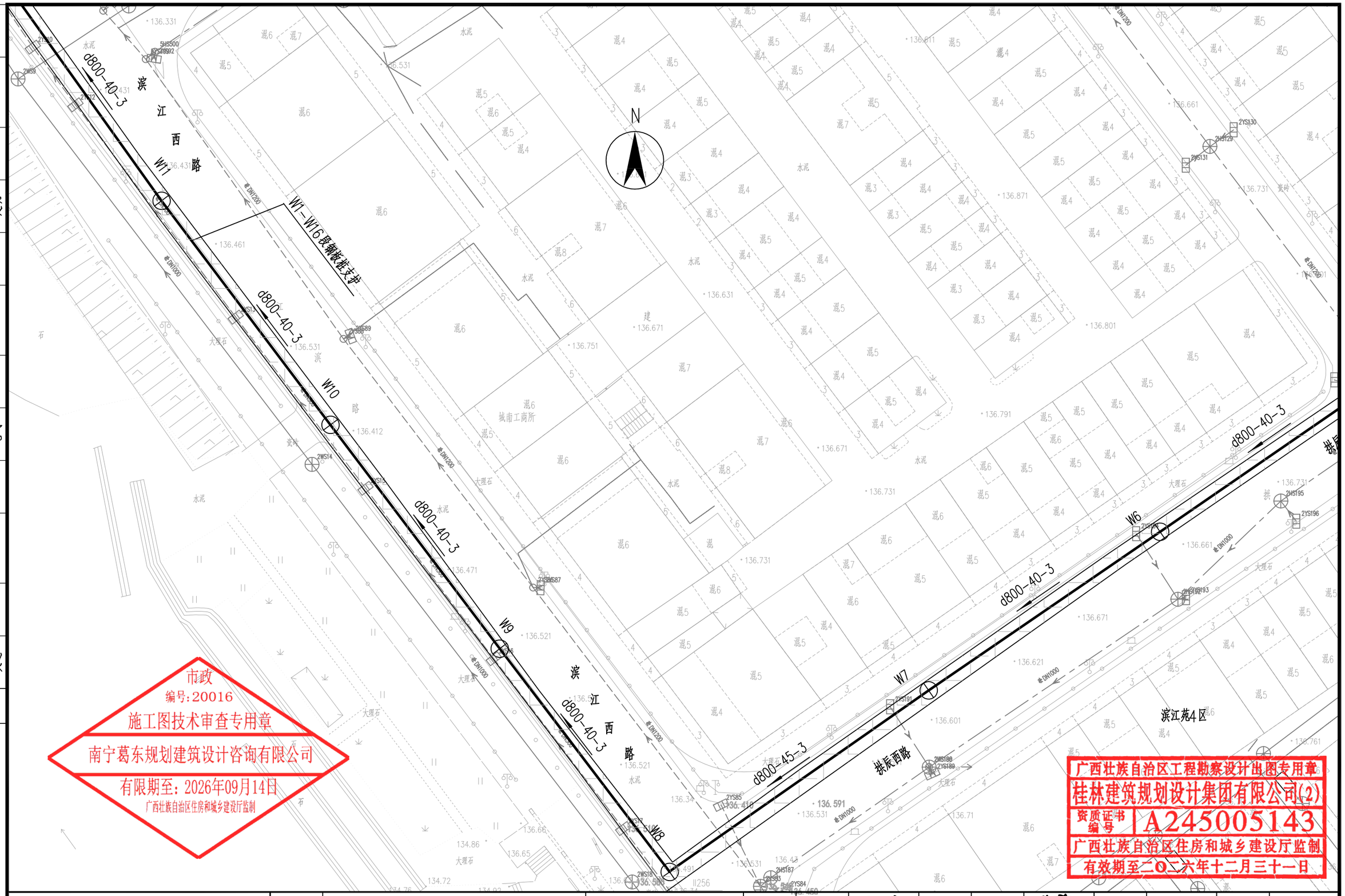

桂林建筑规划设计集团有限公司 GUILIN ARCHITECTURAL AND PLANNING DESIGN GROUP CO.,LTD 工程设计资质证书编号： A145A00494 工程设计资质证书编号： A245005143 城乡规划编制甲级（自资规甲字24450834）	建设单位	恭城瑶族自治县住房和城乡建设局	图　名	设　计	杨莹	杨莹	项目负责	苏萍	苏萍	专　业	排水	图　号	PS-09-04
	项目名称	恭城县城污水管网完善工程	污水管道平面布置图（文武路地块）	校　核	粟强发	粟强发	审　核	苏秀银	苏秀银	设计阶段	施工图	修改版次	0
	子项工程	雨污分流改造工程		专业负责	杨莹	杨莹	审　定	苏秀银	苏秀银	工程号	20260701	日　期	2026.9

会签	专业	实名	签字	日期
	道桥			
	交通			
	给排水			
	电气			
	园林			
	建筑			

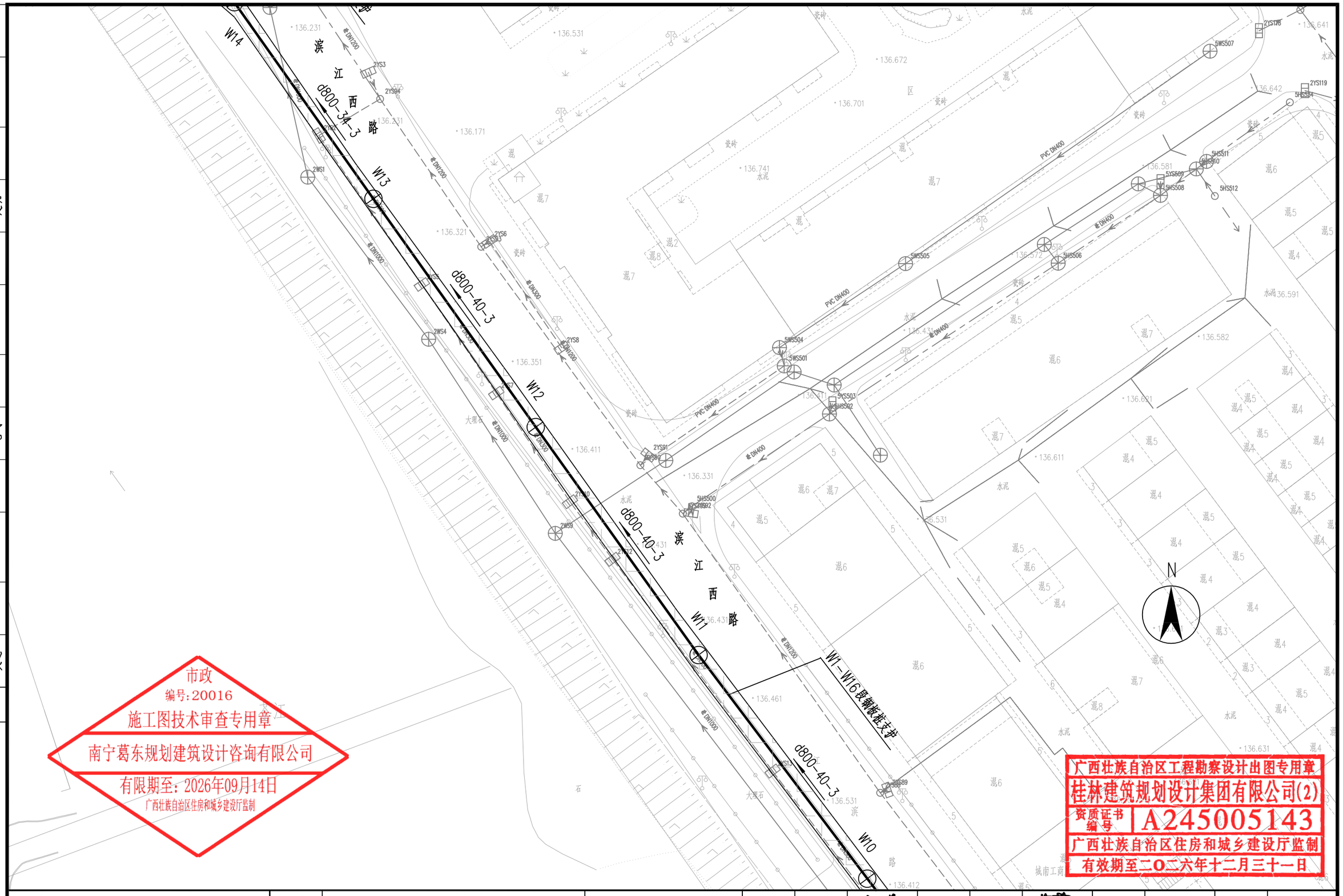

市政
编号:20016
施工图技术审查专用章
南宁葛东规划建筑设计咨询有限公司
有限期至：2026年09月14日
广西壮族自治区住房和城乡建设厅监制

广西壮族自治区工程勘察设计出图专用章
桂林建筑规划设计集团有限公司(2)
资质证书编号 A245005143
广西壮族自治区住房和城乡建设厅监制
有效期至二〇二六年十二月三十一日

桂林建筑规划设计集团有限公司 GUILIN ARCHITECTURAL AND PLANNING DESIGN GROUP CO.,LTD 工程设计资质证书编号： A145A00494 工程设计资质证书编号： A245005143 城乡规划编制甲级（自资规甲字24450834） 自然筑就自然	建设单位	恭城瑶族自治县住房和城乡建设局	图　名	设　计	杨莹	杨莹	项目负责	苏萍	苏萍	专　业	排水	图　号	PS-09-05
	项目名称	恭城县城污水管网完善工程	污水管道平面布置图（文武路地块）	校　核	粟强发	粟强发	审　核	苏秀银	苏秀银	设计阶段	施工图	修改版次	0
	子项工程	雨污分流改造工程		专业负责	杨莹	杨莹	审　定	苏秀银	苏秀银	工程号	20260701	日　期	2026.9

专业	实名	签字	日期	专业	实名	签字	日期
给排水				园林			
电气				建筑			
道桥				交通			
会签							

现状DN1000污水井
管内底134.12

新建一体化污水提升泵井
规模为6200m³/d
X 2747721.979
Y 81627.499

市政
编号:20016
施工图技术审查专用章
南宁葛东规划建筑设计咨询有限公司
有限期至：2026年09月14日
广西壮族自治区住房和城乡建设厅监制

广西壮族自治区工程勘察设计出图专用章
桂林建筑规划设计集团有限公司(2)
资质证书编号 A245005143
广西壮族自治区住房和城乡建设厅监制
有效期至二〇二六年十二月三十一日

桂林建筑规划设计集团有限公司 GUILIN ARCHITECTURAL AND PLANNING DESIGN GROUP CO.,LTD 工程设计资质证书编号： A145A00494 工程设计资质证书编号： A245005143 城乡规划编制甲级（自资规甲字24450834）	建设单位	恭城瑶族自治县住房和城乡建设局	图　名	设　计	杨莹	杨莹	项目负责	苏萍	苏萍	专　业	排水	图　号	PS-09-06
	项目名称	恭城县城污水管网完善工程	污水管道平面布置图（文武路地块）	校　核	粟强发	粟强发	审　核	苏秀银	苏秀银	设计阶段	施工图	修改版次	0
	子项工程	雨污分流改造工程		专业负责	杨莹	杨莹	审　定	苏秀银	苏秀银	工程号	20260701	日　期	2026.9

会签	专业	实名	签字	日期
	道桥			
	交通			
	给排水			
	电气			
	园林			
	建筑			

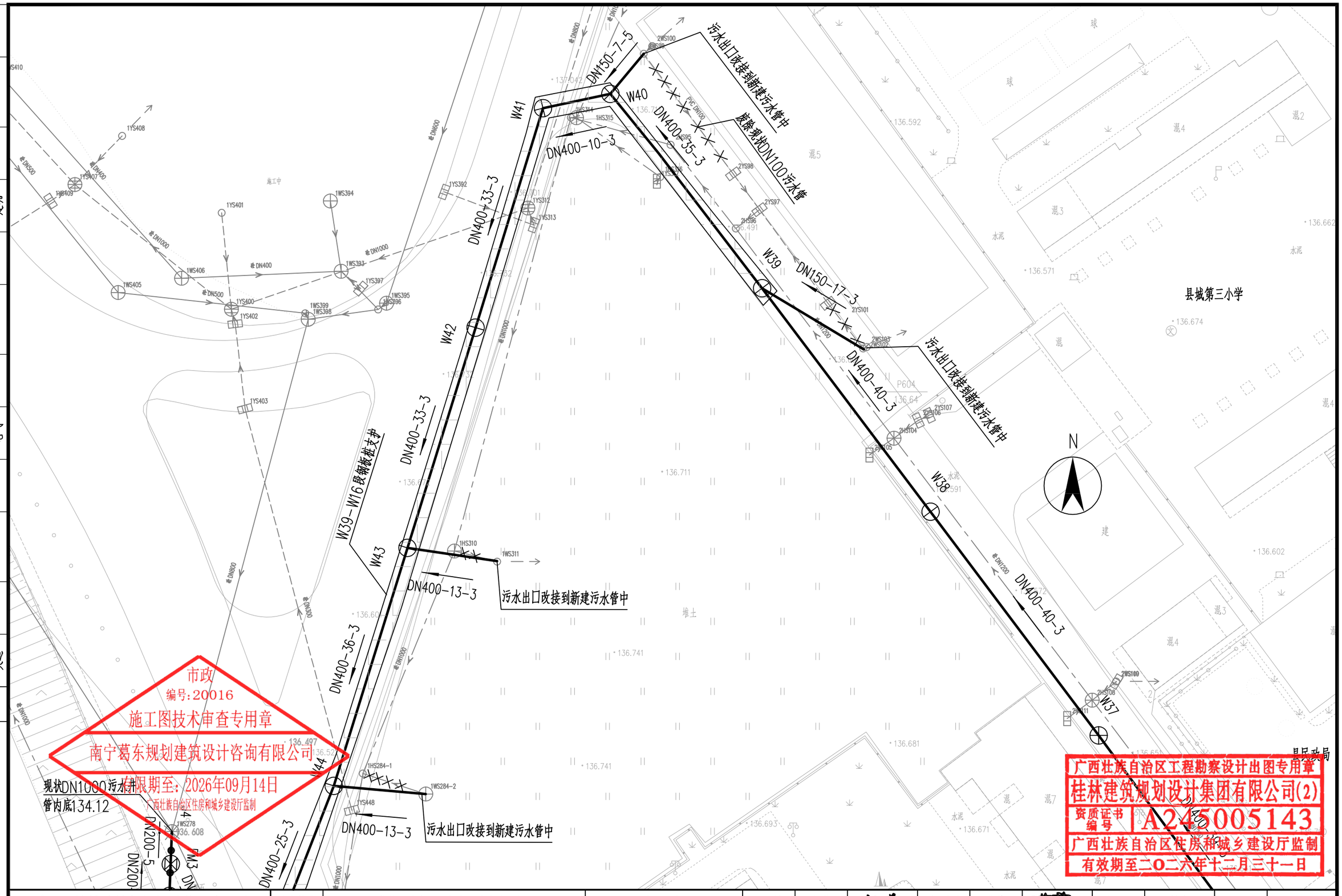

市政
编号:20016
施工图技术审查专用章
南宁葛东规划建筑设计咨询有限公司
有限期至：2026年09月14日
广西壮族自治区住房和城乡建设厅监制

广西壮族自治区工程勘察设计出图专用章
桂林建筑规划设计集团有限公司(2)
资质证书编号 A245005143
广西壮族自治区住房和城乡建设厅监制
有效期至二〇二六年十二月三十一日

桂林建筑规划设计集团有限公司 GUILIN ARCHITECTURAL AND PLANNING DESIGN GROUP CO.,LTD 工程设计资质证书编号： A145A00494 工程设计资质证书编号： A245005143 城乡规划编制甲级（自资规甲字24450834） 自然筑就自然	建设单位	恭城瑶族自治县住房和城乡建设局	图　名	设　计	杨莹	杨莹	项目负责	苏萍	苏萍	专　业	排水	图　号	PS-09-07
	项目名称	恭城县城污水管网完善工程	污水管道平面布置图（文武路地块）	校　核	粟强发	粟强发	审　核	苏秀银	苏秀银	设计阶段	施工图	修改版次	0
	子项工程	雨污分流改造工程		专业负责	杨莹	杨莹	审　定	苏秀银	苏秀银	工程号	20260701	日　期	2026.9

会签	专业	实名	签字	日期
	道桥	交通		
	给排水	电气		
	园林	建筑		

W42

DN1000

1HS310

1WS311

13-3

污水出口改接到新建污水管中

W39

DN150-17-3

2YS101

2WS103

2WS102

DN1200

DN400-40-3

污水出口改接到新建污水管中

P604

136.64

2YS107

2WS106

2HST04

2WS105

W38

DN1200

DN400-40-3

2WS100

2HST08

W37

2WS111

DN1200

DN400-39-3

W36

2YS114

2HS112

2WS113

2YS117

2HS120

2YS118

2YS116

5WS507

DN400-23-5

N

县城第三小学

县青少年活动中心

县民政局

县文化旅游局

万福嘉园

堆土

136.711

136.741

136.681

136.693

136.671

136.651

136.781

136.621

136.531

136.501

136.571

136.674

136.631

136.652

136.592

136.671

136.602

136.691

136.772

136.681

136.651

136.819

136.760

136.641

136.642

136.771

137.164

136.591

136.732

136.741

市政
编号:20016
施工图技术审查专用章
南宁葛东规划建筑设计咨询有限公司
有限期至：2026年09月14日
广西壮族自治区住房和城乡建设厅监制

广西壮族自治区工程勘察设计出图专用章
桂林建筑规划设计集团有限公司(2)
资质证书编号 A245005143
广西壮族自治区住房和城乡建设厅监制
有效期至二〇二六年十二月三十一日

桂林建筑规划设计集团有限公司 GUILIN ARCHITECTURAL AND PLANNING DESIGN GROUP CO.,LTD 工程设计资质证书编号： A145A00494 工程设计资质证书编号： A245005143 城乡规划编制甲级（自资规甲字24450834）	建设单位	恭城瑶族自治县住房和城乡建设局	图　名	设　计	杨莹	杨莹	项目负责	苏萍	苏萍	专　业	排水	图　号	PS-09-08
	项目名称	恭城县城污水管网完善工程	污水管道平面布置图（文武路地块）	校　核	粟强发	粟强发	审　核	苏秀银	苏秀银	设计阶段	施工图	修改版次	0
	子项工程	雨污分流改造工程		专业负责	杨莹	杨莹	审　定	苏秀银	苏秀银	工程号	20260701	日　期	2026.9

日期		
签字		
实名		
专业	园林	建筑
日期		
签字		
实名		
专业	给排水	电气
日期		
签字		
实名		
专业	道桥	交通
会签		

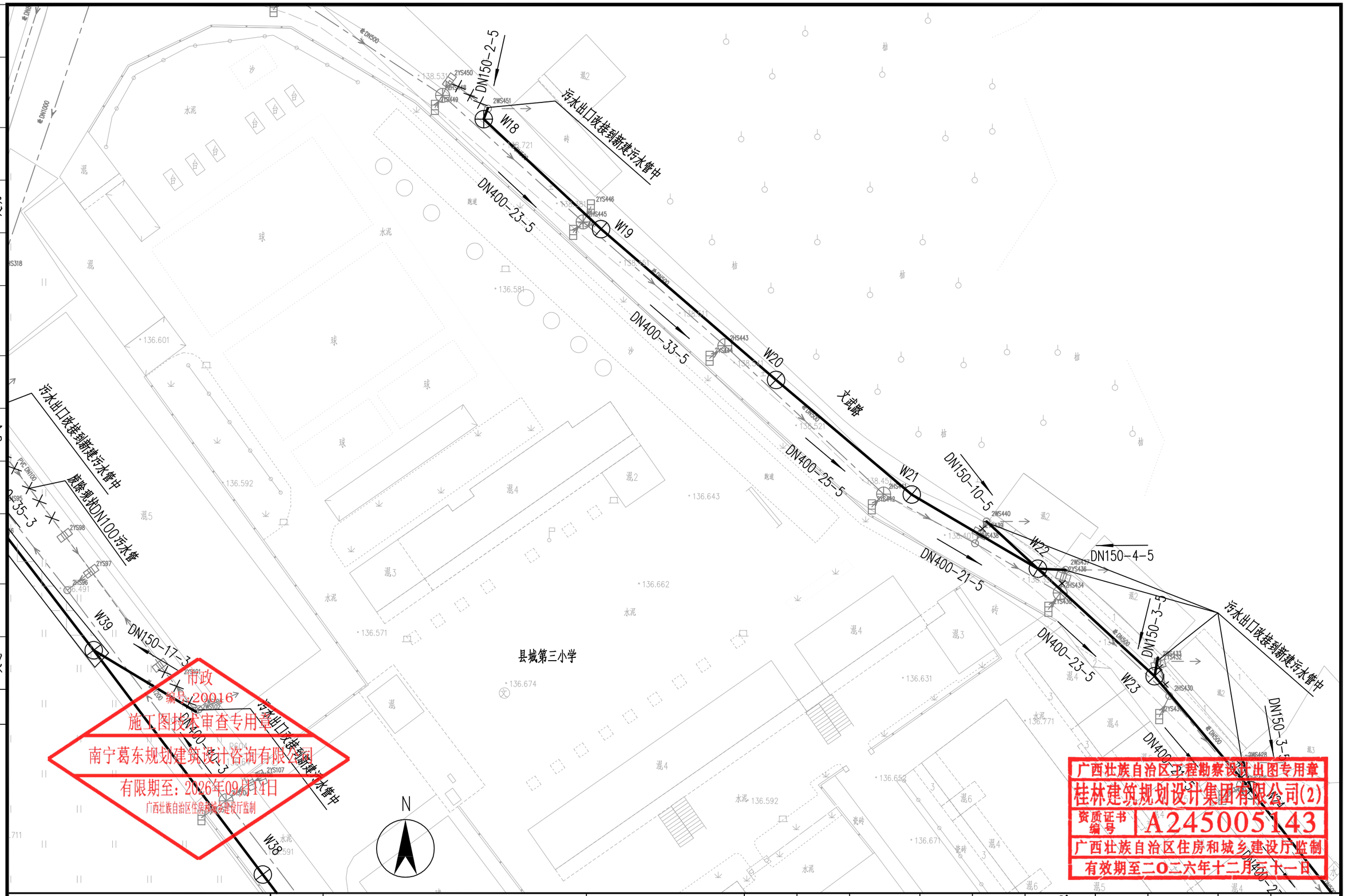

市政
编号：20016
施工图技术审查专用章
南宁葛东规划建筑设计咨询有限公司
有限期至：2026年09月14日
广西壮族自治区住房和城乡建设厅监制

广西壮族自治区工程勘察设计出图专用章
桂林建筑规划设计集团有限公司(2)
资质证书编号 A245005143
广西壮族自治区住房和城乡建设厅监制
有效期至二〇二六年十二月三十一日

桂林建筑规划设计集团有限公司 GUILIN ARCHITECTURAL AND PLANNING DESIGN GROUP CO.,LTD 工程设计资质证书编号： A145A00494 工程设计资质证书编号： A245005143 城乡规划编制甲级（自资规甲字24450834） 自然筑就自然	建设单位	恭城瑶族自治县住房和城乡建设局	图　名	设　计	杨莹	杨莹	项目负责	苏萍	苏萍	专　业	排水	图　号	PS-09-09
	项目名称	恭城县城污水管网完善工程	污水管道平面布置图（文武路地块）	校　核	粟强发	粟强发	审　核	苏秀银	苏秀银	设计阶段	施工图	修改版次	0
	子项工程	雨污分流改造工程		专业负责	杨莹	杨莹	审　定	苏秀银	苏秀银	工程号	20260701	日　期	2026.9

专业	实名	签字	日期	专业	实名	签字	日期
给排水				园林			
电气				建筑			
道桥				交通			
会签							

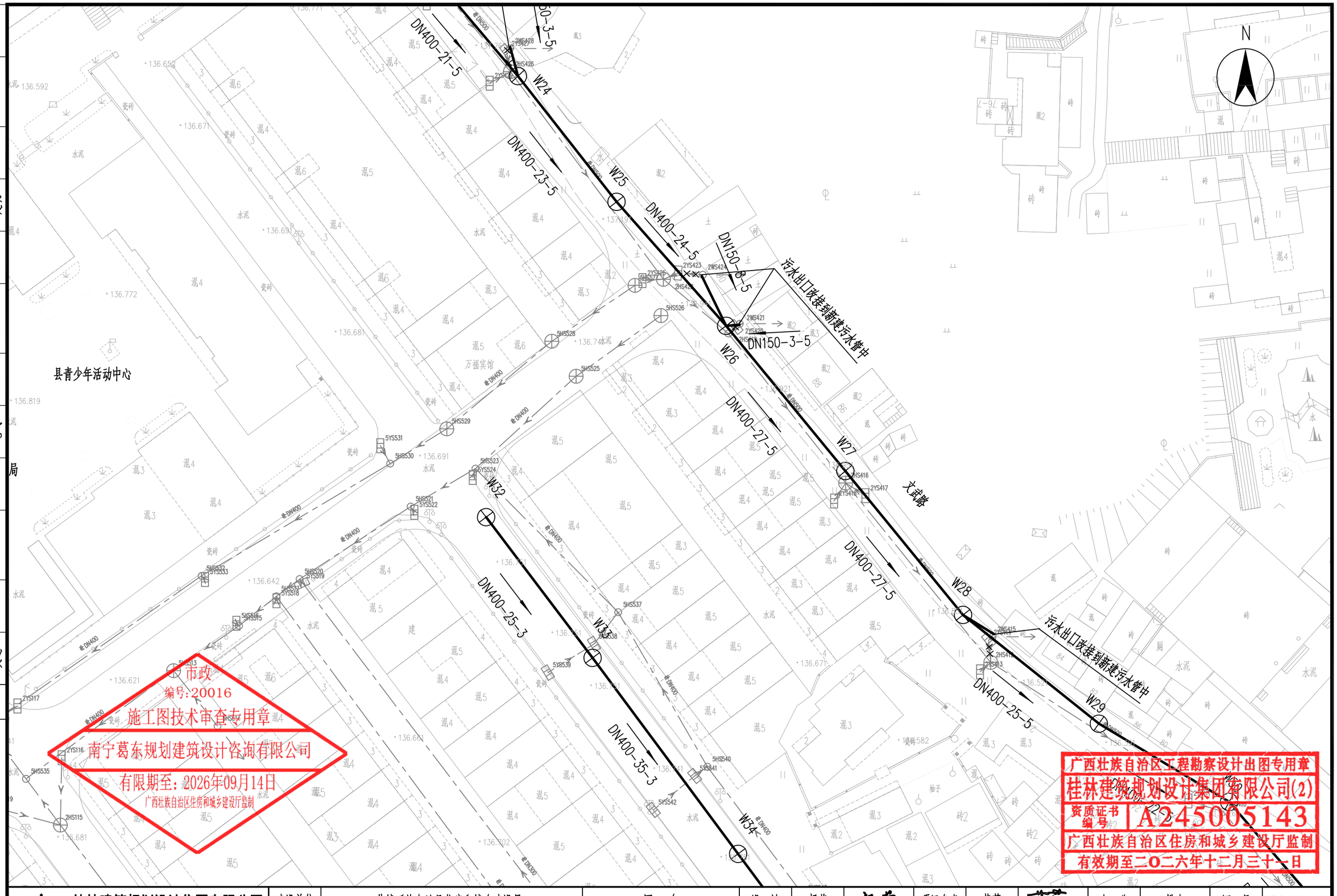

市政
编号:20016
施工图技术审查专用章
南宁葛东规划建筑设计咨询有限公司
有限期至:2026年09月14日
广西壮族自治区住房和城乡建设厅监制

广西壮族自治区工程勘察设计出图专用章
桂林建筑规划设计集团有限公司(2)
资质证书编号 A245005143
广西壮族自治区住房和城乡建设厅监制
有效期至二〇二六年十二月三十一日

桂林建筑规划设计集团有限公司 GUILIN ARCHITECTURAL AND PLANNING DESIGN GROUP CO.,LTD 工程设计资质证书编号： A145A00494 工程设计资质证书编号： A245005143 城乡规划编制甲级（自资规甲字24450834）	建设单位	恭城瑶族自治县住房和城乡建设局	图　名	设　计	杨莹	杨莹	项目负责	苏萍	苏萍	专　业	排水	图　号	PS-09-10
	项目名称	恭城县城污水管网完善工程	污水管道平面布置图（文武路地块）	校　核	粟强发	粟强发	审　核	苏秀银	苏秀银	设计阶段	施工图	修改版次	0
	子项工程	雨污分流改造工程		专业负责	杨莹	杨莹	审　定	苏秀银	苏秀银	工程号	20260701	日　期	2026.9

日期		
签字		
实名		
专业	园林	建筑
日期		
签字		
实名		
专业	给排水	电气
日期		
签字		
实名		
专业	道桥	交通
会签		

中国农业银行恭城瑶族自治县支行

现状DN500雨水井
管内底135.78

民乐街

供销社大楼

中国人民银行恭城县支行

现状DN400污水管

Y5 DN315-8-3
Y4 DN315-25-3
Y3 DN315-25-3
Y2 DN315-25-3
Y1

2WS49-6 137.260

禧龙洗车场

市政
编号:20016
施工图技术审查专用章
南宁葛东规划建筑设计咨询有限公司
有限期至：2026年09月14日
广西壮族自治区住房和城乡建设厅监制

广西壮族自治区工程勘察设计出图专用章
桂林建筑规划设计集团有限公司(2)
资质证书编号 A245005143
广西壮族自治区住房和城乡建设厅监制
有效期至二〇二六年十二月三十一日

桂林建筑规划设计集团有限公司
GUILIN ARCHITECTURAL AND PLANNING DESIGN GROUP CO.,LTD
工程设计资质证书编号： A145A00494
工程设计资质证书编号： A245005143
城乡规划编制甲级（自资规甲字24450834）
自然筑就自然

建设单位	恭城瑶族自治县住房和城乡建设局	图　名	设　计	杨莹	杨莹	项目负责	苏萍	苏萍	专　业	排水	图　号	PS-09-11
项目名称	恭城县城污水管网完善工程	雨水管道平面布置图（文武路地块）	校　核	粟强发	粟强发	审　核	苏秀银	苏秀银	设计阶段	施工图	修改版次	0
子项工程	雨污分流改造工程		专业负责	杨莹	杨莹	审　定	苏秀银	苏秀银	工程号	20260701	日　期	2026.9

会签	专业	实名	签字	日期
	给排水			
	电气			
	道桥			
	交通			
	园林			
	建筑			

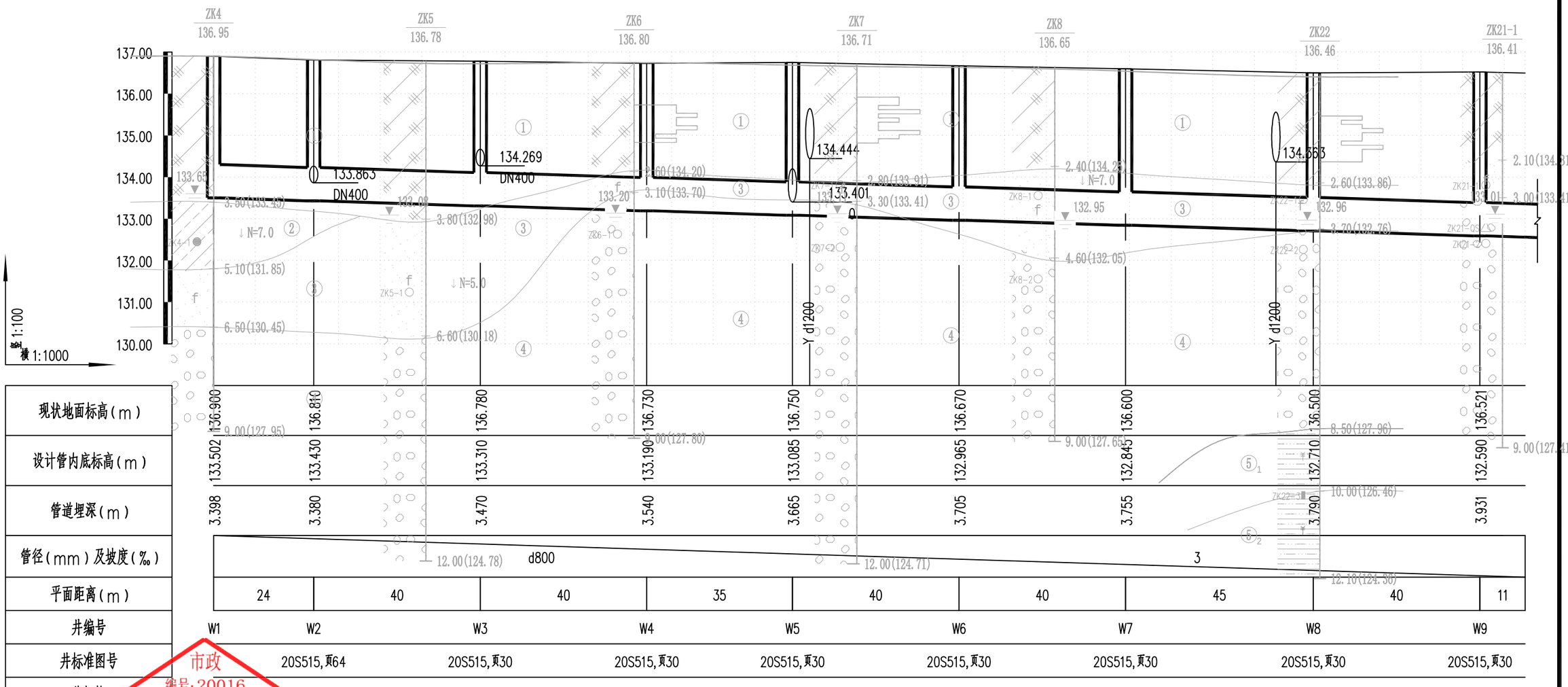

现状地面标高(m)	136.900	136.810	136.780	136.730	136.750	136.670	136.600	136.500	136.521
设计管内底标高(m)	133.502	133.430	133.310	133.190	133.085	132.965	132.845	132.710	132.590
管道埋深(m)	3.398	3.380	3.470	3.540	3.665	3.705	3.755	3.790	3.931
管径(mm)及坡度(‰)									
平面距离(m)	24	40	40	35	40	40	45	40	11
井编号	W1	W2	W3	W4	W5	W6	W7	W8	W9
井标准图号		20S515,页64	20S515,页30	20S515,页30	20S515,页30	20S515,页30	20S515,页30	20S515,页30	20S515,页30
井规格	现状井	1700x1700	ø1250	ø1250	ø1500	ø1250	ø1250	ø1500	ø1250
管材和接口形式	||级钢筋混凝土承插管 180°砂垫层基础 橡胶圈接口							
路面结构类型	支路沥青路面								

市政
编号:20016
施工图技术审查专用章
南京嘉东规划建筑设计咨询有限公司
有限期至:2026年09月14日
广西壮族自治区住房和城乡建设厅监制

图例: ① 杂填土 ② 含砾粉质黏土 ③ 粉砂 ④ 卵石 ⑤1 强风化泥质粉砂岩 ⑤2 中风化泥质粉砂岩

广西壮族自治区工程勘察设计出图专用章
桂林建筑规划设计集团有限公司(2)
资质证书编号 A245005143
广西壮族自治区住房和城乡建设厅监制
有效期至二〇二六年十二月三十一日

桂林建筑规划设计集团有限公司 GUILIN ARCHITECTURAL AND PLANNING DESIGN GROUP CO.,LTD 工程设计资质证书编号: A145A00494 工程设计资质证书编号: A245005143 城乡规划编制甲级(自资规甲字24450834) 自然筑就自然	建设单位	恭城瑶族自治县住房和城乡建设局	图名	设计	杨莹	杨莹	项目负责	苏萍	苏萍	专业	排水	图号	PS-10-01
	项目名称	恭城县城污水管网完善工程	污水管道纵断面图(文武路地块)	校核	粟强发	粟强发	审核	苏秀银	苏秀银	设计阶段	施工图	修改版次	0
	子项工程	雨污分流改造工程		专业负责	杨莹	杨莹	审定	苏秀银	苏秀银	工程号	20260701	日期	2026.9

会签	专业	实名	签字	日期
	道桥			
	交通			
	给排水			
	电气			
	园林			
	建筑			

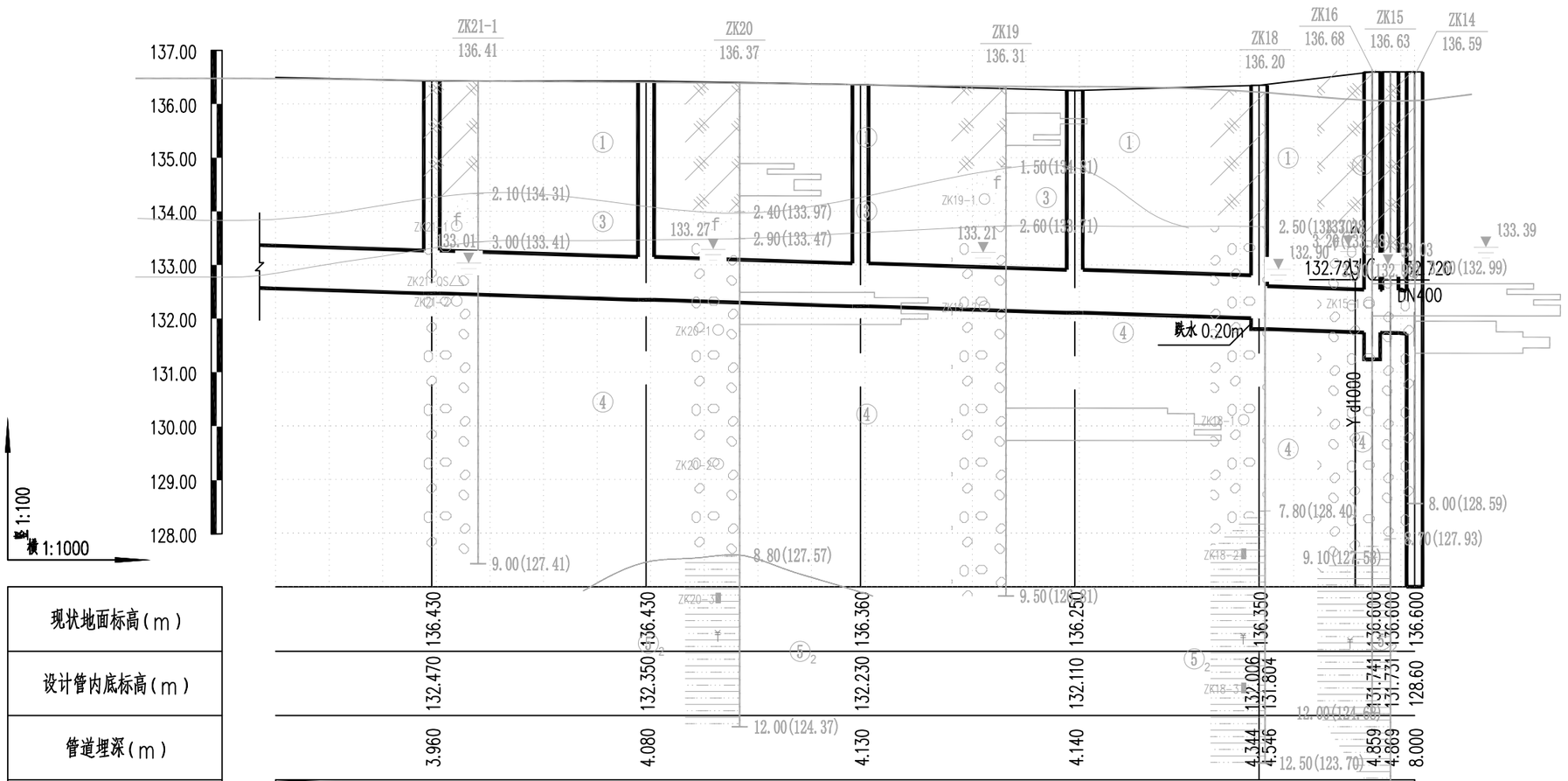

横 1:1000
竖 1:100

现状地面标高(m)
设计管内底标高(m)
管道埋深(m)
管径(mm)及坡度(‰)
平面距离(m)
井编号
所标准图号
井规格
管材和接口形式
路面结构类型

市政
编号:20016
施工图技术审查专用章
南宁葛东规划建筑设计咨询有限公司
有限期至:2026年09月14日
广西壮族自治区住房和城乡建设厅监制

广西壮族自治区工程勘察设计出图专用章
桂林建筑规划设计集团有限公司(2)
资质证书
A245005143
广西壮族自治区住房和城乡建设厅监制
有效期至二〇二六年十二月三十一日

桂林建筑规划设计集团有限公司 GUILIN ARCHITECTURAL AND PLANNING DESIGN GROUP CO.,LTD 工程设计资质证书编号：A145A00494 工程设计资质证书编号：A245005143 城乡规划编制甲级（自资规甲字24450834） 自然筑就自然	建设单位	恭城瑶族自治县住房和城乡建设局	图　名	设　计	杨莹	杨莹	项目负责	苏萍	苏萍	专　业	排水	图　号	PS-10-02
	项目名称	恭城县城污水管网完善工程	污水管道纵断面图（文武路地块）	校　核	粟强发	粟强发	审　核	苏秀银	苏秀银	设计阶段	施工图	修改版次	0
	子项工程	雨污分流改造工程		专业负责	杨莹	杨莹	审　定	苏秀银	苏秀银	工程号	20260701	日　期	2026.9

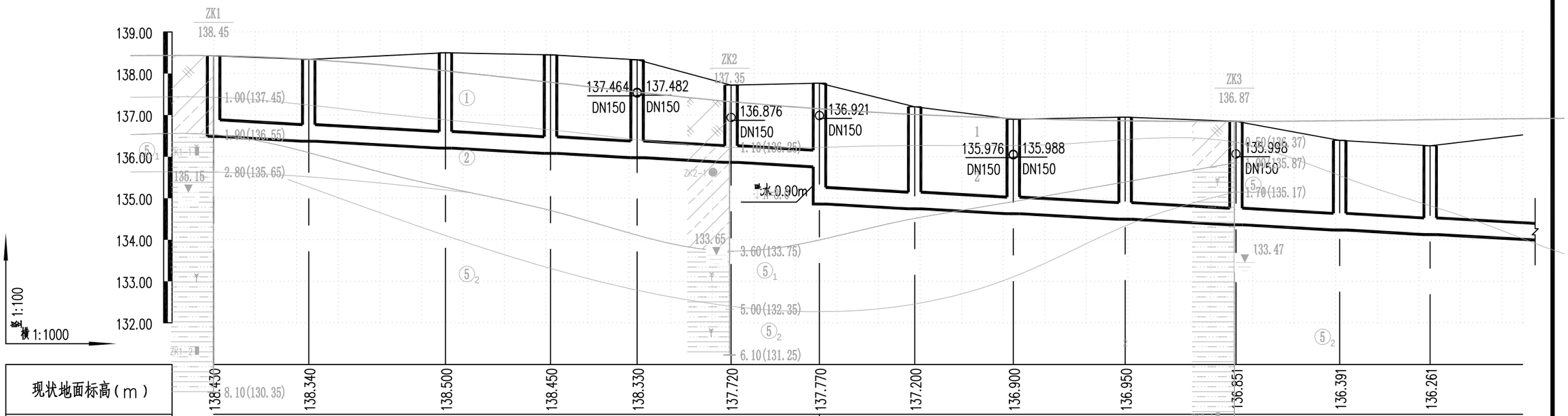

现状地面标高(m)	138.430	138.340	138.500	138.450	138.330	137.720	137.770	137.200	136.900	136.950	136.851	136.391	136.261
设计管内底标高(m)	136.485	136.370	136.206	136.079	135.975	135.862	135.756 / 134.861	134.746	134.627	134.493	134.359	134.235	134.126
管道埋深(m)	1.945	1.970	2.294	2.371	2.355	1.858	2.014 / 2.909	2.454	2.273	2.457	2.492	2.156	2.135
管径(mm)及坡度(‰)	DN400 5												
平面距离(m)	23	33	25	21	23	21	23	24	27	27	25	22	22
井编号	W18	W19	W20	W21	W22	W23	W24	W25	W26	W27	W28	W29	W30
井标准图号	20S515,页30	20S515,页30	20S515,页30	20S515,页30	20S515,页30	20S515,页30	20S515,页30	20S515,页30	20S515,页30	20S515,页30	20S515,页30	20S515,页30	20S515,页30
井规格	Ø1000	Ø1000	Ø1000	Ø1000	Ø1000	Ø1000	Ø1000	Ø1000	Ø1000	Ø1000	Ø1000	Ø1000	Ø1000
管材和接口形式	改性高密度聚乙烯(HDPE-M)双壁波纹管 15cm砂垫层基础 带防脱件、弹性密封圈承插式连接												
路面结构类型	巷道混凝土路面												

市政
编号:20018
施工图技术审查专用章
南宁葛东规划建筑设计咨询有限公司
有限期至:2026年09月14日
广西壮族自治区住房和城乡建设厅监制

广西壮族自治区工程勘察设计出图专用章
桂林建筑规划设计集团有限公司(2)
资质证书编号 A245005143
广西壮族自治区住房和城乡建设厅监制
有效期至二〇二六年十二月三十一日

专业	实名	签字	日期
建筑	园林		
电气	给排水		
交通	道桥		
会签			

桂林建筑规划设计集团有限公司
GUILIN ARCHITECTURAL AND PLANNING DESIGN GROUP CO.,LTD
工程设计资质证书编号： A145A00494
工程设计资质证书编号： A245005143
城乡规划编制甲级（自资规甲字24450834）
自然筑就自然

建设单位	恭城瑶族自治县住房和城乡建设局	图 名	设 计	杨莹	杨莹	项目负责	苏萍	苏萍	专 业	排水	图 号	PS-10-03
项目名称	恭城县城污水管网完善工程	污水管道纵断面图（文武路地块）	校 核	粟强发	粟强发	审 核	苏秀银	苏秀银	设计阶段	施工图	修改版次	0
子项工程	雨污分流改造工程		专业负责	杨莹	杨莹	审 定	苏秀银	苏秀银	工程号	20260701	日 期	2026.9

专业	实名	签字	日期
给排水			
电气			
园林			
建筑			
道桥			
交通			
会签			

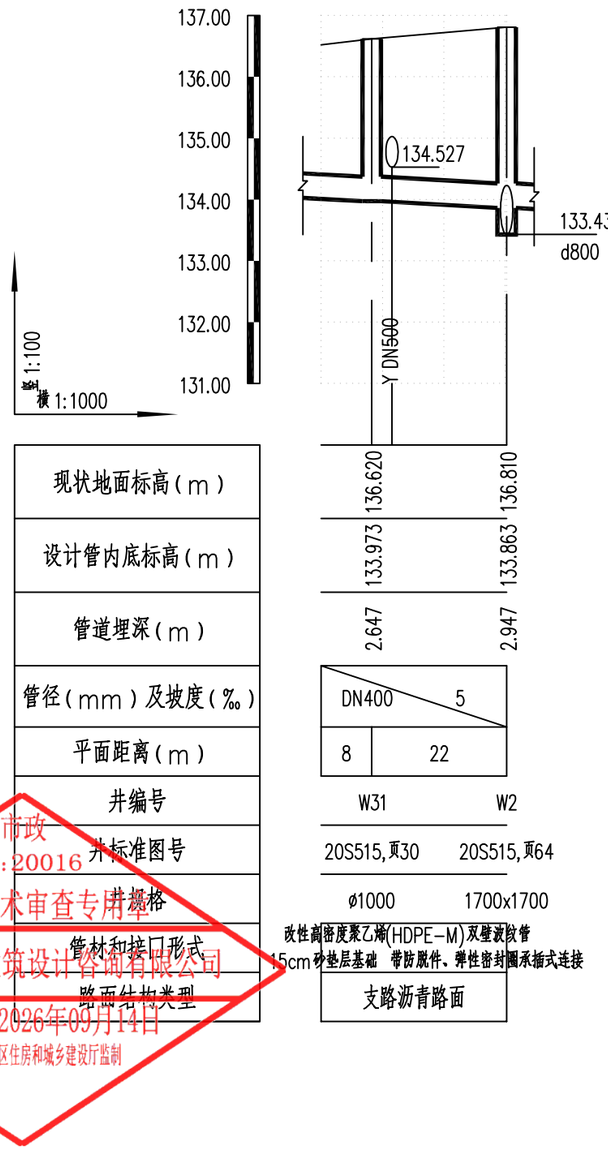

现状地面标高（m）	136.620	136.810
设计管内底标高（m）	133.973	133.863
管道埋深（m）	2.647	2.947
管径（mm）及坡度（‰）	DN400 5	
平面距离（m）	8	22
井编号	W31	W2
井标准图号	20S515,页30	20S515,页64
井规格	ø1000	1700x1700
管材和接口形式	改性高密度聚乙烯(HDPE-M)双壁波纹管 15cm砂垫层基础 带防脱件、弹性密封圈承插式连接	
路面结构类型	支路沥青路面	



现状地面标高（m）	136.751	136.741	136.751	136.800	136.780
设计管内底标高（m）	134.660	134.584	134.479	134.374	134.269
管道埋深（m）	2.091	2.157	2.272	2.426	2.511
管径（mm）及坡度（‰）	DN400 3				
平面距离（m）	25	35	35	35	
井编号	W32	W33	W34	W35	W3
井标准图号	20S515,页30	20S515,页30	20S515,页30	20S515,页30	20S515,页30
井规格	ø1000	ø1000	ø1000	ø1000	ø1250
管材和接口形式	改性高密度聚乙烯(HDPE-M)双壁波纹管 15cm砂垫层基础 带防脱件、弹性密封圈承插式连接				
路面结构类型	巷道沥青路面				

市政
编号:200016
施工图技术审查专用章
南宁葛东规划建筑设计咨询有限公司
有限期至：2026年09月14日
广西壮族自治区住房和城乡建设厅监制

广西壮族自治区工程勘察设计出图专用章
桂林建筑规划设计集团有限公司(2)
资质证书编号 A245005143
广西壮族自治区住房和城乡建设厅监制
有效期至二〇二六年十二月三十一日

桂林建筑规划设计集团有限公司 GUILIN ARCHITECTURAL AND PLANNING DESIGN GROUP CO.,LTD 工程设计资质证书编号： A145A00494 工程设计资质证书编号： A245005143 城乡规划编制甲级（自资规甲字24450834）	建设单位	恭城瑶族自治县住房和城乡建设局	图　名	设　计	杨莹	杨莹	项目负责	苏萍	苏萍	专　业	排水	图　号	PS-10-04
	项目名称	恭城县城污水管网完善工程	污水管道纵断面图（文武路地块）	校　核	粟强发	粟强发	审　核	苏秀银	苏秀银	设计阶段	施工图	修改版次	0
	子项工程	雨污分流改造工程		专业负责	杨莹	杨莹	审　定	苏秀银	苏秀银	工程号	20260701	日　期	2026.9

日期		
签字		
实名		
专业	园林	建筑
日期		
签字		
实名		
专业	给排水	电气
日期		
签字		
实名		
专业	道桥	交通
会签		

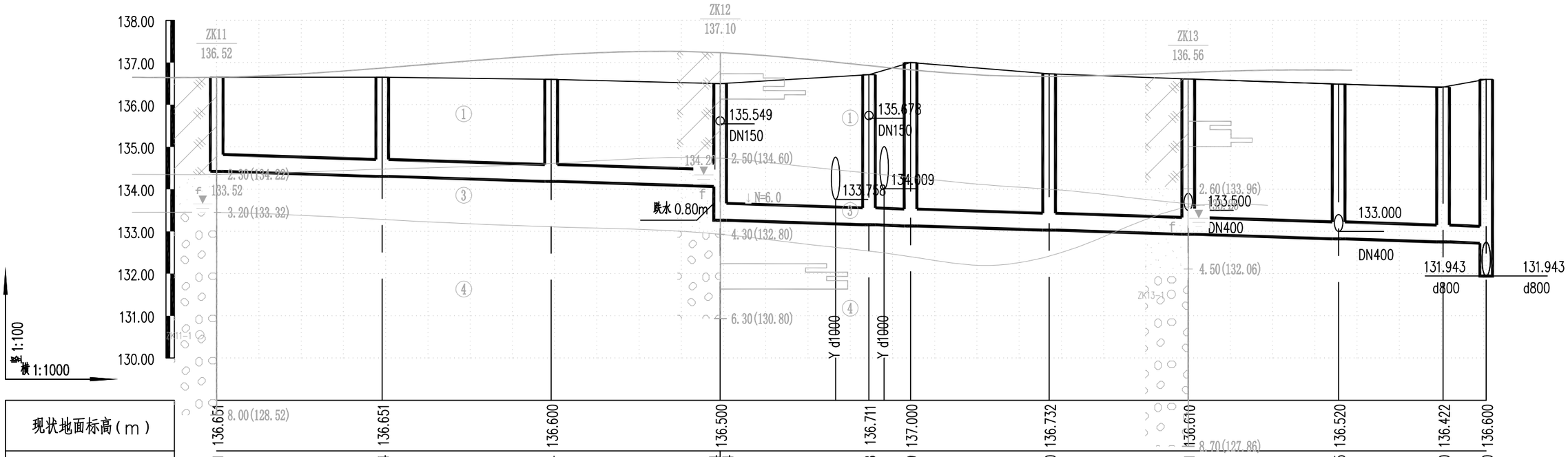

现状地面标高(m)	136.651	136.651	136.600	136.500	136.711	137.000	136.732	136.610	136.520	136.422	136.600
设计管内底标高(m)	134.421	134.304	134.184	134.064 / 133.264	133.158	133.129	133.030	132.931	132.825	132.750	132.720
管道埋深(m)	2.230	2.347	2.416	2.436 / 3.236	3.553	3.871	3.702	3.679	3.695	3.672	3.880
管径(mm)及坡度(‰)	DN400 3										
平面距离(m)	39	40	40	35	10	33	33	36	25	10	
井编号	W36	W37	W38	W39	W40	W41	W42	W43	W44	W45	W15
井标准图号	20S515,页30	20S515,页30	20S515,页30	20S515,页30	20S515,页30	20S515,页30	20S515,页30	20S515,页30	20S515,页30	20S515,页30	20S515,页313
井规格	Φ1000	Φ1000	Φ1000	Φ1000	Φ1000	Φ1000	Φ1000	Φ1000	Φ1000	Φ1000	Φ1500
管材和接口形式	改性高密度聚乙烯(HDPE-M)双壁波纹管 15cm砂垫层基础 带防脱件、弹性密封圈承插式连接										
路面结构类型	巷道沥青路面					次干路沥青路面					

南宁市东规划建筑设计咨询有限公司
编号:20016
施工图技术审查专用章
有限期至:2026年09月14日
广西壮族自治区住房和城乡建设厅监制

广西壮族自治区工程勘察设计出图专用章
桂林建筑规划设计集团有限公司(2)
资质证书编号 A245005143
广西壮族自治区住房和城乡建设厅监制
有效期至二〇二六年十二月三十一日

桂林建筑规划设计集团有限公司
GUILIN ARCHITECTURAL AND PLANNING DESIGN GROUP CO.,LTD
工程设计资质证书编号： A145A00494
工程设计资质证书编号： A245005143
城乡规划编制甲级（自资规甲字24450834）

建设单位	恭城瑶族自治县住房和城乡建设局	图名	设计	杨莹	杨莹	项目负责	苏萍		专业	排水	图号	PS-10-05
项目名称	恭城县城污水管网完善工程	污水管道纵断面图(文武路地块)	校核	粟强发	粟强发	审核	苏秀银		设计阶段	施工图	修改版次	0
子项工程	雨污分流改造工程		专业负责	杨莹	杨莹	审定	苏秀银		工程号	20260701	日期	2026.9

会签	专业	实名	签字	日期
	道桥			
	交通			
	给排水			
	电气			
	园林			
	建筑			

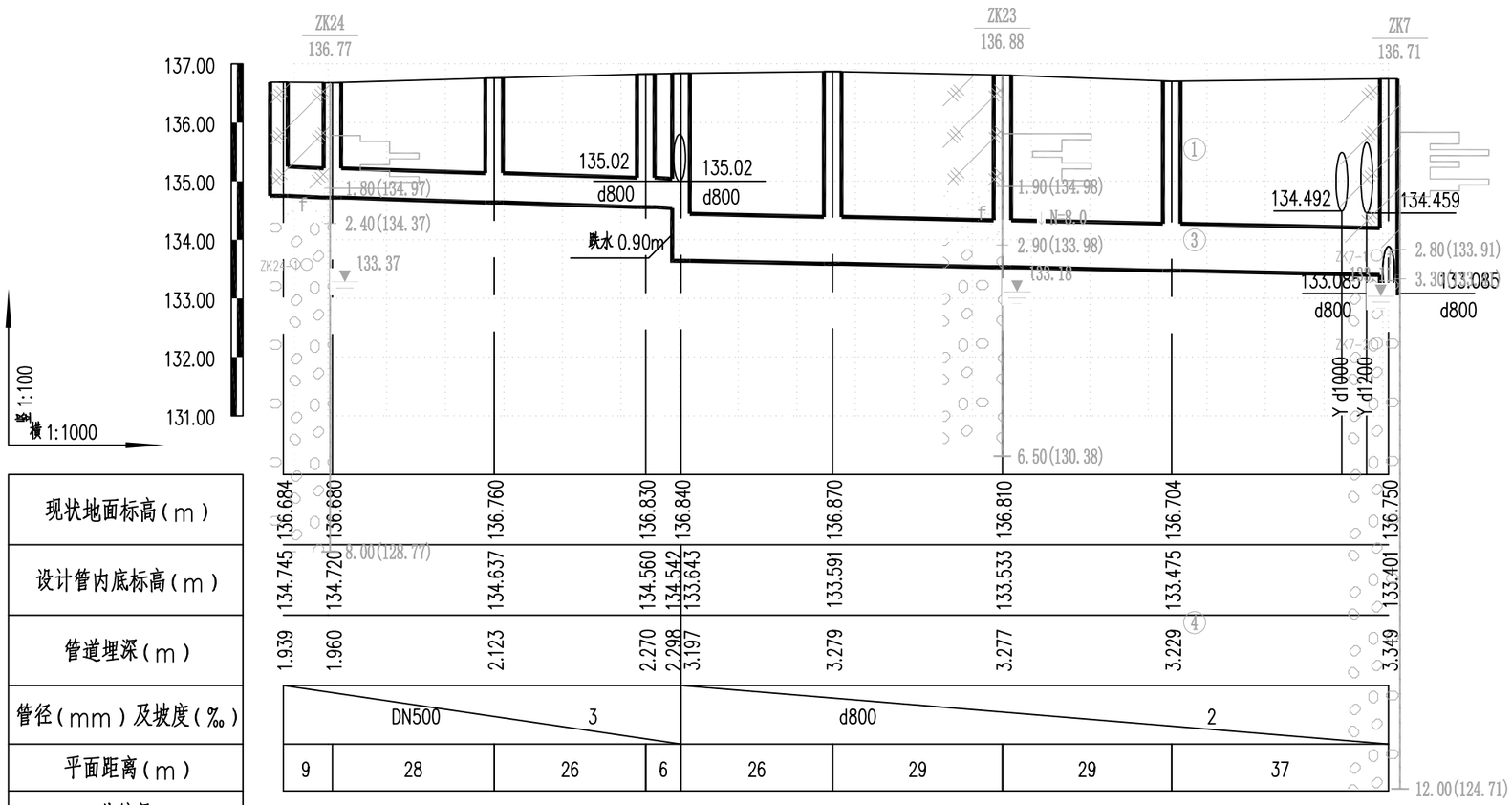

现状地面标高(m)	
设计管内底标高(m)	
管道埋深(m)	
管径(mm)及坡度(‰)	
平面距离(m)	
井编号	
井标准图号	
井规格	
管材和接口形式	改性高密度聚乙烯(HDPE-M)双壁波纹管 15cm砂垫层基础 带防脱件、弹性密封圈承插式连接 / Ⅱ级钢筋混凝土承插管 180°砂垫层基础 橡胶圈接口
路面结构类型	巷道沥青路面

市政
编号:20016
施工图技术审查专用章
南宁葛东规划建筑设计咨询有限公司
有限期至:2026年09月14日
广西壮族自治区住房和城乡建设厅监制

广西壮族自治区工程勘察设计出图专用章
桂林建筑规划设计集团有限公司(2)
资质证书编号 A245005143
广西壮族自治区住房和城乡建设厅监制
有效期至二〇二六年十二月三十一日

桂林建筑规划设计集团有限公司 GUILIN ARCHITECTURAL AND PLANNING DESIGN GROUP CO.,LTD 工程设计资质证书编号：A145A00494 工程设计资质证书编号：A245005143 城乡规划编制甲级(自资规甲字24450834) 自然筑就自然	建设单位	恭城瑶族自治县住房和城乡建设局	图名	设计	杨莹	杨莹	项目负责	苏萍	苏萍	专业	排水	图号	PS-10-06
	项目名称	恭城县城污水管网完善工程	污水管道纵断面图(文武路地块)	校核	粟强发	粟强发	审核	苏秀银	苏秀银	设计阶段	施工图	修改版次	0
	子项工程	雨污分流改造工程		专业负责	杨莹	杨莹	审定	苏秀银	苏秀银	工程号	20260701	日期	2026.9

日期		
签字		
实名		
专业	园林	建筑
日期		
签字		
实名		
专业	给排水	电气
日期		
签字		
实名		
专业	道桥	交通
会签		

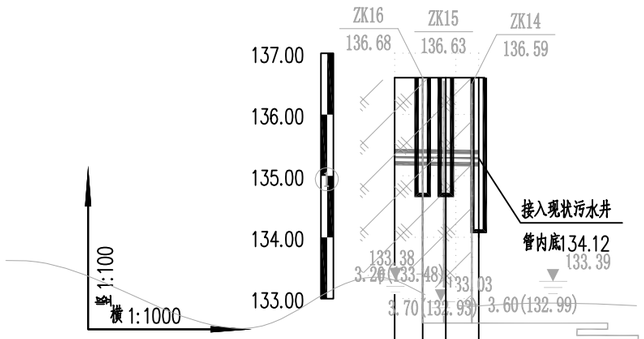

设计路面标高(m)	136.600	136.600	136.600	136.600
设计管中心标高(m)	135.307	135.301	135.295	135.289
管顶覆土(m)	1.182	1.188	1.195	1.200
管径(mm)及坡度(‰)	dn200 1.3			
平面距离(m)	5	4	5	
井编号	J1	FM2	FM3	J4
井规格	ø2600	1300x1300	ø1200	现状井
井标准图号	07MS101-14		07MS101-66	
管材和接口形式	聚乙烯PE100管 SDR17 PN1.6 电热熔接口 粗砂垫层基础			
路面结构类型	人行道路面			

J1－J4污水压力管道纵断面图

市政
编号:20016
施工图技术审查专用章
南宁葛东规划建筑设计咨询有限公司
有限期至：2026年09月14日
广西壮族自治区住房和城乡建设厅监制

广西壮族自治区工程勘察设计出图专用章
桂林建筑规划设计集团有限公司(2)
资质证书编号 A245005143
广西壮族自治区住房和城乡建设厅监制
有效期至二〇二六年十二月三十一日

桂林建筑规划设计集团有限公司 GUILIN ARCHITECTURAL AND PLANNING DESIGN GROUP CO.,LTD 工程设计资质证书编号：A145A00494 工程设计资质证书编号：A245005143 城乡规划编制甲级（自资规甲字24450834）	建设单位	恭城瑶族自治县住房和城乡建设局	图　名	设　计	杨莹	杨莹	项目负责	苏萍	苏萍	专　业	排水	图　号	PS-10-07
	项目名称	恭城县城污水管网完善工程	污水管道纵断面图（文武路地块）	校　核	粟强发	粟强发	审　核	苏秀银	苏秀银	设计阶段	施工图	修改版次	0
	子项工程	雨污分流改造工程		专业负责	杨莹	杨莹	审　定	苏秀银	苏秀银	工程号	20260701	日　期	2026.9

会签	专业	实名	签字	日期
	道桥			
	交通			
	给排水			
	电气			
	园林			
	建筑			

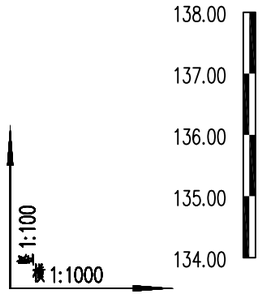

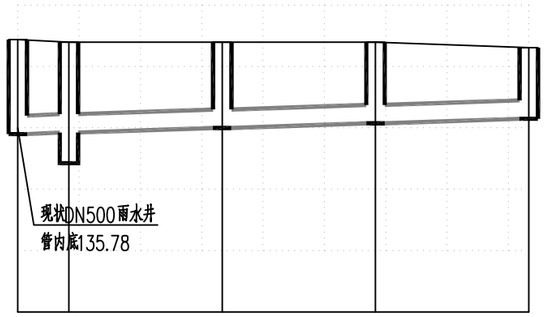

现状地面标高(m)	137.440	137.400	137.400	137.400	137.310
设计管内底标高(m)	135.900	135.925	136.000	136.075	136.150
管道埋深(m)	1.540	1.475	1.400	1.325	1.160
管径(mm)及坡度(‰)	DN315 3				
平面距离(m)	8	25	25	25	
井编号	Y5	Y4	Y3	Y2	Y1
井标准图号		20S515,页313	20S515,页29	20S515,页29	20S515,页29
井规格	现状井	Φ1000	Φ1000	Φ1000	Φ1000
管材和接口形式	改性高密度聚乙烯(HDPE-M)双壁波纹管 15cm砂垫层基础 带防脱件、弹性密封圈承插式连接				
路面结构类型	巷道混凝土路面				

Y1-Y5雨水管道纵断面图

市政
编号:20016
施工图技术审查专用章
南宁葛东规划建筑设计咨询有限公司
有限期至:2026年09月14日
广西壮族自治区住房和城乡建设厅监制

广西壮族自治区工程勘察设计出图专用章
桂林建筑规划设计集团有限公司(2)
资质证书编号 A245005143
广西壮族自治区住房和城乡建设厅监制
有效期至二〇二六年十二月三十一日

桂林建筑规划设计集团有限公司 GUILIN ARCHITECTURAL AND PLANNING DESIGN GROUP CO.,LTD 工程设计资质证书编号：A145A00494 工程设计资质证书编号：A245005143 城乡规划编制甲级(自资规甲字24450834) 自然筑就自然	建设单位	恭城瑶族自治县住房和城乡建设局	图名	设计	杨莹	杨莹	项目负责	苏萍	苏萍	专业	排水	图号	PS-10-08
	项目名称	恭城县城污水管网完善工程	雨水管道纵断面图(文武路地块)	校核	粟强发	粟强发	审核	苏秀银	苏秀银	设计阶段	施工图	修改版次	0
	子项工程	雨污分流改造工程		专业负责	杨莹	杨莹	审定	苏秀银	苏秀银	工程号	20260701	日期	2026.9

序号	井编号	井坐标(m)		井底标高(m)	井深(m)	规格(mm)	井图号	序号	井编号	井坐标(m)		井底标高(m)	井深(m)	规格(mm)	井图号
		Y	X							Y	X				
1	W1	482005.540	2747656.150			现状井		21	W21	481826.952	2747835.217	136.079	2.371	ø1000	20S515,页30
2	W2	481982.432	2747649.550	133.430	3.380	1700x1700	20S515,页64	22	W22	481844.916	2747824.656	135.975	2.355	ø1000	20S515,页30
3	W3	481949.820	2747626.388	133.310	3.470	ø1250	20S515,页30	23	W23	481861.537	2747809.349	135.862	1.858	ø1000	20S515,页30
4	W4	481917.246	2747603.173	133.190	3.540	ø1250	20S515,页30	24	W24	481875.273	2747793.107	134.861	2.909	ø1000	20S515,页30
5	W5	481888.448	2747583.282	133.085	3.665	ø1500	20S515,页30	25	W25	481889.409	2747775.078	134.746	2.454	ø1000	20S515,页30
6	W6	481855.495	2747560.608	132.965	3.705	ø1250	20S515,页30	26	W26	481905.118	2747757.304	134.627	2.273	ø1000	20S515,页30
7	W7	481822.499	2747537.996	132.845	3.755	ø1250	20S515,页30	27	W27	481922.209	2747736.492	134.493	2.457	ø1000	20S515,页30
8	W8	481785.568	2747512.119	132.710	3.790	ø1500	20S515,页30	28	W28	481939.090	2747715.861	134.359	2.492	ø1000	20S515,页30
9	W9	481761.339	2747543.946	132.590	3.931	ø1250	20S515,页30	29	W29	481958.566	2747700.271	134.235	2.156	ø1000	20S515,页30
10	W10	481737.204	2747575.844	132.470	3.960	ø1250	20S515,页30	30	W30	481977.240	2747689.053	134.126	2.135	ø1000	20S515,页30
11	W11	481713.116	2747607.778	132.350	4.080	ø1250	20S515,页30	31	W31	481997.147	2747665.926	133.973	2.647	ø1000	20S515,页30
12	W12	481689.864	2747640.326	132.230	4.130	ø1250	20S515,页30	32	W32	481870.706	2747729.879	134.660	2.091	ø1000	20S515,页30
13	W13	481666.686	2747672.926	132.110	4.140	ø1250	20S515,页30	33	W33	481885.969	2747709.708	134.584	2.157	ø1000	20S515,页30
14	W14	481646.816	2747701.009	131.804	4.546	ø1250	20S515,页30	34	W34	481906.835	2747681.608	134.479	2.272	ø1000	20S515,页30
15	W15	481630.867	2747714.813	131.241	5.359	ø1500	20S515,页313	35	W35	481927.639	2747653.462	134.374	2.426	ø1000	20S515,页30
16	W16	481629.327	2747717.850	131.731	4.869	2000x2000	详见WG-02	36	W36	481781.830	2747717.604	134.421	2.230	ø1000	20S515,页30
17	W17	481627.500	2747721.979	128.000	8.000	φ2600	污水泵井	37	W37	481758.570	2747749.148	134.304	2.347	ø1000	20S515,页30
18	W18	481765.998	2747888.646	136.485	1.945	ø1000	20S515,页30	38	W38	481734.528	2747781.117	134.184	2.416	ø1000	20S515,页30
19	W19	481782.704	2747872.994	136.370	1.970	ø1000	20S515,页30	39	W39	481710.441	2747813.052	133.264	3.236	ø1000	20S515,页30
20	W20	481807.627	2747851.525	136.206	2.294	ø1000	20S515,页30	40	W40	481688.748	2747840.826	133.158	3.55	ø1000	20S515,页30

市政
编号:20016
施工图技术审查专用章
南宁葛东规划建筑设计咨询有限公司
有限期至:2026年09月14日
广西壮族自治区住房和城乡建设厅监制

广西壮族自治区工程勘察设计出图专用章
桂林建筑规划设计集团有限公司(2)
资质证书编号 A245005143
广西壮族自治区住房和城乡建设厅监制
有效期至二〇二六年十二月三十一日

日期 | 签字 | 实名 | 专业 | 园林 | 建筑
日期 | 签字 | 实名 | 专业 | 给排水 | 电气
日期 | 签字 | 实名 | 专业 | 道桥 | 交通
会签

桂林建筑规划设计集团有限公司
GUILIN ARCHITECTURAL AND PLANNING DESIGN GROUP CO.,LTD
工程设计资质证书编号： A145A00494
工程设计资质证书编号： A245005143
城乡规划编制甲级（自资规甲字24450834）
自然筑就自然

建设单位	恭城瑶族自治县住房和城乡建设局	图　名	设　计	杨莹	杨莹	项目负责	苏萍	苏萍	专　业	排水	图　号	PS-11-01
项目名称	恭城县城污水管网完善工程	检查井表（文武路地块）	校　核	粟强发	粟强发	审　核	苏秀银	苏秀银	设计阶段	施工图	修改版次	0
子项工程	雨污分流改造工程		专业负责	杨莹	杨莹	审　定	苏秀银	苏秀银	工程号	20260701	日　期	2026.9

序号	井编号	井坐标(m)		井底标高(m)	井深(m)	规格(mm)	井图号
		Y	X				
41	W41	481679.119	2747838.784	133.129	3.871	ø1000	20S515,页30
42	W42	481669.479	2747807.419	133.030	3.702	ø1000	20S515,页30
43	W43	481659.742	2747775.952	132.931	3.679	ø1000	20S515,页30
44	W44	481649.208	2747741.941	132.825	3.695	ø1000	20S515,页30
45	W45	481640.226	2747718.913	132.750	3.672	ø1000	20S515,页30
46	W46	481921.408	2747440.114			现状井	
47	W47	481925.747	2747447.284	134.720	1.960	ø1000	20S515,页30
48	W48	481946.358	2747465.640	134.637	2.123	ø1000	20S515,页30
49	W49	481965.732	2747482.816	134.560	2.270	ø1000	20S515,页30
50	W50	481962.154	2747487.638	133.643	3.197	ø1500	20S515,页30
51	W51	481946.549	2747508.290	133.591	3.279	ø1250	20S515,页30
52	W52	481929.050	2747531.380	133.533	3.277	ø1250	20S515,页30
53	W53	481911.620	2747554.410	133.475	3.229	ø1250	20S515,页30

市政
编号:20016
施工图技术审查专用章
南宁葛东规划建筑设计咨询有限公司
有限期至：2026年09月14日
广西壮族自治区住房和城乡建设厅监制

广西壮族自治区工程勘察设计出图专用章
桂林建筑规划设计集团有限公司(2)
资质证书编号 A245005143
广西壮族自治区住房和城乡建设厅监制
有效期至二〇二六年十二月三十一日

日期		
签字		
实名		
专业	园林	建筑
日期		
签字		
实名		
专业	给排水	电气
日期		
签字		
实名		
专业	道桥	交通
会签		

桂林建筑规划设计集团有限公司
GUILIN ARCHITECTURAL AND PLANNING DESIGN GROUP CO.,LTD
工程设计资质证书编号： A145A00494
工程设计资质证书编号： A245005143
城乡规划编制甲级（自资规甲字24450834）
自然筑就自然

建设单位	恭城瑶族自治县住房和城乡建设局	图　名	设　计	杨莹	杨莹	项目负责	苏萍	苏萍	专　业	排水	图　号	PS-11-02
项目名称	恭城县城污水管网完善工程	检查井表（文武路地块）	校　核	粟强发	粟强发	审　核	苏秀银	苏秀银	设计阶段	施工图	修改版次	0
子项工程	雨污分流改造工程		专业负责	杨莹	杨莹	审　定	苏秀银	苏秀银	工程号	20260701	日　期	2026.9

日期		
签字		
实名		
专业	园林	建筑
日期		
签字		
实名		
专业	给排水	电气
日期		
签字		
实名		
专业	道桥	交通
会签		

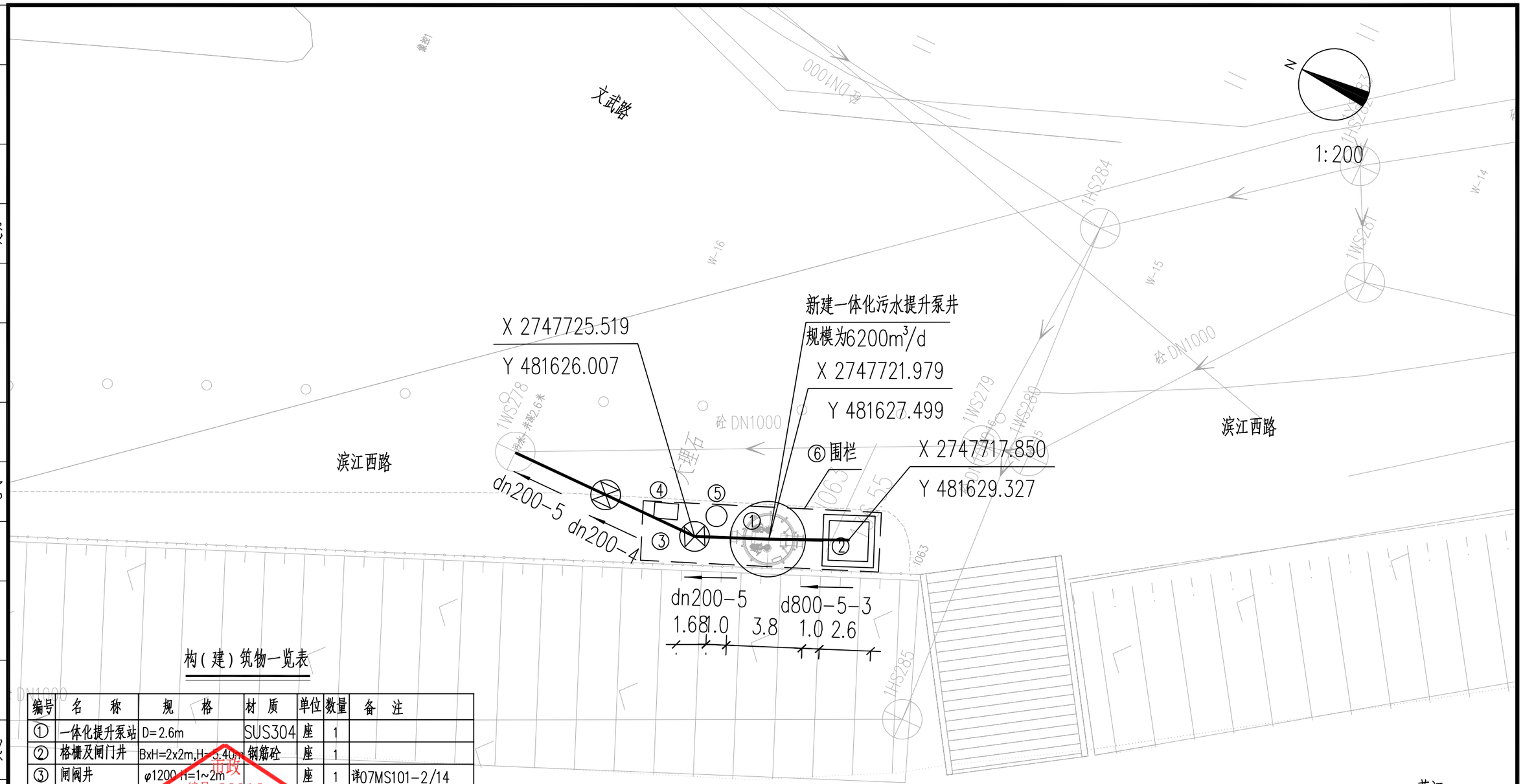

构(建)筑物一览表

编号	名　称	规　格	材　质	单位	数量	备　注
①	一体化提升泵站	D=2.6m	SUS304	座	1	
②	格栅及闸门井	BxH=2x2m,H=3.40m	钢筋砼	座	1	
③	闸阀井	φ1200,H=1~2m		座	1	详07MS101-2/14
④	配电箱	LxB=1.3x0.8m		座	1	厂家配套
⑤	离子除臭器			座	1	后期厂家深化设计
⑥	围栏	LxB=9x4m	不锈钢	米	36	
⑦	电磁流量计井	1300x1300 H=1~2m		座	1	详07MS101-2/66

市政
编号：20016
施工图技术审查专用章
南宁葛东规划建筑设计咨询有限公司
有限期至：2026年09月14日
广西壮族自治区住房和城乡建设厅监制

说明：

1、图中尺寸单位除管径以毫米计外，其余均以米计。

2、本图采用2000坐标系，1985国家高程，比例为1:200。

3、一体化污水提升泵站设计规模6200m³/d。

4、平面具体定位以结构图为准。

广西壮族自治区工程勘察设计出图专用章
桂林建筑规划设计集团有限公司(2)
资质证书编号 A245005143
广西壮族自治区住房和城乡建设厅监制
有效期至二〇二六年十二月三十一日

桂林建筑规划设计集团有限公司 GUILIN ARCHITECTURAL AND PLANNING DESIGN GROUP CO.,LTD 工程设计资质证书编号：A145A00494 工程设计资质证书编号：A245005143 城乡规划编制甲级（自资规甲字24450834）	建设单位	恭城瑶族自治县住房和城乡建设局	图　名	设　计	杨莹	杨莹	项目负责	苏萍	苏萍	专　业	排水	图　号	PS-12
	项目名称	恭城县城污水管网完善工程	污水泵站平面定位图（文武路地块）	校　核	粟强发	粟强发	审　核	苏秀银	苏秀银	设计阶段	施工图	修改版次	0
	子项工程	雨污分流改造工程		专业负责	杨莹	杨莹	审　定	苏秀银	苏秀银	工程号	20260701	日　期	2026.9

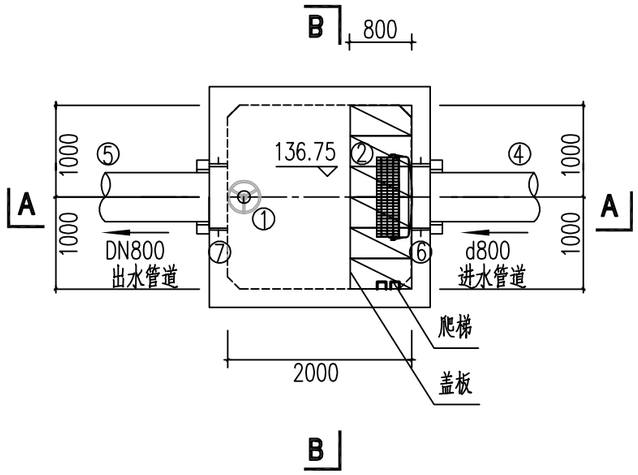

闸门及格栅井顶层平面图 1:100

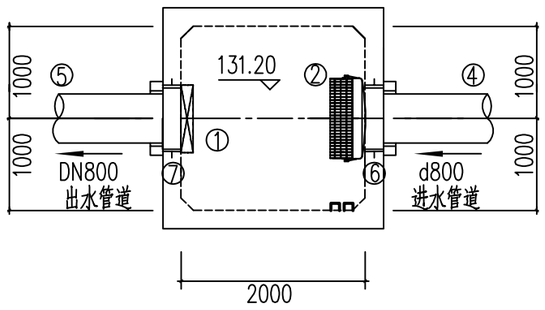

闸门及格栅井底层平面图 1:100

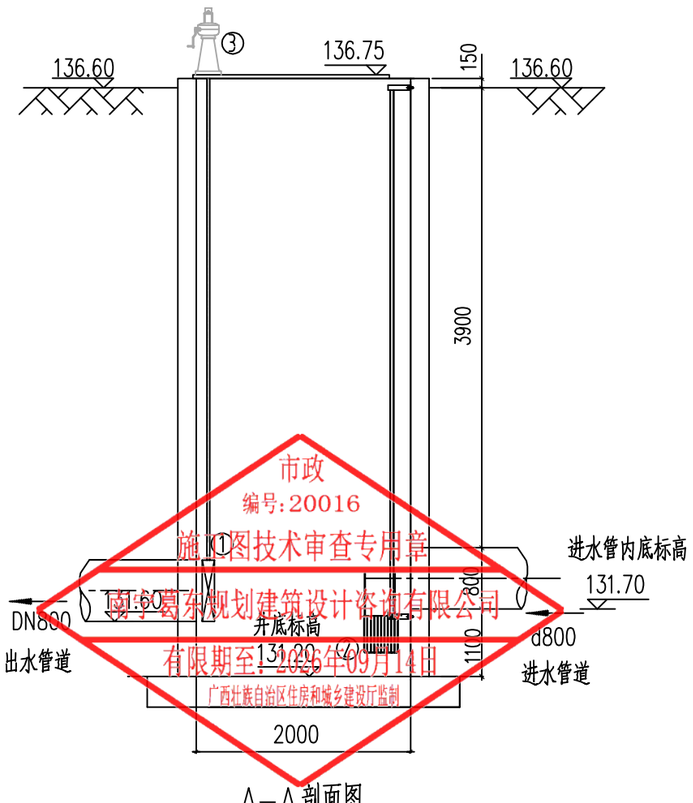

A—A 剖面图 1:100

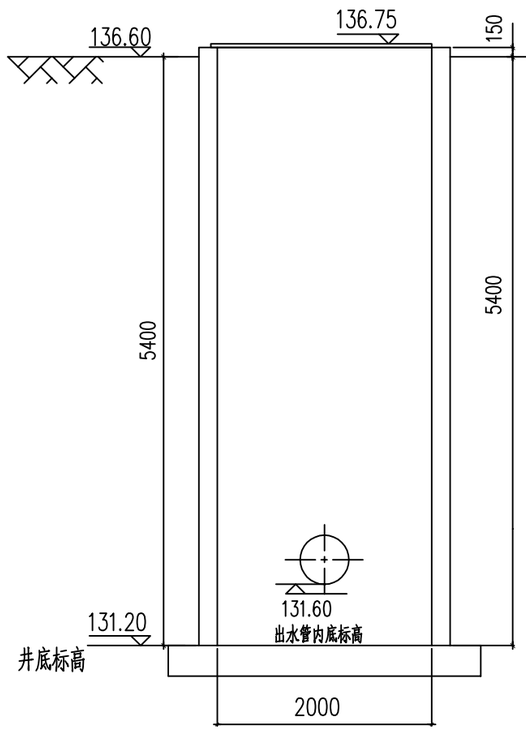

B—B 剖面图 1:100

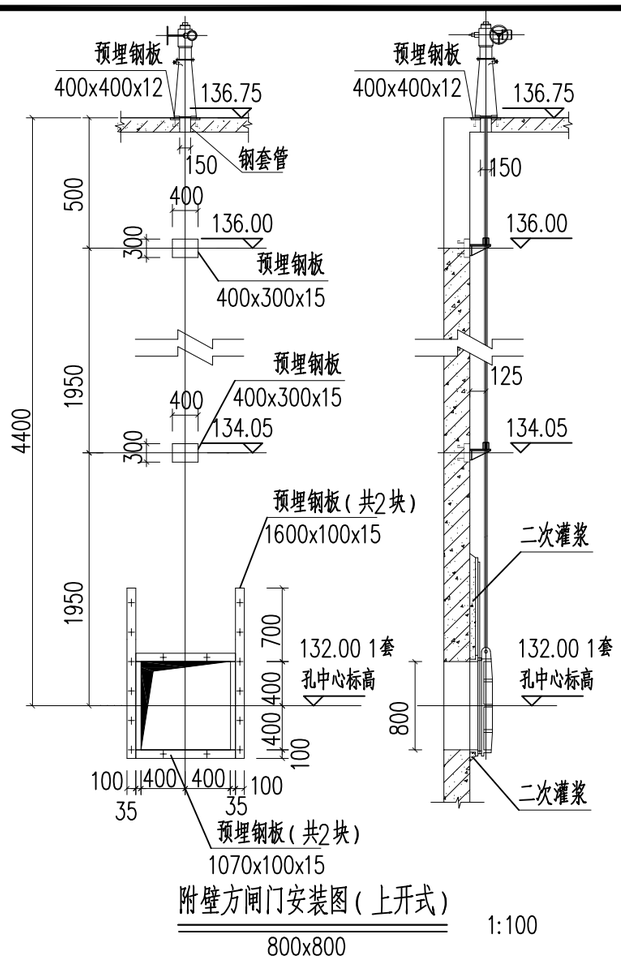

附壁方闸门安装图(上开式) 1:100

800x800

阀门及格栅井设备及材料一览表

编号	名 称	规 格	材 料	单位	数量	备 注
①	铸铁镶铜方闸门	BxH=0.8x0.8m $H_{启}$=4.4,上开式	铸 铁	套	1	要求为双向承压
②	提篮式格栅	BXH=1.0x1.2m	不锈钢	套	1	
③	手电两用启闭机	T=5吨,N=2.5KW	不锈钢	套	1	配一体化电动头,与阀门配套
④	进水管	d800	钢砼	m	2	
⑤	出水管	DN800	Q235B	m	2	
⑥	A型刚性防水套管	DN800,L=350mm	Q235A	个	1	详07MS101-15
⑦	A型刚性防水套管	DN800,L=350mm	Q235A	个	1	详07MS101-17

说明:

1、尺寸单位除注明外,高程以米计,其余以毫米计。高程系采用2015国家高程基准。

2、阀门预留孔洞,提篮式格栅等设备预埋件及预留孔洞在设备招标完成后以厂家复核调整后尺寸为准施工。

3、图中钢件,钢管均应作防腐处理,防腐做法详见设计总说明。

4、在对刚性防水套管进行填充时,将图集07MS101(页13/17)的石棉水泥改为"聚硫密封膏"。

5、此图应配合结构、电气图纸施工。

6、中标阀门厂家应在施工前核对工艺、结构图中的预留孔洞及埋件,准确无误后方可施工。

7、图纸盖板做法详见结构设计图

市政
编号:20016
施工图技术审查专用章
广西易东规划建筑设计咨询有限公司
有限期至:2026年09月14日
广西壮族自治区住房和城乡建设厅监制

桂林建筑规划设计集团有限公司(2)
施工图设计出图专用章
资质证书
编号:A245005143
广西壮族自治区住房和城乡建设厅监制
有效期至二〇二六年十二月三十一日

日期		
签字		
实名		
专业	园林	建筑
日期		
签字		
实名		
专业	给排水	电气
日期		
签字		
实名		
专业	道桥	交通
会签		

桂林建筑规划设计集团有限公司
GUILIN ARCHITECTURAL AND PLANNING DESIGN GROUP CO.,LTD
工程设计资质证书编号: A145A00494
工程设计资质证书编号: A245005143
城乡规划编制甲级(自资规甲字24450834)
自然筑就自然

建设单位	恭城瑶族自治县住房和城乡建局	图 名		设 计	杨莹	杨莹	项目负责	苏萍	苏萍	专 业	排水	图 号	PS-13
项目名称	恭城县城污水管网完善工程	闸门及格栅井大样图(文武路地块)		校 核	粟强发	粟强发	审 核	苏秀银	苏秀银	设计阶段	施工图	修改版次	0
子项工程	雨污分流改造工程			专业负责	杨莹	杨莹	审 定	苏秀银	苏秀银	工程号	20260701	日 期	2026.9

日期		
签字		
实名		
专业	园林	建筑
日期		
签字		
实名		
专业	给排水	电气
日期		
签字		
实名		
专业	道桥	交通
会签		

一体化泵站技术要求与功能说明

设计流量：6200m³/d。地面标高：136.60m，进水口管底标高：131.60m，进水管径d800，出水管管中心线标高135.40m，泵站出水管管径dn200。

泵站配套潜水排污泵2台，1用1备，单泵工况点为：Q=260m³/h，H=10m，P=15W。

设计使用一体化预制泵站目的：1）减少泵站的占地面积；2）缩短施工周期；3）减少运行成本（减少管理人员、泵站自清洁程度高免人工清理、水泵抗阻塞能力强减少维护成本；控制系统智能化配有移动终端监测）；4）售后服务为同一制造厂商完成。

围绕以上使用目的，对一体化泵站的技术要求及功能说明如下：

一、泵站筒体

1. 规格：筒体直径2.6m，筒高8.0m 。
2. 筒体：轻质高强的玻璃钢材质，采用计算机数控缠绕成型工艺，其强度经FEA校核，质量优良稳定。
3. 顶盖：采用玻璃钢真空导注一体成型工艺，并配置防淹锁具和防盗报警装置。
4. 通风系统：顶盖内置专利的通风系统，无需额外排风管，与环境更为融合。
5. 中间服务平台：内置耐腐材质的中间服务平台，便于应急下井操作，并提高筒体抵御不利环境条件的能力。
6. 配套管路系统：不锈钢304，所有管路出厂前经压力测试，以防止泄露。配备球形止回阀不缠绕、不易堵塞，局部水力损失小，抗水击能力强。
7. 坑底设计：采用自清洁泵坑底部设计。

二、泵站核心设备

1. 粉碎格栅（根据用户选配）

a. 泵站采用粉碎性格栅，刀片间距6mm~12mm。

2. 潜水排污泵技术要求

a. 水泵采用半开式N技术防缠绕无堵塞叶轮。叶轮材质为优质灰口铸铁GG25材质。

b. 水泵电机采用鼠笼感应电机，定子通过真空滴注进行绝缘，绝缘等级为H级。

c. 水泵采用一体插入式机械密封或双重机械密封系统，为WCCR耐腐蚀烧结碳化钨材质。

d. 水泵与出水连接之间采用金属对金属的刚性连接，便于安装，无需维护，避免密封失效导致泵送系统效率下降的现象。

e. 水泵具有防止介质中的固体颗粒对外密封腔的冲刷磨损。

f. 水泵配有纯机械式泵坑冲洗装置，无需配电的动力装置，在水泵启动后前30秒内，自动对泵坑底部进行冲洗搅拌。

g. 水泵配有专用保护单元，通过热敏开关和浮子式泄露传感器FLS避免水泵故障，保护信号可接至控制柜。

三、泵站控制系统

一体化泵站的智能监控系统，为泵站持续高效的稳定运行提供保障。具有以下主要功能特点：

1. 人机界面：采用7寸HMI触摸屏，TFT液晶显示，实时显示所有设备的运行和故障状态；
2. 轮换控制：可以随着液位变化，自动控制水泵交替轮换运行，均衡运行时间，延长设备使用寿命；
3. 水泵巡检功能：在水泵长时间未运行时，能够自动启动水泵短时间运行，避免密封系统失效；
4. 泵站自清洁：内置自清洁程序，定期自动清理泵坑内部的浮渣和淤积，减少人工清淤成本；
5. 不间断UPS电源：控制柜配置UPS不间断电源，供电故障时，继续保证远程单元及无线通讯2小时以上；
6. 远程通讯：支持分布式网络协议，通过GPRS/3G/4G网络实现远程监控；
7. 远程监控：预留SCADA远程接口，接入中控系统，也可采用手机APP和网页端等，真正的随时随地监控；
8. 水泵自清洁：水泵变频运行时，当水泵发生堵塞异常现象，控制器可以自动控制水泵反转自清洗（M）；
9. 能耗最小化：水泵变频运行时，控制器可以用智能节能控制算法，使水泵总是自动运行在能耗最低点（M）；
10. 电机绝缘监测：可自动监测水泵电机绝缘电阻，可选250/500/1000VDC测试电压，防止电机漏电（M）；
11. 电量参数测量、维修报警、供电故障保护、流量计算、报警记录等等。

四、其他安装附件要求

1. 电缆悬挂系统

每台水泵配置潜水电缆，电缆在泵筒内悬挂采用柔性金属网套，避免电缆硬力折损。

2. 水泵一次性起吊便捷装置

提升链采用特殊设计的、可在污水中自动准确定位水泵吊耳位置、并可一次性起吊的便捷吊链装置。以保证在用三交架或龙门架起吊时，起吊空间最小。

3. 液位控制

泵坑内应采用2套液位控制系统，液位浮球开关ENM10保证高低液位报警信号输出；静压差液位计LTU701保证水泵轮换启动液位信号输出。

4、钢管防腐做法：钢管及钢制管件内外均做防腐处理，采用GZ-2型高分子防腐涂料。防腐要求：内防腐采用普通级防腐，即两层底漆加两层面漆；外防腐采用加强级防腐，即一层底漆+一层脱脂纤维+两层面漆。

五、基坑开挖及回填要求

1. 施工单位在施工前，应事先掌握设计场地的水文、地质、地下管线、地下建构筑物、周边现有设施等情况。在施工开挖中，注意地下管线、建构筑物的实际情况，对邻近处不能迁移的地下管线、构筑物，必须采取切实可靠的技术保证和安全措施，确保地下各种管线的正常使用。
2. 建（构）筑物基础应按先深后浅顺序进行施工。
3. 所有基坑开挖均应采取合理的支护及防护措施，确保施工顺利进行。开挖弃土不得堆放在3倍于基坑深度范围以内，且不得堆放过高。
4. 每个泵站的基坑开挖必须有切实可行的排降水措施。降水时，降水深度保持在基坑底面500mm以下，降水设施必须待回填土完毕。方可拆除。
5. 基坑应挖至设计持力层，若持力层略深于基础设计底标高时，应超挖至持力层。若地基与勘察报告不符时，应与设计和勘察单位及时联系。基坑开挖至设计标高以上200mm左右时，应通知设计、勘察人员验槽，待验收合格后，立即人工开挖至设计标高，且浇捣混凝土垫层。超挖处除另有要求外应在验槽合格后，立即用1:1级配砂石分层回填，碾压密实，且每层厚度不大于250mm，回填密实度不小于97%，密实度应分层检验，然后浇注混凝土垫层。
6. 基坑施工时应对基坑内、边坡及邻近建（构）筑物、道路、管线等进行监测。确保边坡的稳定和周边建（构）筑物的安全。必要时应采用回填土宜采用支护、隔水、坑外回灌等措施。
7. 回填土要求，基础施工完成后，待一体化泵站安装完成并验收合格，应及时沿四周（及内外）同时均匀回填土方，避免泵站受力不均，粉质粘土或中粗砂，回填土内不得含冻土、膨胀土或有腐蚀性土，并分层碾压夯实，每层厚不大于250mm，压实系数不小于0.9，夯实过程中不得与泵站发生碰撞。
8. 对于涉及深基坑的内容，施工单位应委托有资质的基坑设计单位进行设计。并按规定组织专家评审或审查，评审或审查合格后方可施工

六、下井作业期间的注意事项

1. 下井前，必须按照《一体化泵站安全警示牌》或《一体化预制泵站安装、操作与维护手册》中的下井安全要求。
2. 下井作业人员的要求，进入井筒作业人员，须为已接受一体化泵站安全培训人员。下井作业时，井上必须有至少两人全程监护，监护人员严禁擅离职守。
3. 下井作业前的准备工作

3.1 下井前，泵站相关设备要切断电源，并在电控柜挂上断电检修的警示牌，严禁带电作业。

3.2 为确保作业人员安全，下井人员须配备合格的气体监测仪器和防毒面具、手套、安全绳和安全帽等；

3.3 作业区域周围应设置明显的警示标志，所有打开井口旁均应设备围栏。夜间抢救时，应使用涂有荧光漆的警示标志，并在井口周围悬挂红色警示灯，以提醒来往车辆绕道和防止行人坠入。

3.4 作业前应提前2小时打开井筒顶盖，风机强排风1小时以上，直至用气体监测仪检测井下气体指标符合《一体化泵站安全警示牌》或《一体化预制泵站安装、操作与维护手册》中下井作业气体安全指标表中的相关要求，方能作业。

4. 下井作业期间的注意事项

4.1. 作业期间必须连续排风，并实时用气体监测仪检测气体安全指标。如有异常，相关人员必须采用报警装置，通知作业人员。

4.2. 作业期间，作业人员在进入不同深度或区域作业前，必须按照上述要求用气体监测仪检测井内气体，方可进入。

4.3. 在井下作业时严禁烟火，不得携带易燃易爆物品下井作业。如需动用明火作业（如焊接），必须按照有关动火作业安全规程。

4.4. 下井作业完毕后，作业人员务必将所有设备归回原位，并上锁，以确保安全。

备案
编号：2026116
施工图技术审查合用章
有限期至：2026年09月14日
广西壮族自治区住房和城乡建设厅监制

广西壮族自治区工程勘察设计出图专用章
桂林建筑规划设计集团有限公司(2)
资质证书编号 A245005143
广西壮族自治区住房和城乡建设厅监制
有效期至二〇二六年十二月三十一日

桂林建筑规划设计集团有限公司 GUILIN ARCHITECTURAL AND PLANNING DESIGN GROUP CO.,LTD 工程设计资质证书编号：A145A00494 工程设计资质证书编号：A245005143 城乡规划编制甲级（自资规甲字24450834） 自然筑就自然	建设单位	恭城瑶族自治县住房和城乡建设局	图　名	设　计	杨莹	杨莹	项目负责	苏萍	苏萍	专　业	排水	图　号	PS-14
	项目名称	恭城县城污水管网完善工程	一体化泵站技术要求与功能说明（文武路地块）	校　核	栗强发	栗强发	审　核	苏秀银	苏秀银	设计阶段	施工图	修改版次	0
	子项工程	雨污分流改造工程		专业负责	杨莹	杨莹	审　定	苏秀银	苏秀银	工程号	20260701	日　期	2026.9

日期		
签字		
实名		
专业	园林	建筑
日期		
签字		
实名		
专业	给排水	电气
日期		
签字		
实名		
专业	道桥	交通
会签		

一体化泵站主要材料表

编号	名称	数量	单位	材料	规 格	备注
1	泵站上部	1	套	复合缠绕玻璃钢GRP	直径2.6m	参照国内知名品牌
2	泵站筒体	1	套	复合缠绕玻璃钢GRP	直径2.6m，深8.0m	参照国内知名品牌
3	闸阀	2	套	球墨铸铁	DN200,PN1.0MPa	
4	止回阀	2	套	球墨铸铁	DN200,PN1.0MPa	
5	压力管	2	套	不锈钢 SUS304	DN200	
6	泵导杆系统	2	套	不锈钢SUS304		
7	新型斜式耦合底座	2	个	优质灰口铸铁GG25	DN100	
8	泵站底部	1	套	复合缠绕玻璃钢GRP	直径2.6m	参照国内知名品牌
9	潜污泵	2	套	优质灰口铸铁GG25	泵的型号为 200WQ260-10-15 Q=260m³/h,H=10m,电机功率为15KW	叶轮带有切割功能
10	浮球	1	套	丁腈橡胶		
11	液位计及液位计保护套管	1	套	复合缠绕玻璃钢GRP	LTU801,量程 0~10MVP	
12	进水管	1	套		DN800	
13	进水管挠性接头	2	套		DN800,PN1.0MPa	
14	粉碎型格栅及安装附件	1	套	不锈钢SUS304	处理量260m³/h，2.5KW	参照国内知名品牌
15	粉碎型格栅导杆系统	1	套	不锈钢 SUS304		
16	服务平台	1	套			
17	扶梯	1	套	不锈钢 SUS304		
18	电气控制柜	1	套	不锈钢SUS304 外壳	1控2,直接启动	参照国内知名品牌
19	出水汇管	1	套		DN200,PN1.0MPa	
20	出水汇管挠性接头	1	套		DN200,PN1.0MPa	
21	冲洗装置 出洗阀	1	套	优质灰口铸铁 GG25	4901	参照国内知名品牌
22	有毒有害气体检测与报警装置	1	套			

市政
编号220016
施工图技术审查专用章
南宁葛东规划建筑设计咨询有限公司
有限期至：2026年09月14日
广西壮族自治区住房和城乡建设厅监制

工艺说明：

1.本项目中的污水提升井为一体式玻璃钢结构，泵站内不锈钢管路系统与玻璃钢筒体在制造厂内预制完成。泵站应采用类似锥体的自清洁坑底，水泵出水连接可安装在锥体斜披上。

2.本项目一体化泵井应具有自动清洁功能：1）漂浮垃圾可通过控制系统的配合自动被潜水泵带走；2）沉积垃圾可通过机械式冲洗阀反冲洗搅拌后，通过潜水泵泵送带走。

3.本项目一体化污水提升泵站配置2台潜污泵1用1备；配置粉碎性格栅1台。潜水泵及粉碎性格栅需保证泵站应对大量垃圾时可持续运行不阻塞。

4.本项目一体化污水泵站筒体、潜水泵、控制柜均需同一品牌制造商统一供货并负责指导安装。

5.本项目控制系统为PLC智能化控制柜，一控二直接启动，控制系统须具有以下功能：

1）漂浮垃圾自清洁控制功能；

2）UPS不间断电源；

3）防雷功能；

4）短消息报警；

5）远程4G通讯接口；

6）智慧水务云平台，通过手机监测泵站运行数据（运行时间、电流、功率、液位、启停、报警、毋庸流量计算等）并通过手机远程控制水泵的启、停。

6、本项目采用通风管自然通风的方式，检修时应设临时送排风设施。

7、本次设计参考某品牌一体化泵站主要材料表，由厂家统一供应，实际采用的材料以供货厂家提供为准。

广西壮族自治区工程勘察设计出图专用章
桂林建筑规划设计集团有限公司(2)
资质证书编号 A245005143
广西壮族自治区住房和城乡建设厅监制
有效期至二〇二六年十二月三十一日

桂林建筑规划设计集团有限公司 GUILIN ARCHITECTURAL AND PLANNING DESIGN GROUP CO.,LTD 工程设计资质证书编号： A145A00494 工程设计资质证书编号： A245005143 城乡规划编制甲级（自资规甲字24450834）	建设单位	恭城瑶族自治县住房和城乡建设局	图 名	设 计	杨莹	杨莹	项目负责	苏萍	苏萍	专 业	排水	图 号	PS-15
	项目名称	恭城县城污水管网完善工程	一体化泵站主要材料表 （文武路地块）	校 核	粟强发	粟强发	审 核	苏秀银	苏秀银	设计阶段	施工图	修改版次	0
	子项工程	雨污分流改造工程		专业负责	杨莹	杨莹	审 定	苏秀银	苏秀银	工程号	20260701	日 期	2026.9

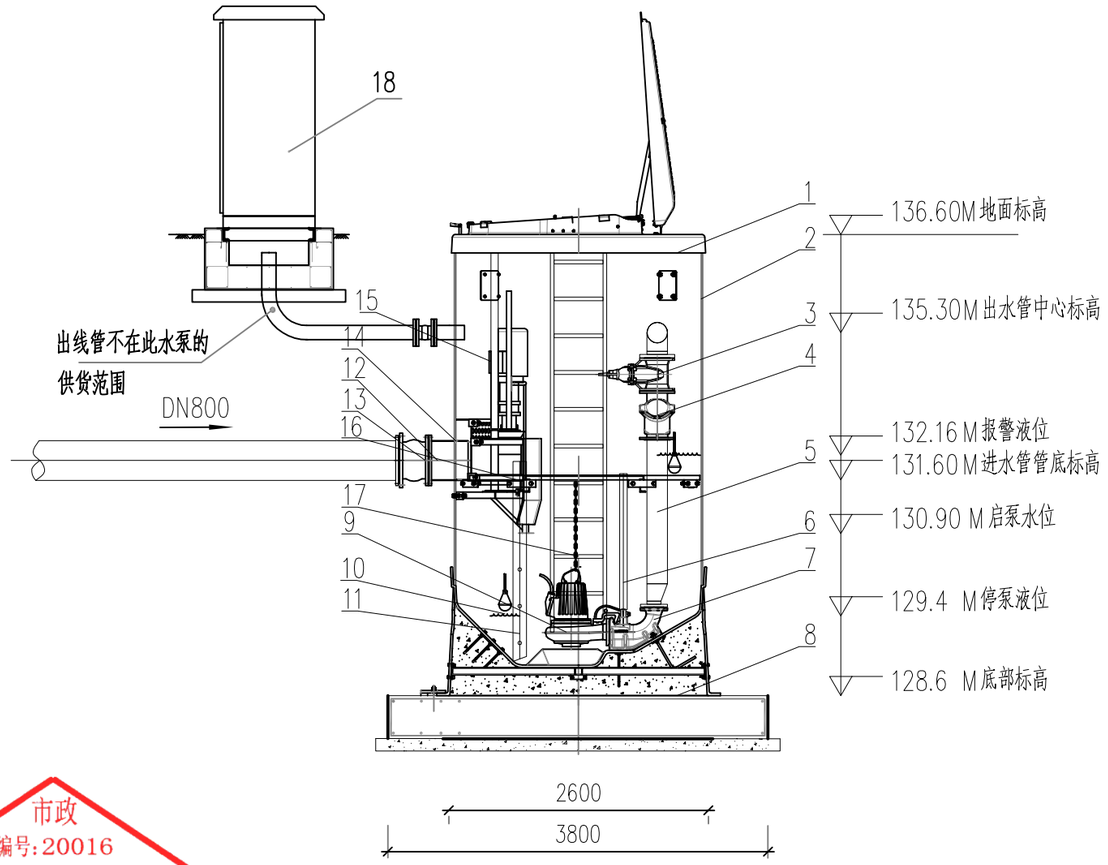

水泵剖面图

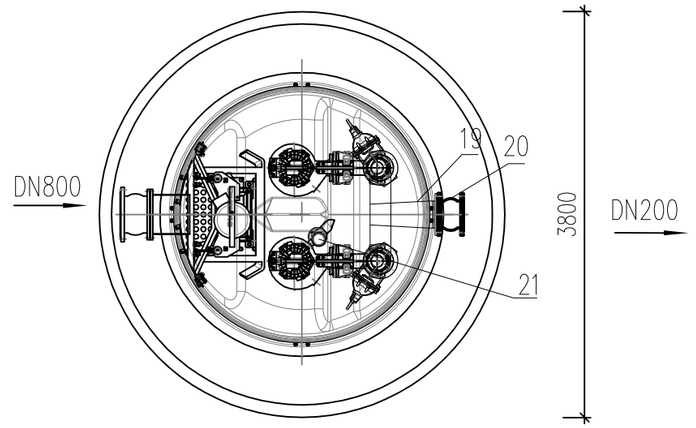

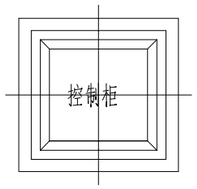

水泵平面示意图

说明：

1、本次设计仅为参考，实际尺寸以现场为准。

2、本图尺寸以毫米计。

3、本图中采用国家1985高程绝对高程系。

市政
编号:20016
施工图技术审查专用章
南宁葛东规划建筑设计咨询有限公司
有限期至：2026年09月14日
广西壮族自治区住房和城乡建设厅监制

广西壮族自治区工程勘察设计出图专用章
桂林建筑规划设计集团有限公司(2)
资质证书编号 A245005143
广西壮族自治区住房和城乡建设厅监制
有效期至二〇二六年十二月三十一日

日期		
签字		
实名		
专业	园林	建筑
日期		
签字		
实名		
专业	给排水	电气
日期		
签字		
实名		
专业	道桥	交通
会签		

桂林建筑规划设计集团有限公司 GUILIN ARCHITECTURAL AND PLANNING DESIGN GROUP CO.,LTD	建设单位	恭城瑶族自治县住房和城乡建设局	图名	设计	杨莹	杨莹	项目负责	苏萍	苏萍	专业	排水	图号	PS-16
工程设计资质证书编号： A145A00494	项目名称	恭城县城污水管网完善工程	水泵布置图（文武路地块）	校核	粟强发	粟强发	审核	苏秀银	苏秀银	设计阶段	施工图	修改版次	0
工程设计资质证书编号： A245005143	子项工程	雨污分流改造工程		专业负责	杨莹	杨莹	审定	苏秀银	苏秀银	工程号	20260701	日期	2026.9
城乡规划编制甲级（自资规甲字24450834）													

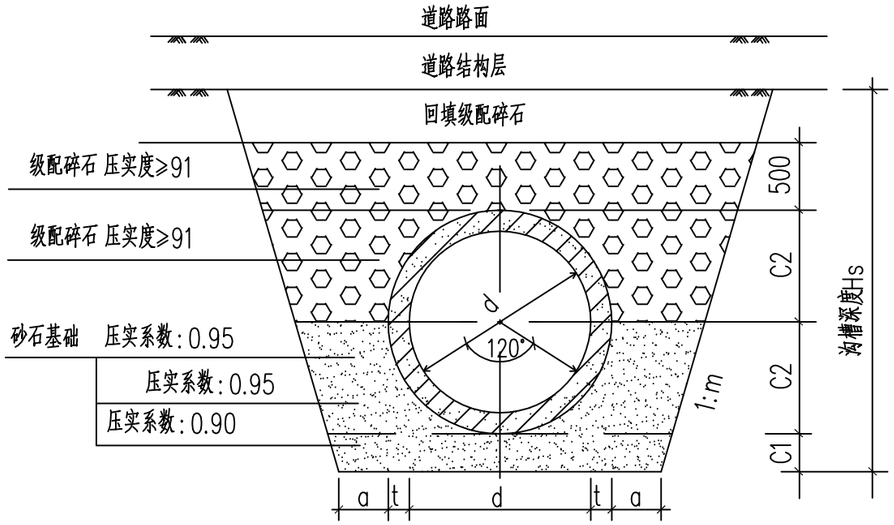

180°砂石管道基础及回填大样图

管级	Ⅱ	Ⅲ
计算覆土深度H(m)	0.7<H≤4.5	4.5<H≤7.0

管内径 d	管基尺寸 a	C1	C2
200	400	100	130
300	400	100	180
400	400	100	240
500	400	100	300
600	500	100	360
700	500	150	420
800	500	150	480
900	500	200	540
1000	500	200	600
1100	600	200	660
1200	600	250	720

市政
编号:200116
施工图技术审查专用章
南宁葛东规划建筑设计咨询有限公司
有限期至:2026年09月14日
广西壮族自治区住房和城乡建设厅监制

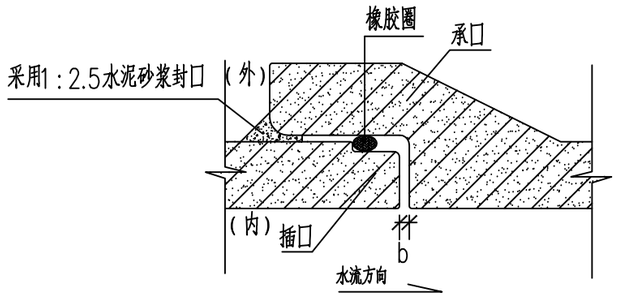

钢筋砼承插口管橡胶圈接口大样图(d=200~1200)

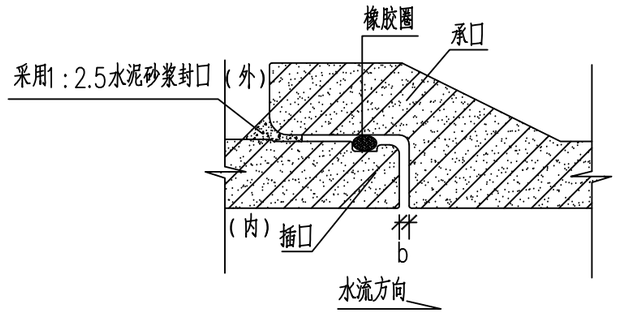

钢筋砼承插口管橡胶圈接口大样图(d=900~1800)

说明:
1.单位:mm。
2.本图基础做法适用于开槽施工的钢筋混凝土排水管。
3.按本图使用的钢筋混凝土管规格应符合GB/T11836-2009标准。
4.180°砂石基础可选择下列材料,其压实系数要求见基础大样图。
(1)天然级配砂石,其最大粒径≤25mm;
(2)中砂、粗砂;
(3)级配碎石、石屑,其最大粒径≤25mm。
5.如为承插口管,接口处承口下亦应保证有C1值的砂石垫层。
6.本基础图可用于下列接口形式的管材:
(1)采用滑动胶圈接口的承插口管材(对于≤d1200的承插口管材亦可采用滚动胶圈);
(2)采用滑动胶圈接口的企口管材;
(3)采用滑动胶圈接口的双插口管材;
(4)采用滑动胶圈接口的刚承口管材。
7.接口橡胶圈的物理力学性能应符合相应标准的规定,并应与管材配套供应。
8.图示开挖边坡,承包商可根据管道安装条件及土质情况自行确定。
9.管道应座落在良好的基地原状土层上,不得扰动,其地基承载力特征值fak不应低于100KPa,否则应进行地基处理。
10.管道基础座落在软质土、膨胀土或其它不良土质上时必须清除淤泥杂物、软质土,并将C1值改为500mm(C1值大于500mm时按原值),或会同设计人员、甲方等现场处理。
11.遇有地下水时,应采用可靠的降水措施,以保证良好的施工条件。
12.地面活荷载按城-A级或10KN/m²设计。
13.b值应根据管材样本确定,一般为10~15mm。
14.本图参照国标图集06MS201进行设计,不详之处可参照该图集。
15.为避免今后树木根系侵入造成管道接口漏水,完成橡胶圈接口后还应采用M10水泥砂浆对管道接口进行封口处理。

广西壮族自治区工程勘察设计出图专用章
桂林建筑规划设计集团有限公司(2)
资质证书编号 A245005143
广西壮族自治区住房和城乡建设厅监制
有效期至二〇二六年十二月三十一日

会签	专业	实名	签字	日期
	给排水			
	道桥			
	交通			
	园林			
	建筑			
	电气			

桂林建筑规划设计集团有限公司
GUILIN ARCHITECTURAL AND PLANNING DESIGN GROUP CO.,LTD
工程设计资质证书编号: A145A00494
工程设计资质证书编号: A245005143
城乡规划编制甲级(自资规甲字24450834)
自然筑就自然

建设单位	恭城瑶族自治县住房和城乡建设局	图名	设计	粟强发	项目负责	苏萍	专业	排水	图号	PS-17-01
项目名称	恭城县城污水管网完善工程	管道基础及开挖回填断面图	校核	杨莹	审核	苏秀银	设计阶段	施工图	修改版次	0
子项工程	雨污分流改造工程		专业负责	杨莹	审定	苏秀银	工程号	20260701	日期	2026.9

日期		
签字		
实名		
专业	园林	建筑
日期		
签字		
实名		
专业	给排水	电气
日期		
签字		
实名		
专业	道桥	交通
会签		

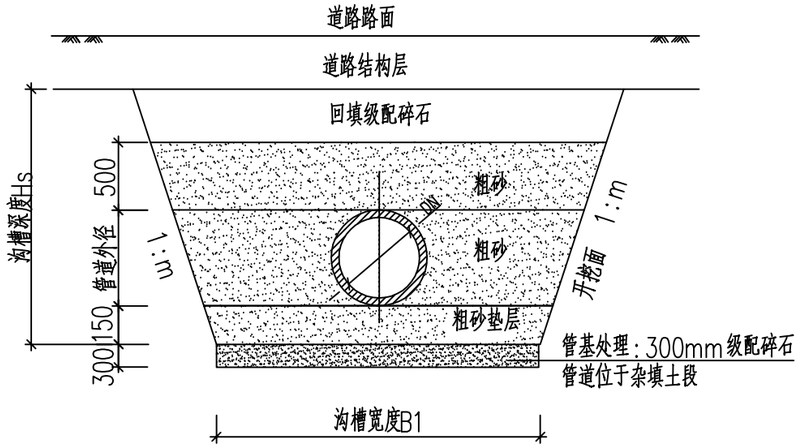

管槽开挖回填示意图(挖方段)

改性高密度聚乙烯(HDPE-M)双壁波纹管

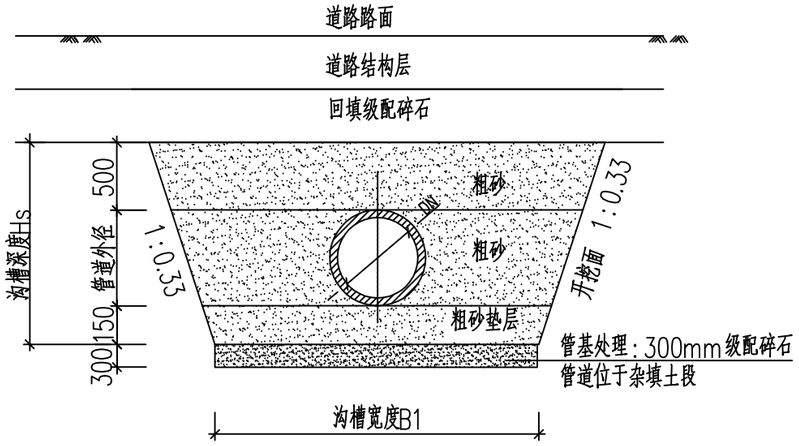

管槽开挖回填示意图(填方段)

改性高密度聚乙烯(HDPE-M)双壁波纹管

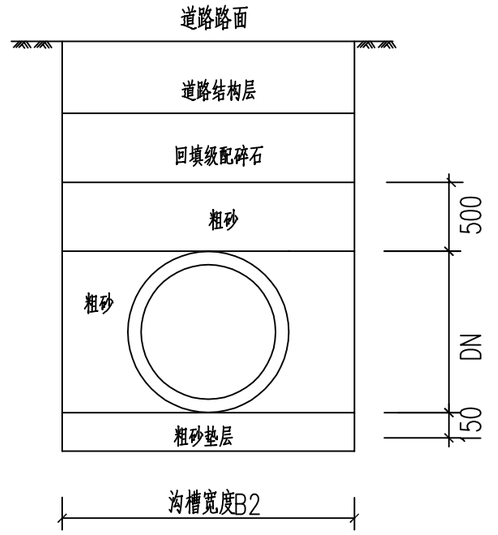

管槽开挖回填示意图(适用于钢板桩支护)

改性高密度聚乙烯(HDPE-M)双壁波纹管

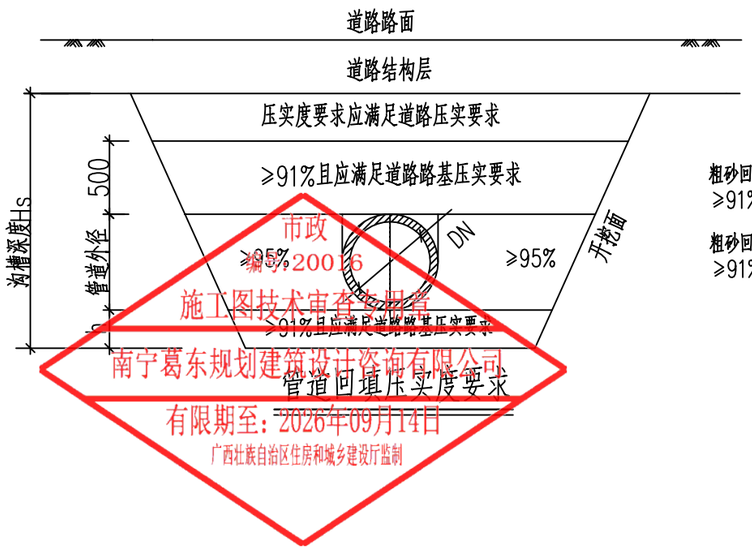

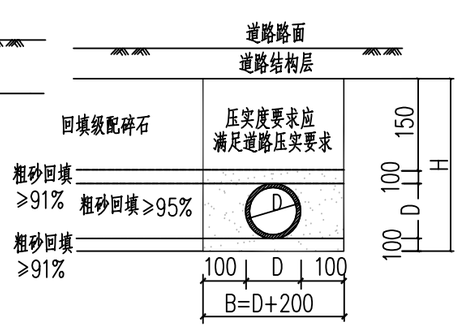

接户管(PVC-U)开挖回填示意图

市政
编号：2016
施工图技术审查专用章
南宁葛东规划建筑设计咨询有限公司
有限期至：2026年09月14日
广西壮族自治区住房和城乡建设厅监制

说明：

1. 本图适用于改性高密度聚乙烯(HDPE-M)双壁波纹管、PVC-U管开挖及回填断面，本图尺寸单位为毫米；
2. 管顶50cm以下范围须人工回填；
3. 改性高密度聚乙烯(HDPE-M)双壁波纹管，15cm粗砂垫层基础，橡胶圈密封承插连接；
4. 沟槽宽度B1参照《给水排水管道工程施工及验收规范》(GB50268-2008)4.3.2条规定确定，B2详见结构支护图纸；
5. 放坡开挖坡度m应根据地质情况按《给水排水管道工程施工及验收规范》(GB50268-2008)4.3.3条规定执行；
6. 按原路基要求回填，每层回填土的虚铺厚度应符合《给水排水管道工程施工及验收规范》(GB50268-2008)中4.5.5条的规定；
7. 沟槽开挖处理：
   (1)挖方段，路床标高至管顶高度≥0.5m时，按图纸纵断面基础实施。路床标高至管顶高度<0.5m时，设置级配碎石垫层。
   (2)填方段，应填路基土至管顶以上0.5m，方能开挖。
8. 印山南路地块：污水管道SW1-1~SW11、SW12~SW16、SW26~SW33~SW3、SW41~SW42位于松散杂填土上，需进行管基处理。
9. 未尽事项执行《给水排水管道工程施工及验收规范》(GB50268-2008)、《[illegible]》(GB[illegible]-2010)。

广西壮族自治区工程勘察设计出图专用章
桂林建筑规划设计集团有限公司(2)
资质证书编号 A245005143
广西壮族自治区住房和城乡建设厅监制
有效期至二〇二六年十二月三十一日

桂林建筑规划设计集团有限公司 GUILIN ARCHITECTURAL AND PLANNING DESIGN GROUP CO.,LTD 工程设计资质证书编号：A145A00494 工程设计资质证书编号：A245005143 城乡规划编制甲级（自资规甲字24450834）	建设单位	恭城瑶族自治县住房和城乡建设局	图名	设计	粟强发	粟强发	项目负责	苏萍		专业	排水	图号	PS-17-02
	项目名称	恭城县城污水管网完善工程	管道基础及开挖回填断面图	校核	杨莹	杨莹	审核	苏秀银		设计阶段	施工图	修改版次	0
	子项工程	雨污分流改造工程		专业负责	杨莹	杨莹	审定	苏秀银		工程号	20260701	日期	2026.9

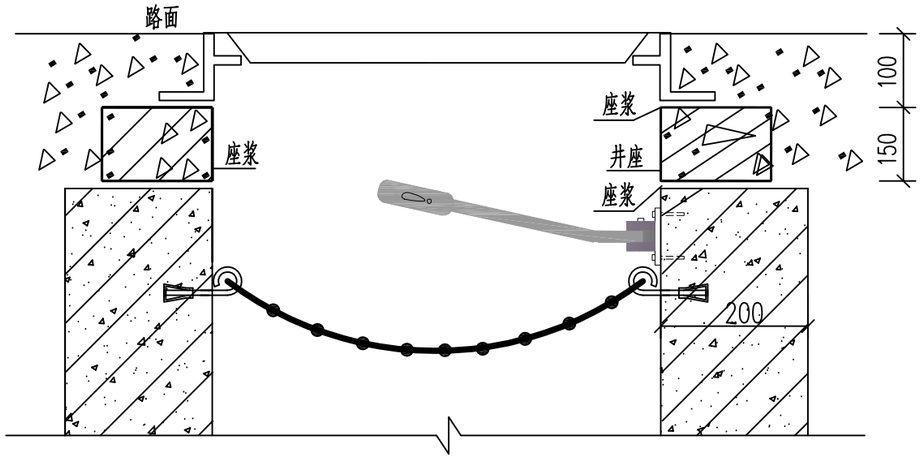

井圈位置图

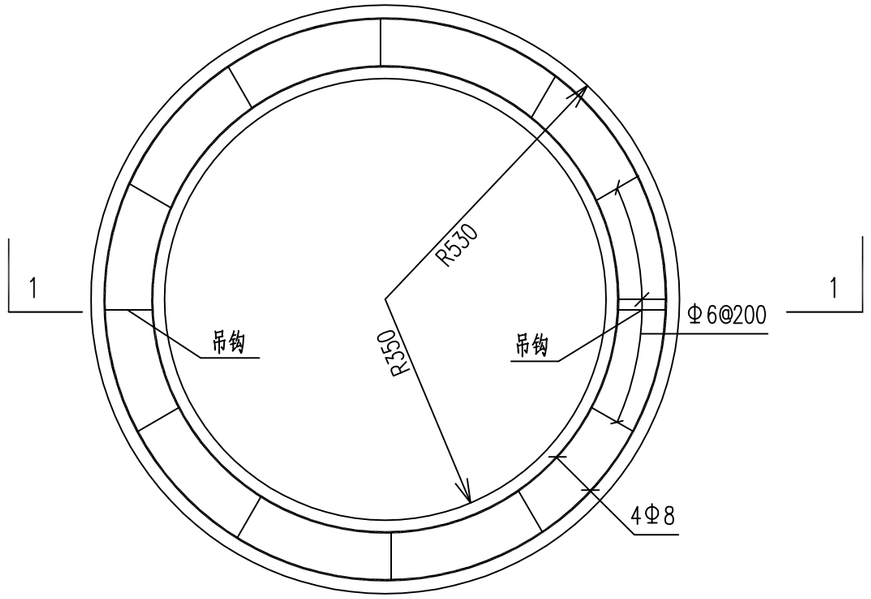

井圈平面图

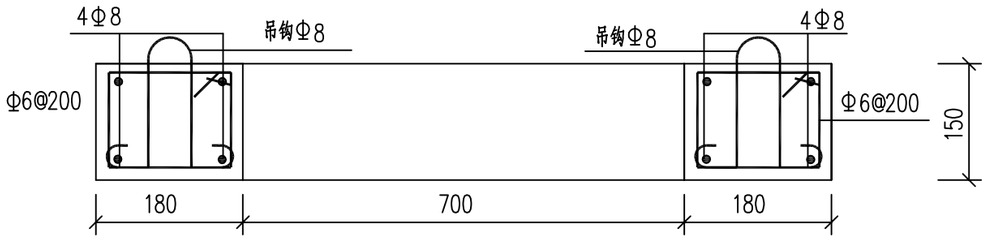

1—1

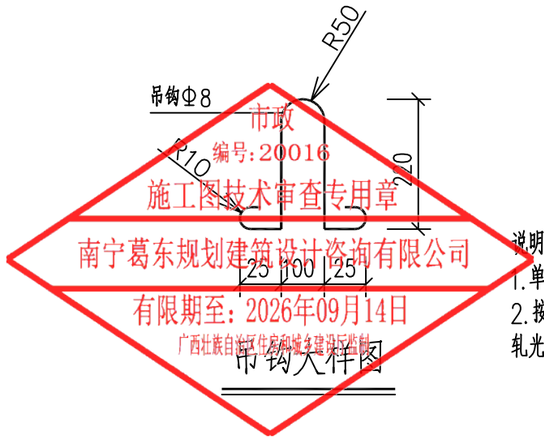

吊钩大样图

说明：

1.单位：mm。

2.按本图使用的钢筋应符合GB 1499.1—2017《钢筋混凝土用钢 第1部分：热轧光圆钢筋》相关标准。

一个井圈工程数量表

形式	规格	长度(mm)	数量	总长(mm)	重量(kg)
94 124	Φ 6	436	14	6104	1.355
R379	Φ 8	2380	2	4760	1.880
R501	Φ 8	3146	2	6292	2.485
	Φ 8	735	2	1470	0.584
钢筋合计	Φ 6			6104	
	Φ 8			12522	

规格	单位	数量
C30混凝土	(m)	0.075

注：每个加固井圈使用一个预制构件。

市政
编号:20016
施工图技术审查专用章
南宁葛东规划建筑设计咨询有限公司
有限期至：2026年09月14日
广西壮族自治区住房和城乡建设厅监制

广西壮族自治区工程勘察设计出图专用章
桂林建筑规划设计集团有限公司(2)
资质证书编号 A245005143
广西壮族自治区住房和城乡建设厅监制
有效期至二〇二六年十二月三十一日

专业	日期	签字	实名
给排水			
电气			
园林			
建筑			
道桥			
交通			
会签			

桂林建筑规划设计集团有限公司
GUILIN ARCHITECTURAL AND PLANNING DESIGN GROUP CO.,LTD
工程设计资质证书编号： A145A00494
工程设计资质证书编号： A245005143
城乡规划编制甲级（自资规甲字24450834）
自然筑就自然

建设单位	恭城瑶族自治县住房和城乡建设局	图名	设计	粟强发	粟强发	项目负责	苏萍		专业	排水	图号	PS-18
项目名称	恭城县城污水管网完善工程	检查井加固井圈大样图	校核	杨莹	杨莹	审核	苏秀银		设计阶段	施工图	修改版次	0
子项工程	雨污分流改造工程		专业负责	杨莹	杨莹	审定	苏秀银		工程号	20260701	日期	2026.9

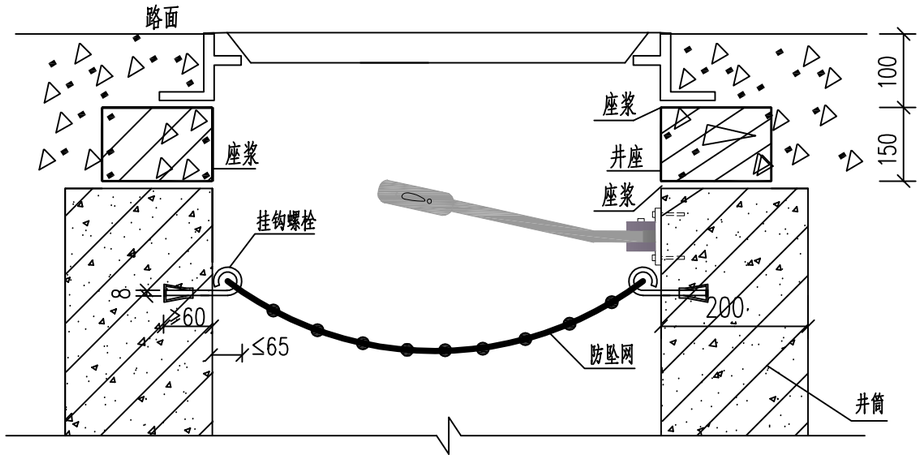

井筒防坠网安装剖面图

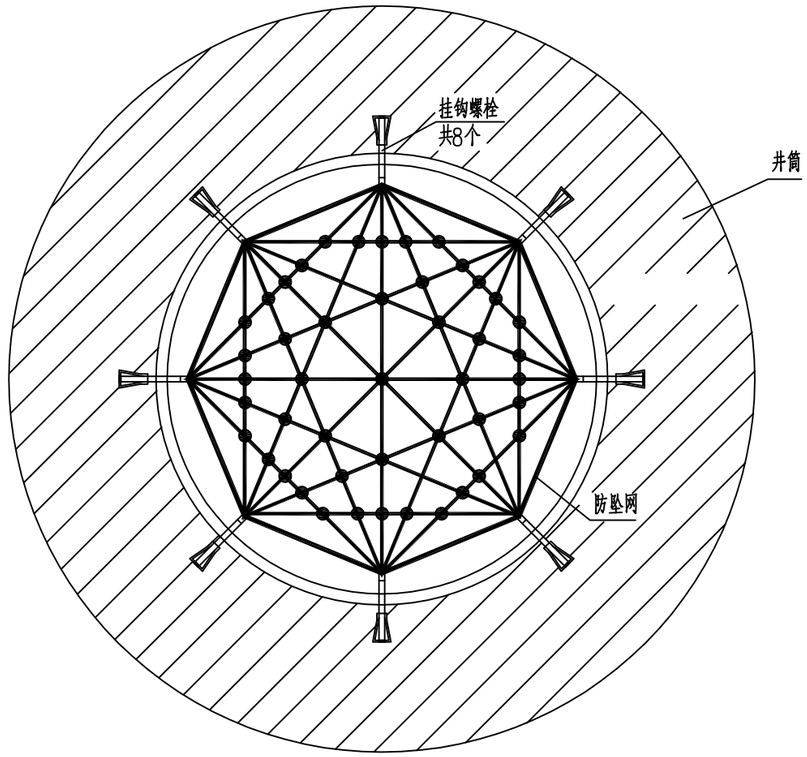

井筒防坠网安装平面图

说明：

1.单位：以毫米计。

2.防坠网要求：防坠网网绳为高强度聚乙烯等耐潮防腐材料；网体的网绳直径：8毫米；所有网绳由不小于3股单绳制成，单绳拉力大于1600N；防坠网的直径600-800毫米，其网目边长不大于10厘米，承重不低于300千克；网绳断裂强力：≥3000N；耐冲击：≥500焦耳，网绳不断裂；

3.挂钩螺栓要求：材质为304不锈钢，前端带挂钩；螺杆直径8毫米，长度不小于125毫米。

4.安装要求：挂钩螺栓安装在距井盖25cm深处；在井筒壁确定膨胀螺栓空位8个，沿圆周均分且在同一水平面上水平；钻孔至适合膨胀螺栓的长度；清孔；插入膨胀螺栓，并对膨胀螺栓做防腐处理，钩向上，膨胀螺栓钩与螺栓杆缝隙不大于1.0cm，挂钩空隙为1.0cm，拧紧固定；挂防坠网，并固定稳。

5.验收标准：用1.5千克重物至于网中2-3分钟后取出。检查井筒壁、膨胀螺栓和防坠网。井筒壁无破损，膨胀螺栓不松动，防坠网无破裂，为合格者。

6.防坠网及挂钩螺栓需定期检查，若发现防坠网老化破损、挂钩脱落不牢应及时更换，防坠网的使用寿命由厂家根据耐久性试验确定，到期之前应更换。

7.安全防坠网安装完成后应进行坠落测试，参见《纤维绳索 有关物理和机械性能的测定GB/T8834-2016》，测试合格后方可验收。

施工图技术审查专用章
南宁葛东规划建筑设计咨询有限公司
有限期至：2026年09月14日
广西壮族自治区住房和城乡建设厅监制
编号：20016

工程数量表

（每座井计）

防坠网（张）	不锈钢螺栓（个）
1	8

广西壮族自治区工程勘察设计出图专用章
桂林建筑规划设计集团有限公司(2)
资质证书编号 A245005143
广西壮族自治区住房和城乡建设厅监制
有效期至二〇二六年十二月三十一日

专业	日期	签字	实名	专业	日期	签字	实名	专业	日期	签字	实名	会签
园林				建筑								
给排水				电气								
道桥				交通								

桂林建筑规划设计集团有限公司 GUILIN ARCHITECTURAL AND PLANNING DESIGN GROUP CO.,LTD	建设单位	恭城瑶族自治县住房和城乡建设局	图名	设计	粟强发	粟强发	项目负责	苏萍	苏萍	专业	排水	图号	PS-19
工程设计资质证书编号：A145A00494	项目名称	恭城县城污水管网完善工程	井筒防坠网安装大样图	校核	杨莹	杨莹	审核	苏秀银	苏秀银	设计阶段	施工图	修改版次	0
工程设计资质证书编号：A245005143				专业负责	杨莹	杨莹	审定	苏秀银	苏秀银	工程号	20260701	日期	2026.9
城乡规划编制甲级（自资规甲字24450834）	子项工程	雨污分流改造工程											

自然筑就自然

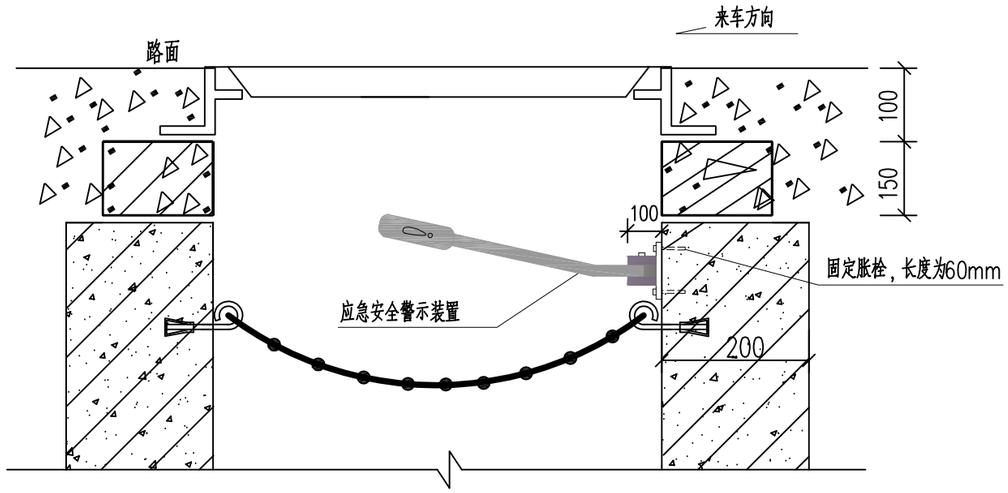

安装示意图

附注:

1.本图尺寸单位以mm计;

2.应急安全警示装置产品整体采用柔性塑料，以红色为主，配白色高强级反光标志膜。长540mm宽80mm，分主体和底座两部分。底座连接处于连接销方便安装，方便工人下井工作。警示装置安装在井壁上有井盖和无井盖的两种工作状态，当检查井处于无盖状态时，警示装置自动弹起，对过往车辆及行人骑到警示的作用。装置底座和井壁之间用固定胀栓固定，底座突出部分小于100mm，不影响井下正常作业施工。底座和警示装置之间用连接销连接，装置材料应注意防腐;

3.应急安全警示装置安装位置应确保弹起后正对来车方向;

4.无盖检查井应急安全警示设备由生产厂家提供，安装由生产厂家指导完成;

5.本装置如与防坠网一同使用时，固定底座注意与防坠网固定螺栓在平面位置上错开，警示杆直接压在防坠网上方。

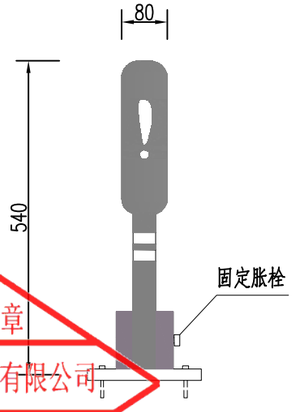

警示装置大样图 1:20

市政
编号:20016
施工图技术审查专用章
南宁葛东规划建筑设计咨询有限公司
有限期至：2026年09月14日
广西壮族自治区住房和城乡建设厅监制

广西壮族自治区工程勘察设计出图专用章
桂林建筑规划设计集团有限公司(2)
资质证书编号 A245005143
广西壮族自治区住房和城乡建设厅监制
有效期至二〇二六年十二月三十一日

会签	专业	实名	签字	日期
	道桥			
	交通			
	给排水			
	电气			
	园林			
	建筑			

桂林建筑规划设计集团有限公司 GUILIN ARCHITECTURAL AND PLANNING DESIGN GROUP CO.,LTD 工程设计资质证书编号：A145A00494 工程设计资质证书编号：A245005143 城乡规划编制甲级（自资规甲字24450834）	建设单位	恭城瑶族自治县住房和城乡建设局	图名	设计	粟强发	粟强发	项目负责	苏萍		专业	排水	图号	PS-20
	项目名称	恭城县城污水管网完善工程	无盖检查井应急安全装置	校核	杨莹	杨莹	审核	苏秀银		设计阶段	施工图	修改版次	0
	子项工程	雨污分流改造工程		专业负责	杨莹	杨莹	审定	苏秀银		工程号	20260701	日期	2026.9

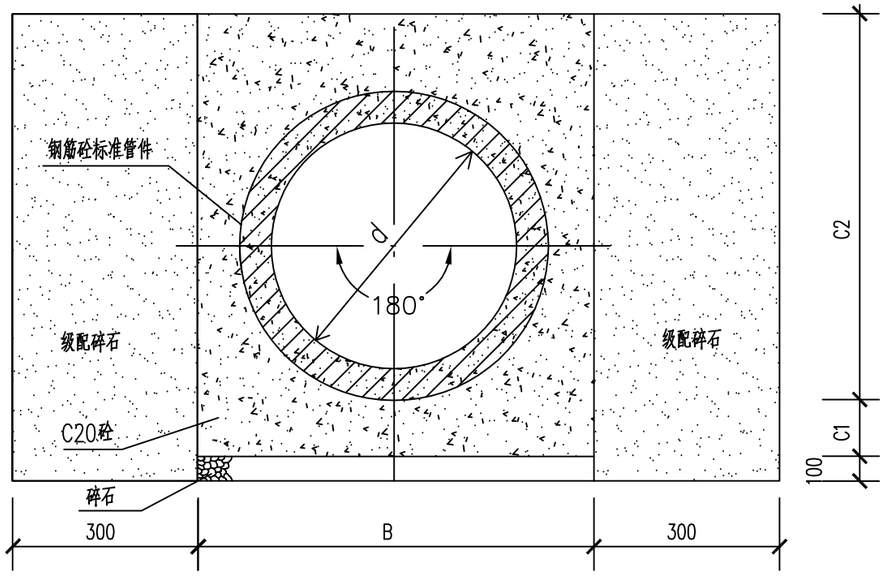

管道360°混凝土基础横断面图

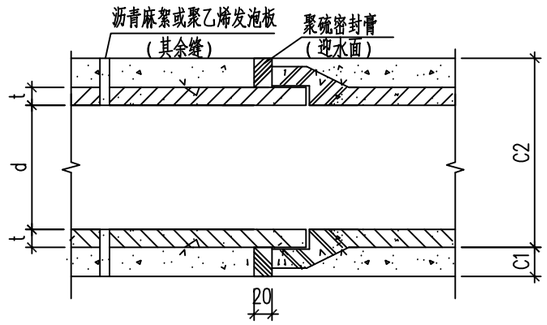

砼全包管变形缝大样图

尺寸表

公称直径	360°混凝土管基础		
DN(mm)	B(mm)	C1(mm)	C2(mm)
300	680	150	530
400	880	200	680
500	1000	200	800
600	1120	200	920
800	1560	300	1260
1000	1800	300	1500
1200	2040	300	1740
1500	2500	350	2150

附注：

1、本图适用于雨水口连接管，单位：mm；

2、施工过程中在C1层面处留施工缝时，则在继续施工时应将间歇面凿毛刷净润湿，以便整个管基结为一体；

3、管基每隔10m设变形缝一道，缝宽20mm，迎水面处缝内用聚硫密封膏填塞，规格20X40mm。其余缝内用沥青麻絮或其它具有弹性的防水材料填塞。

市政
编号:20016
施工图技术审查专用章
南宁葛东规划建筑设计咨询有限公司
有限期至：2026年09月14日
广西壮族自治区住房和城乡建设厅监制

广西壮族自治区工程勘察设计出图专用章
桂林建筑规划设计集团有限公司(2)
资质证书编号 A245005143
广西壮族自治区住房和城乡建设厅监制
有效期至二〇二六年十二月三十一日

会签	专业	实名	签字	日期
	道桥			
	交通			
	给排水			
	电气			
	园林			
	建筑			

桂林建筑规划设计集团有限公司
GUILIN ARCHITECTURAL AND PLANNING DESIGN GROUP CO.,LTD
工程设计资质证书编号： A145A00494
工程设计资质证书编号： A245005143
城乡规划编制甲级（自资规甲字24450834）
自然筑就自然

建设单位	恭城瑶族自治县住房和城乡建设局	图名	设计	粟强发	粟强发	项目负责	苏萍		专业	排水	图号	PS-21
项目名称	恭城县城污水管网完善工程	管道360°混凝土基础横断面图	校核	杨莹	杨莹	审核	苏秀银		设计阶段	施工图	修改版次	0
子项工程	雨污分流改造工程		专业负责	杨莹	杨莹	审定	苏秀银		工程号	20260701	日期	2026.9

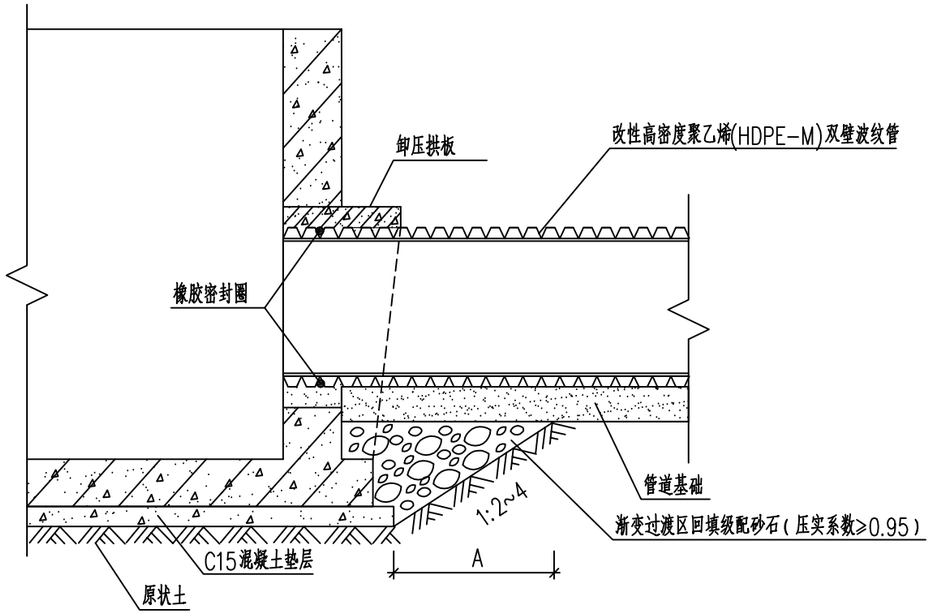

改性高密度聚乙烯(HDPE-M)双壁波纹管与检查井的连接

说明:

1.本图尺寸单位为毫米;

2.改性高密度聚乙烯(HDPE-M)双壁波纹管,环刚度≥12.5KN/m^2;

3.A为检查井基础与管道基础之间渐变过渡区的长度,A不应小于1倍管径,且不宜小于1m;

4.未尽事项执行《给水排水管道工程施工及验收规范》(GB50268-2008)、《埋地塑料排水管道工程技术规程》(CJJ143-2010)。

市政
施工图设计文件审查专用章
南宁葛东规划建筑设计咨询有限公司
有限期至:2026年09月14日
广西壮族自治区住房和城乡建设厅监制

广西壮族自治区工程勘察设计出图专用章
桂林建筑规划设计集团有限公司(2)
资质证书编号 A245005143
广西壮族自治区住房和城乡建设厅监制
有效期至二〇二六年十二月三十一日

日期		
签字		
实名		
专业	园林	建筑
日期		
签字		
实名		
专业	给排水	电气
日期		
签字		
实名		
专业	道桥	交通
会签		

桂林建筑规划设计集团有限公司 GUILIN ARCHITECTURAL AND PLANNING DESIGN GROUP CO.,LTD 工程设计资质证书编号: A145A00494 工程设计资质证书编号: A245005143 城乡规划编制甲级(自资规甲字24450834)	建设单位	恭城瑶族自治县住房和城乡建设局	图名	设计	粟强发	粟强发	项目负责	苏萍		专业	排水	图号	PS-22
	项目名称	恭城县城污水管网完善工程	塑料管与检查井连接大样图	校核	杨莹	杨莹	审核	苏秀银		设计阶段	施工图	修改版次	0
	子项工程	雨污分流改造工程		专业负责	杨莹	杨莹	审定	苏秀银		工程号	20260701	日期	2026.9

会签	专业	实名	签字	日期
	交通			
	道桥			
	电气			
	给排水			
	园林			
	建筑			

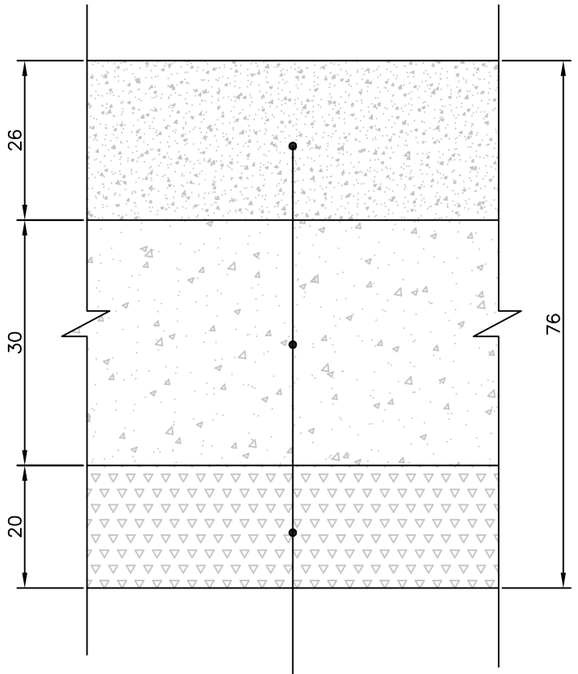

面层：26cm厚 C35混凝土
基层：30cm厚 C20素混凝土（分两层）
底基层：20cm厚 级配碎石
土基压实
（总厚度：76cm）

次干路混凝土路面恢复大样图

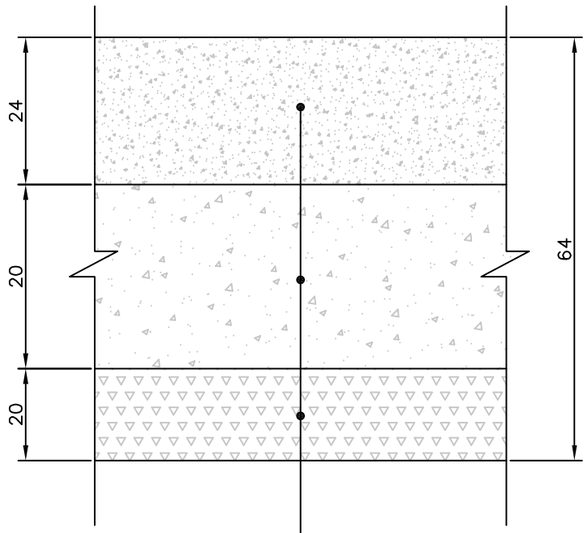

面层：24cm厚 C30混凝土
基层：20cm厚 C20素混凝土
底基层：20cm厚 级配碎石
土基压实
（总厚度：64cm）

支路混凝土路面恢复大样图

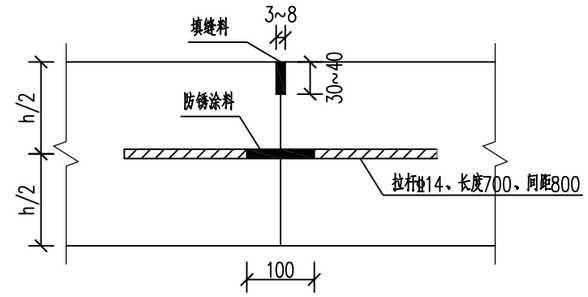

纵向施工缝构造图　单位：mm

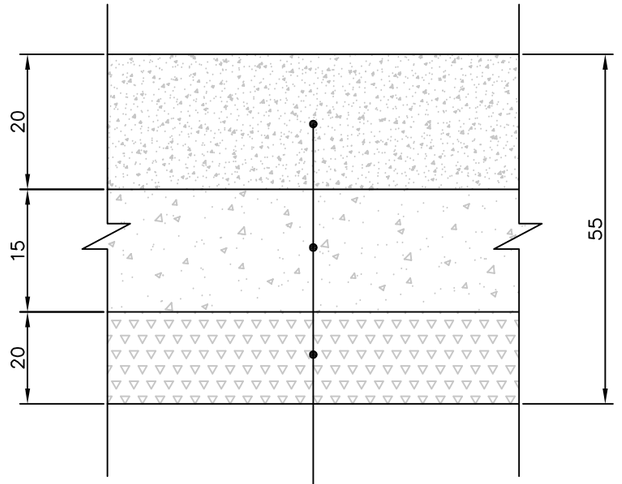

面层：20cm厚 C30混凝土
基层：15cm厚 C20素混凝土
底基层：20cm厚 级配碎石
土基压实
（总厚度：55cm）

巷道混凝土路面恢复大样图

附注：
1.尺寸单位除注明外均以厘米计。

市政
编号：20016
施工图技术审查专用章
南宁葛东规划建筑设计咨询有限公司
有限期至：2026年09月14日
广西壮族自治区住房和城乡建设厅监制

广西壮族自治区工程勘察设计出图专用章
桂林建筑规划设计集团有限公司(2)
资质证书编号 A245005143
广西壮族自治区住房和城乡建设厅监制
有效期至二〇二六年十二月三十一日

桂林建筑规划设计集团有限公司 GUILIN ARCHITECTURAL AND PLANNING DESIGN GROUP CO.,LTD 工程设计资质证书编号： A145A00494 工程设计资质证书编号： A245005143 城乡规划编制甲级（自资规甲字24450834）	建设单位	恭城瑶族自治县住房和城乡建设局	图　名	设　计	粟强发	粟强发	项目负责	苏萍	苏萍	专　业	排水	图　号	PS-23-01
	项目名称	恭城县城污水管网完善工程	道路结构层恢复大样图	校　核	杨莹	杨莹	审　核	苏秀银	苏秀银	设计阶段	施工图	修改版次	0
	子项工程	雨污分流改造工程		专业负责	杨莹	杨莹	审　定	苏秀银	苏秀银	工程号	20260701	日　期	2026.9

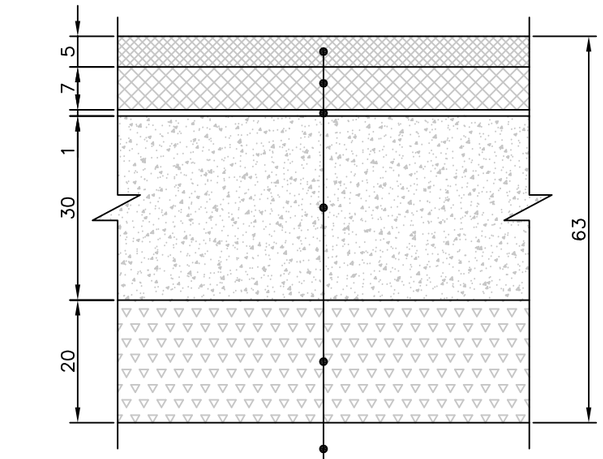

表面层：5cm厚 SBS改性沥青AC-16C+粘层
中面层：7cm厚 沥青AC-20C+粘层
下封层：1cm厚 沥青表面处治+透层
基层：30cm厚 C20素混凝土（分两层）
底基层：20cm厚 级配碎石
土基压实

（总厚度：63cm）

次干路沥青路面恢复大样图

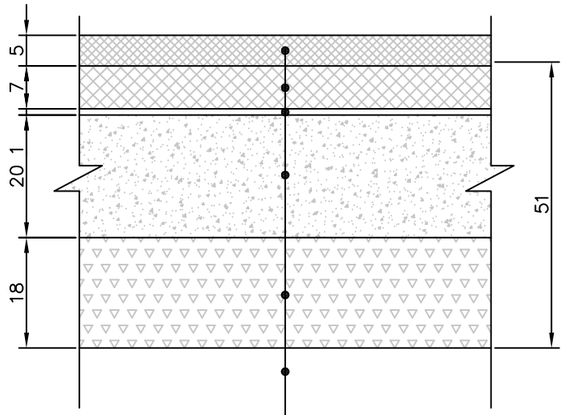

上面层：5cm厚 SBS改性沥青AC-16C+粘层
下面层：7cm厚 沥青AC-20C
下封层：1cm厚 沥青表面处治+透层
基层：20cm厚 C20素混凝土（分两层）
底基层：18cm厚 级配碎石
土基压实

（总厚度：51cm）

支路沥青路面恢复大样图

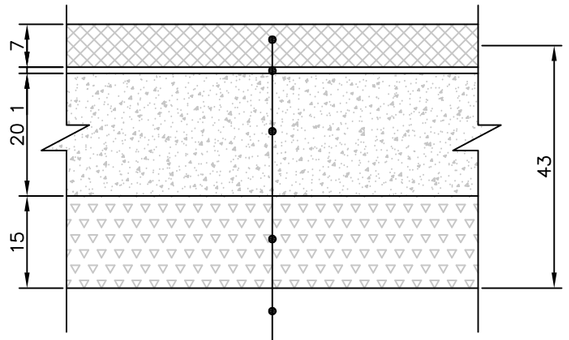

表面层：7cm厚 SBS改性沥青AC-20C
下封层：1cm厚 沥青表面处治+透层
基层：20cm厚 C20素混凝土
底基层：15cm厚 级配碎石
土基压实

（总厚度：43cm）

巷道沥青路面恢复大样图

市政
编号：20016
施工图技术审查专用章
南宁葛东规划建筑设计咨询有限公司
有限期至：2026年09月14日
广西壮族自治区住房和城乡建设厅监制

附注：

1、本图尺寸以厘米为单位。
2、土基压实度应符合规范要求，抗压回弹模量不小于30Mpa，如不能满足要求，应采取措施提高土基强度。
3、基层材料及施工须满足《公路路面基层施工技术细则》（JTG/T F20-2015）的要求。
4、面层施工须按照《公路沥青路面施工技术规范》（JTG F40-2004）的要求进行。
5、级配碎石应满足规范的级配组成要求，其液限指数<25%，塑性指数<6%。
6、粘层油采用AL（M）-3，用量0.5kg/m^2；透层油采用AL（M）-2，用量1.0kg/m^2。
7、下封层采用单层式层铺法沥青表面处治，规格为S12，集料用量为8m^3/1000m^2，沥青用量为1.2kg/m^2。
8、路面面层骨料采用辉绿岩。

广西壮族自治区工程勘察设计出图专用章
桂林建筑规划设计集团有限公司(2)
资质证书编号 A245005143
广西壮族自治区住房和城乡建设厅监制
有效期至二〇二六年十二月三十一日

日期		
签字		
实名		
专业	园林	建筑
日期		
签字		
实名		
专业	给排水	电气
日期		
签字		
实名		
专业	道桥	交通
会签		

桂林建筑规划设计集团有限公司 GUILIN ARCHITECTURAL AND PLANNING DESIGN GROUP CO.,LTD 工程设计资质证书编号：A145A00494 工程设计资质证书编号：A245005143 城乡规划编制甲级（自资规甲字24450834）	建设单位	恭城瑶族自治县住房和城乡建设局	图名	设计	粟强发	粟强发	项目负责	苏萍	苏萍	专业	排水	图号	PS-23-02
	项目名称	恭城县城污水管网完善工程	道路结构层恢复大样图	校核	杨莹	杨莹	审核	苏秀银	苏秀银	设计阶段	施工图	修改版次	0
	子项工程	雨污分流改造工程		专业负责	杨莹	杨莹	审定	苏秀银	苏秀银	工程号	20260701	日期	2026.9

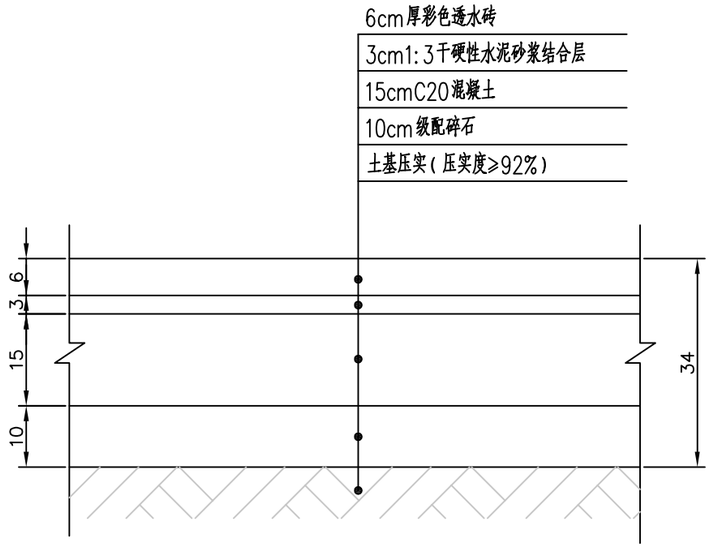

人行道结构大样图(一)

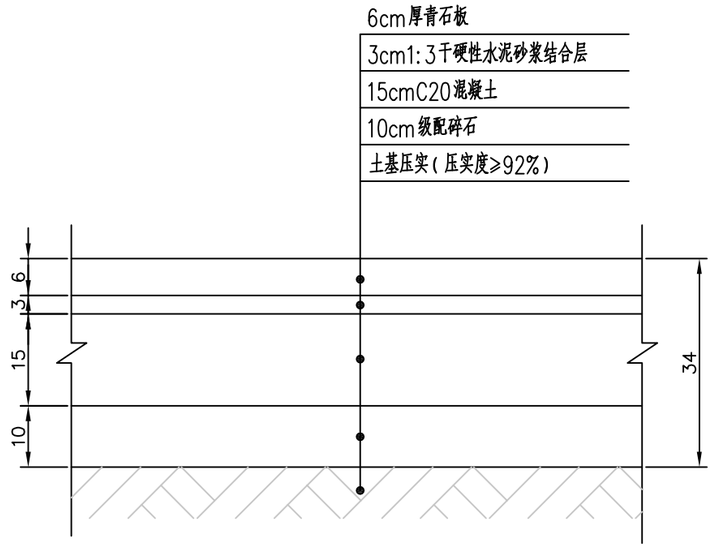

人行道结构大样图(二)

附注:

1、本图尺寸单位为厘米;

2、透水砖强度等级要求:抗压强度单块最小值≥35Mpa,
平均值≥40Mpa;抗折强度单块最小值≥4.2Mpa,平均值≥5Mpa。

市政
编号:20016
施工图技术审查专用章
南宁葛东规划建筑设计咨询有限公司
有限期至:2026年09月14日
广西壮族自治区住房和城乡建设厅监制

广西壮族自治区工程勘察设计出图专用章
桂林建筑规划设计集团有限公司(2)
资质证书编号 A245005143
广西壮族自治区住房和城乡建设厅监制
有效期至二〇二六年十二月三十一日

会签	专业	实名	签字	日期	专业	实名	签字	日期
	道桥				给排水			
	交通				电气			

桂林建筑规划设计集团有限公司 GUILIN ARCHITECTURAL AND PLANNING DESIGN GROUP CO.,LTD 工程设计资质证书编号: A145A00494 工程设计资质证书编号: A245005143 城乡规划编制甲级(自资规甲字24450834)	建设单位	恭城瑶族自治县住房和城乡建设局	图名	设计	粟强发	粟强发	项目负责	苏萍	苏萍	专业	排水	图号	PS-23-03
	项目名称	恭城县城污水管网完善工程	道路结构层恢复大样图	校核	杨莹	杨莹	审核	苏秀银	苏秀银	设计阶段	施工图	修改版次	0
	子项工程	雨污分流改造工程		专业负责	杨莹	杨莹	审定	苏秀银	苏秀银	工程号	20260701	日期	2026.9

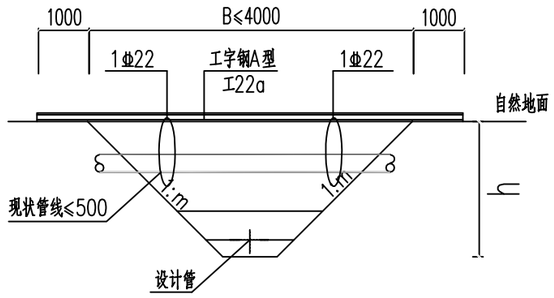

管道开挖现状管线临时保护断面图(一)

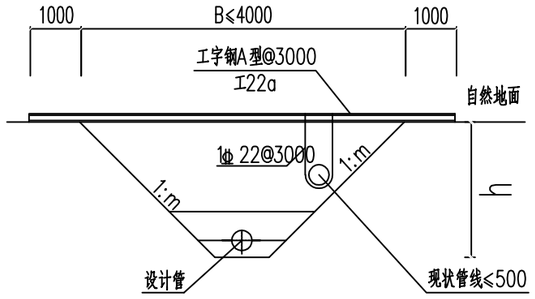

管道开挖现状管线临时保护断面图(二)

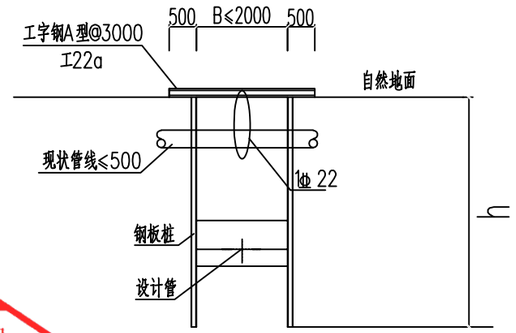

管道开挖现状管线临时保护断面图(三)

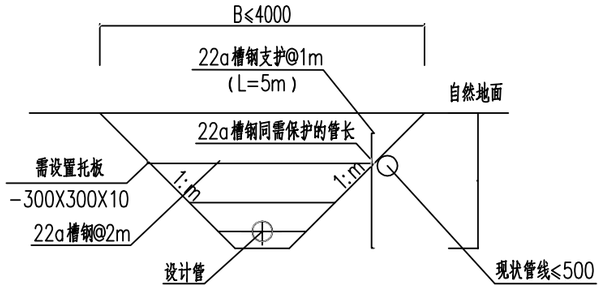

管道开挖现状管线临时保护断面图(四)

说明:

1、本图尺寸以毫米计(除特殊说明外)。

2、由于沟槽开挖施工范围现状管线及电杆形态多样,为保护现状设施的正常使用,现对现状管径或电杆较小的设施提出通用的保护方案,施工时可根据现场情况选用。施工保护措施时应与业主、监理及设计单位协商取得同意后实施。

3、管道开槽施工期间应注意保护现状管线,对于管径大于500mm或遇电杆较大时应根据管材及沟槽开挖情况征得相关单位同意后另行处理。

4、横跨沟槽现状排水管线质量差无法采取保护措施部分,需拆除后恢复。施工期间临时接通处理。

5、施工期间需对裸露供水管线进行检查,特别是对陈旧供水管道的焊接口及锈蚀部位加固,防止焊接口断裂及爆裂。

6、管道回填完成后应拆除临时保护措施。

市政
编号:20016
施工图技术审查专用章
南宁葛东规划建筑设计咨询有限公司
有限期至:2026年09月14日
广西壮族自治区住房和城乡建设厅监制

广西壮族自治区工程勘察设计出图专用章
桂林建筑规划设计集团有限公司(2)
资质证书编号 A245005143
广西壮族自治区住房和城乡建设厅监制
有效期至二〇二六年十二月三十一日

日期		
签字		
实名		
专业	园林	建筑
日期		
签字		
实名		
专业	给排水	电气
日期		
签字		
实名		
专业	道桥	交通
会签		

桂林建筑规划设计集团有限公司
GUILIN ARCHITECTURAL AND PLANNING DESIGN GROUP CO.,LTD
工程设计资质证书编号: A145A00494
工程设计资质证书编号: A245005143
城乡规划编制甲级(自资规甲字24450834)
自然筑就自然

建设单位	恭城瑶族自治县住房和城乡建设局	图名	设计	粟强发	粟强发	项目负责	苏萍	苏萍	专业	排水	图号	PS-24
项目名称	恭城县城污水管网完善工程	沟槽开挖现状管线临时保护断面图	校核	杨莹	杨莹	审核	苏秀银	苏秀银	设计阶段	施工图	修改版次	0
子项工程	雨污分流改造工程		专业负责	杨莹	杨莹	审定	苏秀银	苏秀银	工程号	20260701	日期	2026.9

二、结构工程

市政
编号:20016
施工图技术审查专用章
南宁葛东规划建筑设计咨询有限公司
有限期至：2026年09月14日
广西壮族自治区住房和城乡建设厅监制

广西壮族自治区工程勘察设计出图专用章
桂林建筑规划设计集团有限公司(2)
资质证书编号 A245005143
广西壮族自治区住房和城乡建设厅监制
有效期至二O二六年十二月三十一日

专业	电气	园林
实名		
签字		
日期		
专业	建筑	交通
实名		
签字		
日期		
专业	道桥	给排水
实名		
签字		
日期		
会签		

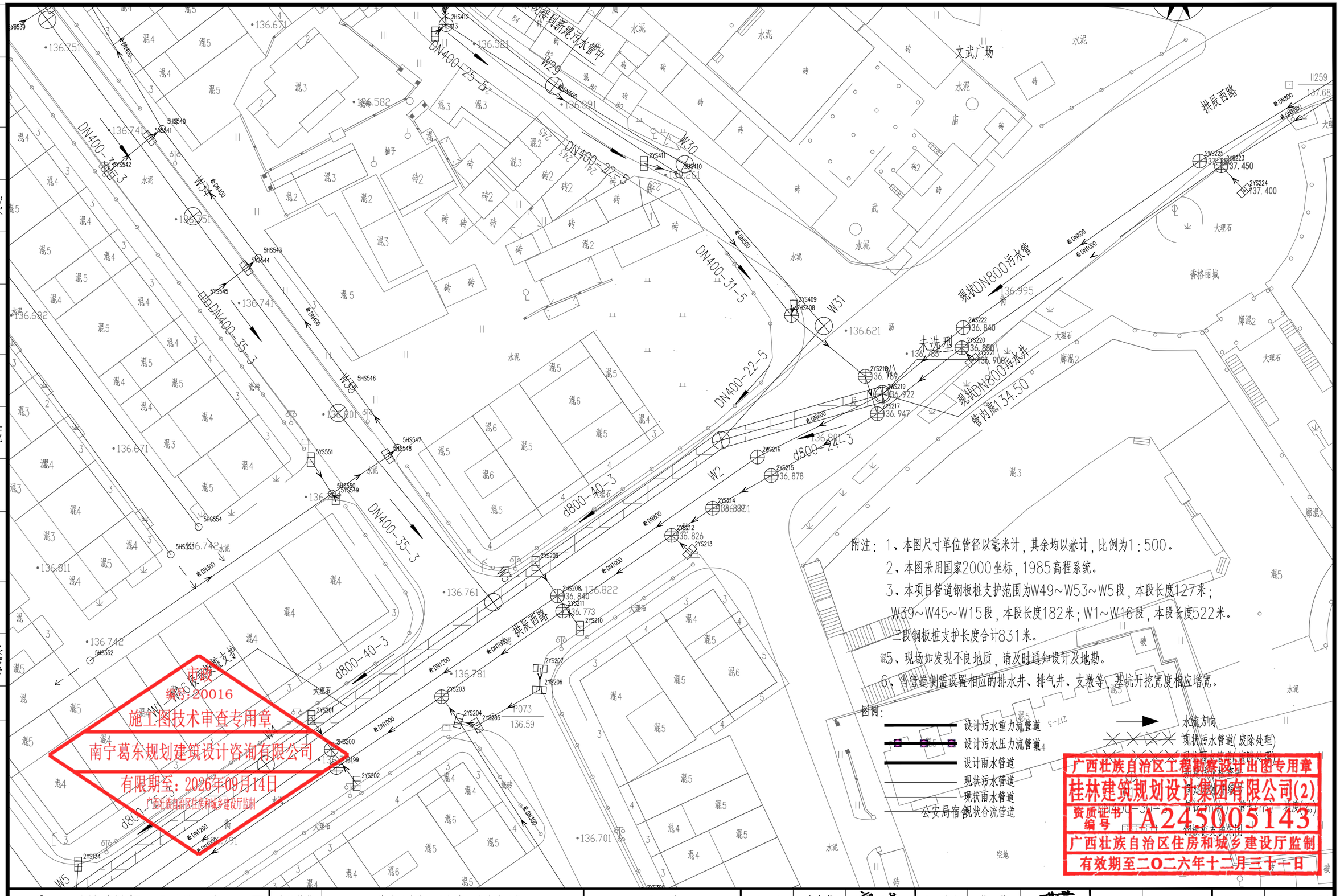

市政
编号：20016
施工图技术审查专用章
南宁葛东规划建筑设计咨询有限公司
有限期至：2026年09月14日
广西壮族自治区住房和城乡建设厅监制

广西壮族自治区工程勘察设计出图专用章
桂林建筑规划设计集团有限公司(2)
资质证书编号 A245005143
广西壮族自治区住房和城乡建设厅监制
有效期至二〇二六年十二月三十一日

桂林建筑规划设计集团有限公司 GUILIN ARCHITECTURAL AND PLANNING DESIGN GROUP CO, LTD 工程设计资质证书编号： A145A00494 工程设计资质证书编号： A245005143 城乡规划编制甲级（自资规甲字24450834） 自然筑就自然	建设单位	恭城瑶族自治县住房和城乡建设局	图 名	设 计	廖志芹		项目负责	苏 萍		专 业	结构	图 号	JG-01-01
	项目名称	恭城县城污水管网完善工程	支护平面布置图	校 核	宁忠贤		审 核	付 铮		设计阶段	施工图	修改版次	0
	子项工程	雨污分流改造工程		专业负责	廖志芹		审 定	陈 杰		工程号	20260701	日 期	2026.9

专业	实名	签字	日期
会签			
给排水			
道桥			
电气			
园林			
建筑			
交通			

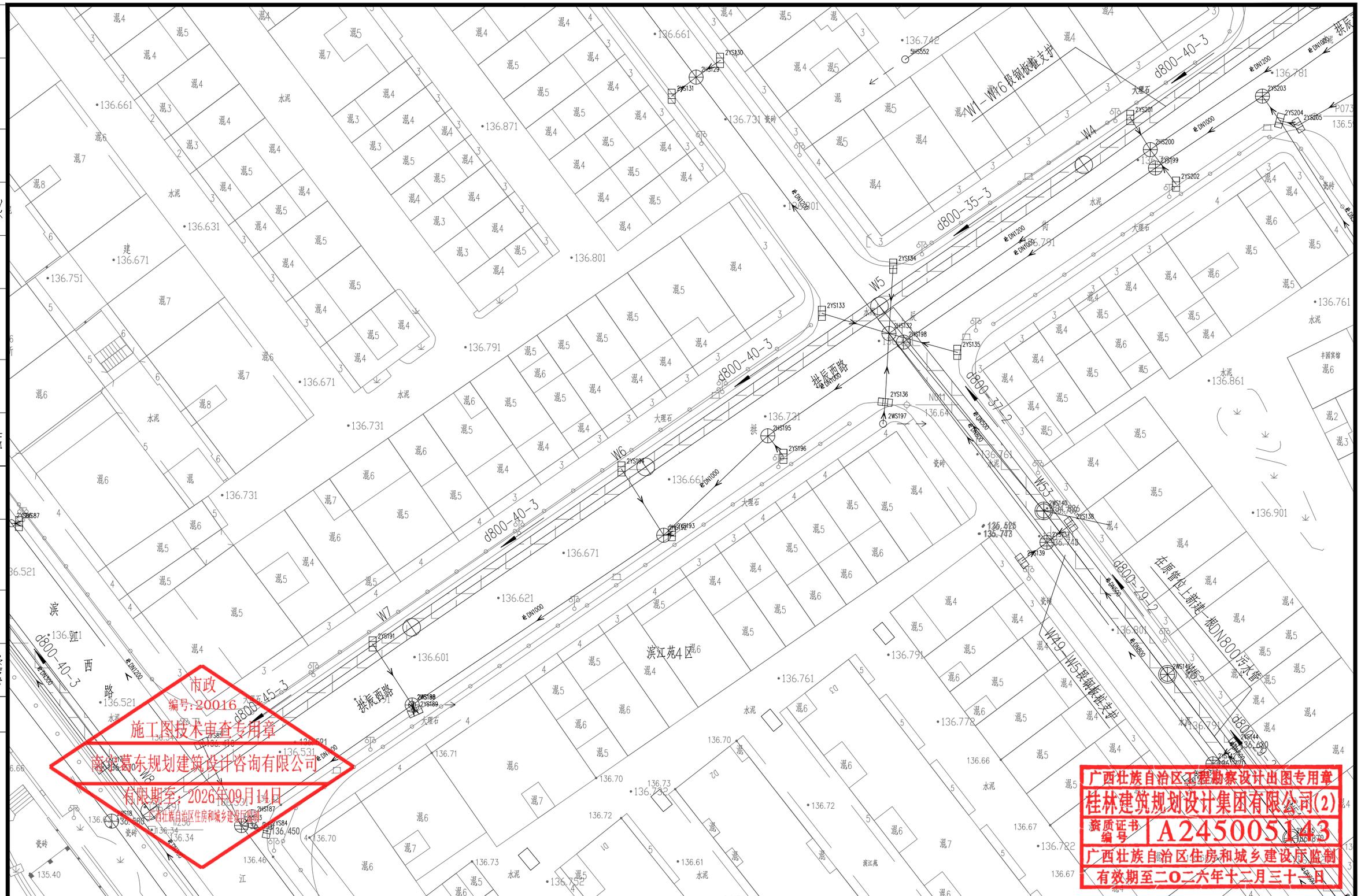

市政
编号：20016
施工图技术审查专用章
南宁慧东规划建筑设计咨询有限公司
有限期至：2026年09月14日
广西壮族自治区住房和城乡建设厅监制

广西壮族自治区工程勘察设计出图专用章
桂林建筑规划设计集团有限公司(2)
资质证书编号 A245005143
广西壮族自治区住房和城乡建设厅监制
有效期至二〇二六年十二月三十一日

桂林建筑规划设计集团有限公司 GUILIN ARCHITECTURAL AND PLANNING DESIGN GROUP CO, LTD 工程设计资质证书编号： A145A00494 工程设计资质证书编号： A245005143 城乡规划编制甲级（自资规甲字24450834）	建设单位	恭城瑶族自治县住房和城乡建设局	图 名	设 计	廖志芹		项目负责	苏 萍		专 业	结构	图 号	JG-01-02
	项目名称	恭城县城污水管网完善工程	支护平面布置图	校 核	宁忠贤		审 核	付 铮		设计阶段	施工图	修改版次	0
	子项工程	雨污分流改造工程		专业负责	廖志芹		审 定	陈 杰		工程号	20260701	日 期	2026.9

专业	实名	签字	日期
建筑			
交通			
电气			
园林			
道桥			
给排水			

会签

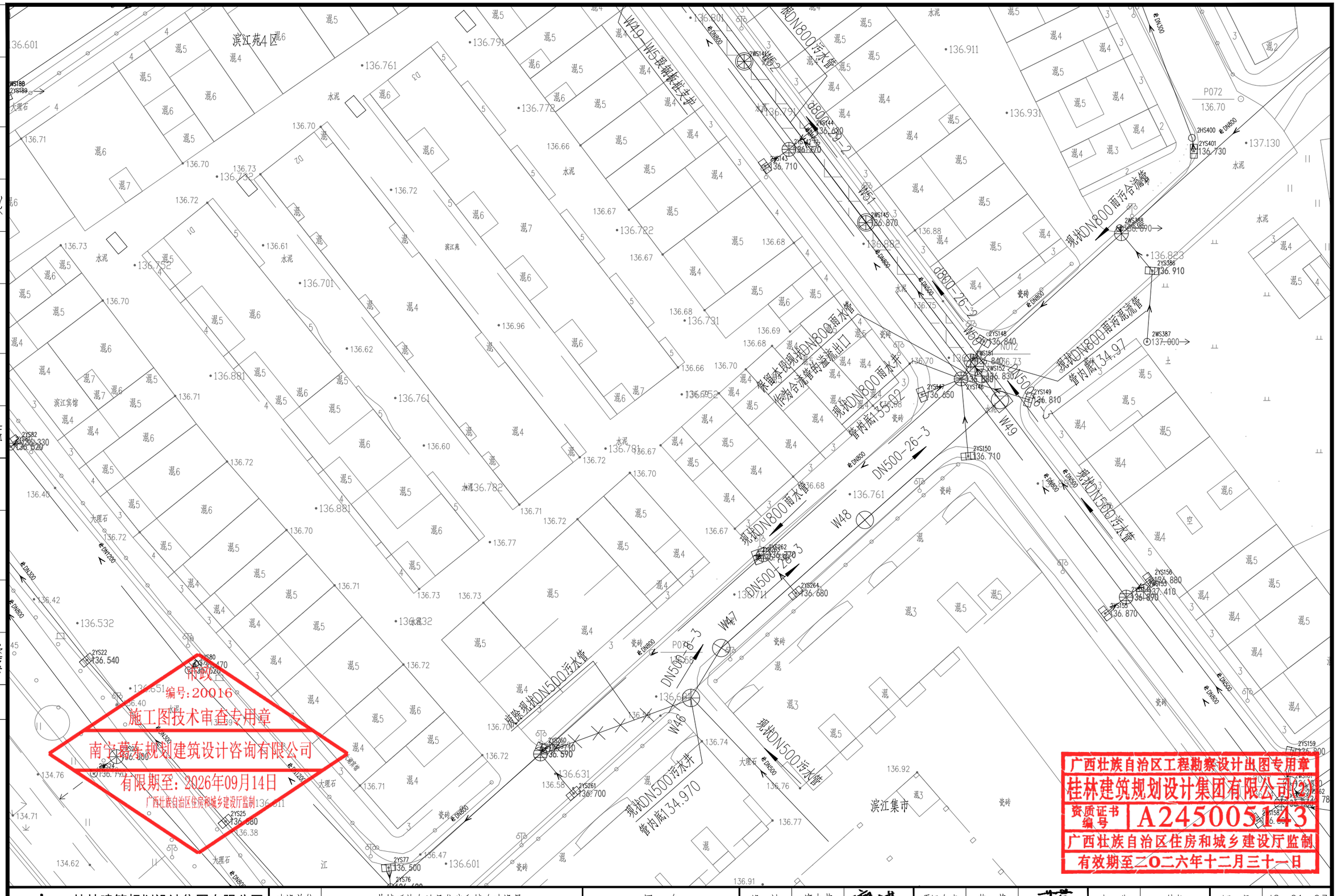

甲级
编号:20016
施工图技术审查专用章
南宁蕾东规划建筑设计咨询有限公司
有限期至：2026年09月14日
广西壮族自治区住房和城乡建设厅监制

广西壮族自治区工程勘察设计出图专用章
桂林建筑规划设计集团有限公司
资质证书编号 A245005143
广西壮族自治区住房和城乡建设厅监制
有效期至二〇二六年十二月三十一日

桂林建筑规划设计集团有限公司
GUILIN ARCHITECTURAL AND PLANNING DESIGN GROUP CO, LTD
工程设计资质证书编号： A145A00494
工程设计资质证书编号： A245005143
城乡规划编制甲级（自资规甲字24450834）
自然筑就自然

建设单位	恭城瑶族自治县住房和城乡建设局	图　名	设　计	廖志芹		项目负责	苏　萍		专　业	结构	图　号	JG-01-03
项目名称	恭城县城污水管网完善工程	支护平面布置图	校　核	宁忠贤		审　核	付　铮		设计阶段	施工图	修改版次	0
子项工程	雨污分流改造工程		专业负责	廖志芹		审　定	陈　杰		工程号	20260701	日　期	2026.9

专业	实名	签字	日期	专业	实名	签字	日期
电气				建筑			
园林				交通			
道桥				给排水			
会签							

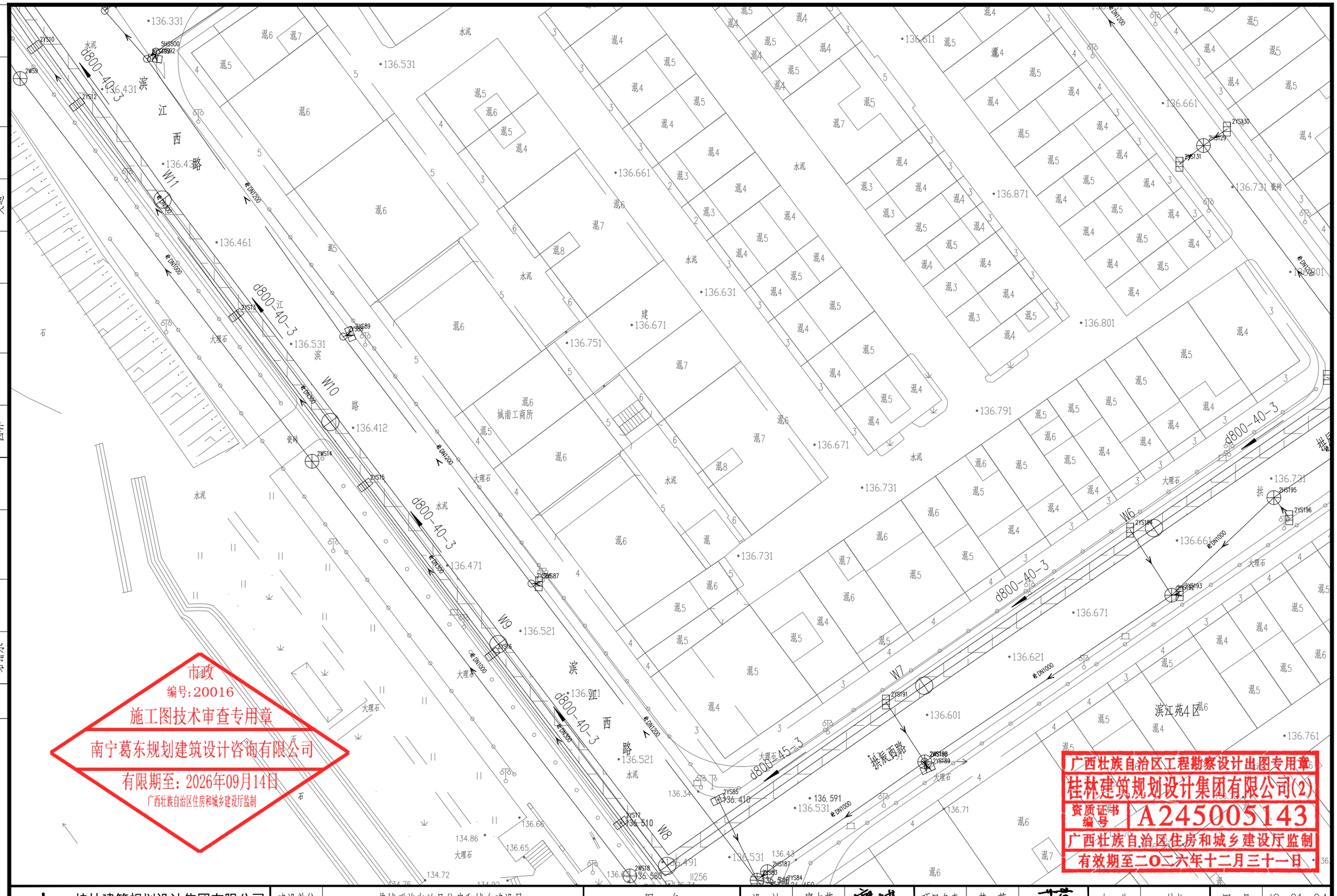

市政
编号:20016
施工图技术审查专用章
南宁葛东规划建筑设计咨询有限公司
有限期至：2026年09月14日
广西壮族自治区住房和城乡建设厅监制

广西壮族自治区工程勘察设计出图专用章
桂林建筑规划设计集团有限公司(2)
资质证书编号 A245005143
广西壮族自治区住房和城乡建设厅监制
有效期至二〇二六年十二月三十一日

桂林建筑规划设计集团有限公司 GUILIN ARCHITECTURAL AND PLANNING DESIGN GROUP CO, LTD 工程设计资质证书编号： A145A00494 工程设计资质证书编号： A245005143 城乡规划编制甲级（自资规甲字24450834） 自然筑就自然	建设单位	恭城瑶族自治县住房和城乡建设局	图　名	设　计	廖志芹		项目负责	苏　萍		专　业	结构	图　号	JG-01-04
	项目名称	恭城县城污水管网完善工程	支护平面布置图	校　核	宁忠贤		审　核	付　铮		设计阶段	施工图	修改版次	0
	子项工程	雨污分流改造工程		专业负责	廖志芹		审　定	陈　杰		工程号	20260701	日　期	2026.9

专业	实名	签字	日期
电气			
园林			
建筑			
交通			
道桥			
给排水			

会签

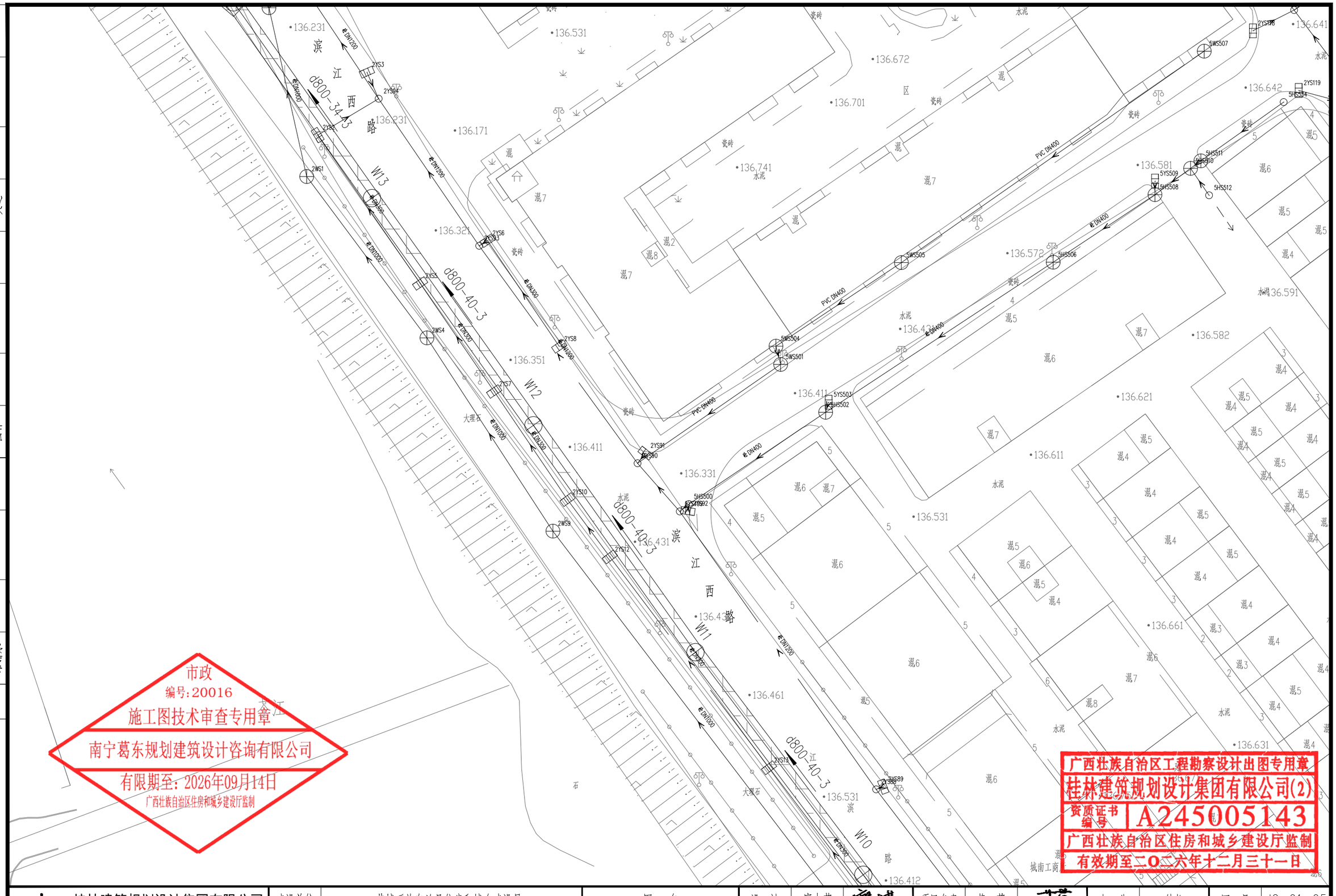

市政
编号:20016
施工图技术审查专用章
南宁葛东规划建筑设计咨询有限公司
有限期至：2026年09月14日
广西壮族自治区住房和城乡建设厅监制

广西壮族自治区工程勘察设计出图专用章
桂林建筑规划设计集团有限公司(2)
资质证书编号 A245005143
广西壮族自治区住房和城乡建设厅监制
有效期至二〇二六年十二月三十一日

桂林建筑规划设计集团有限公司 GUILIN ARCHITECTURAL AND PLANNING DESIGN GROUP CO. LTD 工程设计资质证书编号： A145A00494 工程设计资质证书编号： A245005143 城乡规划编制甲级（自资规甲字24450834） 自然筑就自然	建设单位	恭城瑶族自治县住房和城乡建设局	图　名	设　计	廖志芹		项目负责	苏　萍		专　业	结构	图　号	JG-01-05
	项目名称	恭城县城污水管网完善工程	支护平面布置图	校　核	宁忠贤		审　核	付　铮		设计阶段	施工图	修改版次	0
	子项工程	雨污分流改造工程		专业负责	廖志芹		审　定	陈　杰		工程号	20260701	日　期	2026.9

专业	签字	实名	日期
建筑			
交通			
电气			
园林			
道桥			
给排水			
会签			

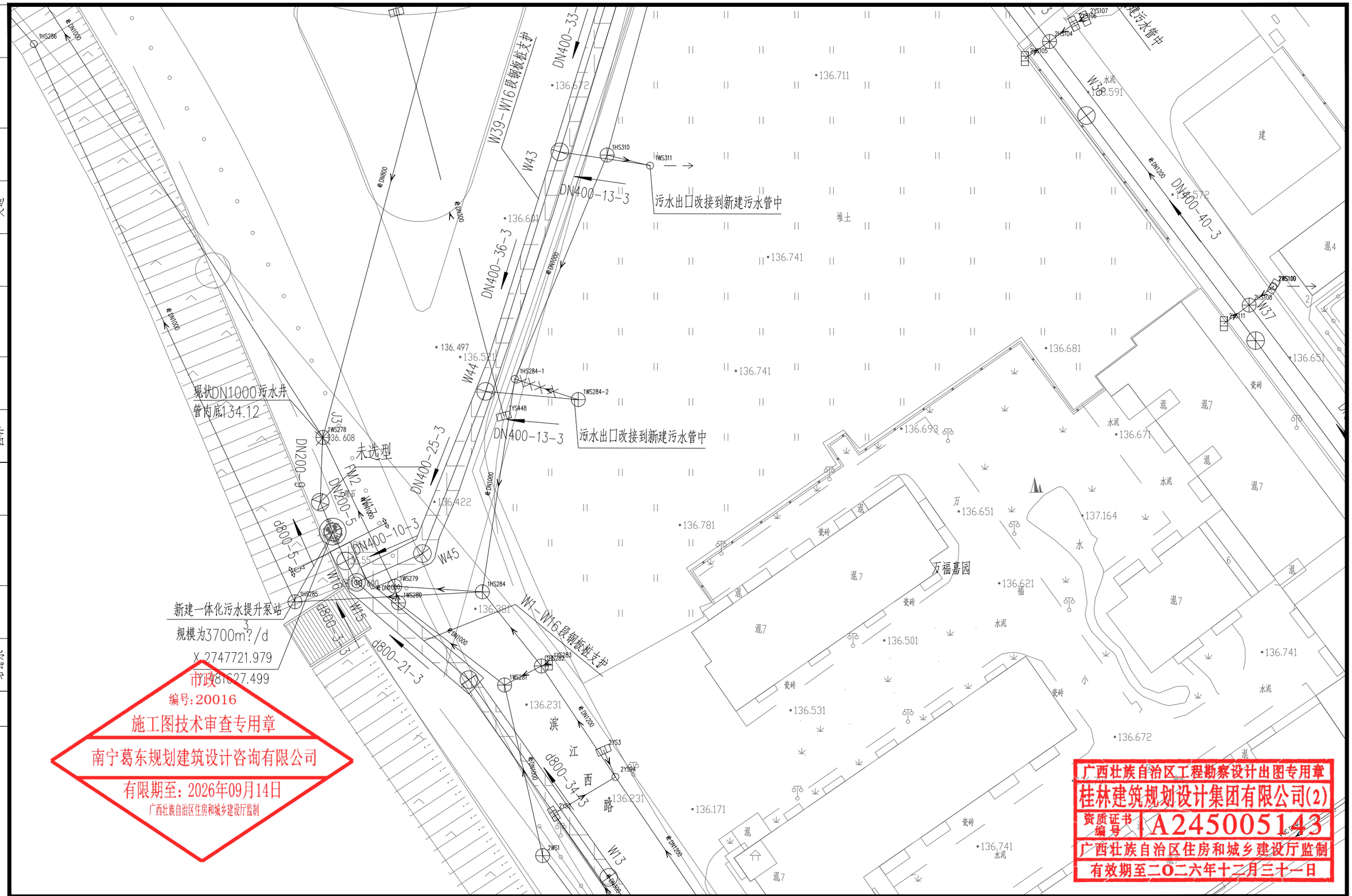

市政
编号:20016
施工图技术审查专用章
南宁葛东规划建筑设计咨询有限公司
有限期至：2026年09月14日
广西壮族自治区住房和城乡建设厅监制

广西壮族自治区工程勘察设计出图专用章
桂林建筑规划设计集团有限公司(2)
资质证书编号 A245005143
广西壮族自治区住房和城乡建设厅监制
有效期至二〇二六年十二月三十一日

桂林建筑规划设计集团有限公司 GUILIN ARCHITECTURAL AND PLANNING DESIGN GROUP CO, LTD 工程设计资质证书编号： A145A00494 工程设计资质证书编号： A245005143 城乡规划编制甲级（自资规甲字24450834） 自然筑就自然	建设单位	恭城瑶族自治县住房和城乡建设局	图　名	设　计	廖志芹		项目负责	苏　萍		专　业	结构	图　号	JG-01-06
	项目名称	恭城县城污水管网完善工程	支护平面布置图	校　核	宁忠贤		审　核	付　铮		设计阶段	施工图	修改版次	0
	子项工程	雨污分流改造工程		专业负责	廖志芹		审　定	陈　杰		工程号	20260701	日　期	2026.9

会签	专业	实名	签字	日期
	给排水			
	道桥			
	电气			
	园林			
	建筑			
	交通			

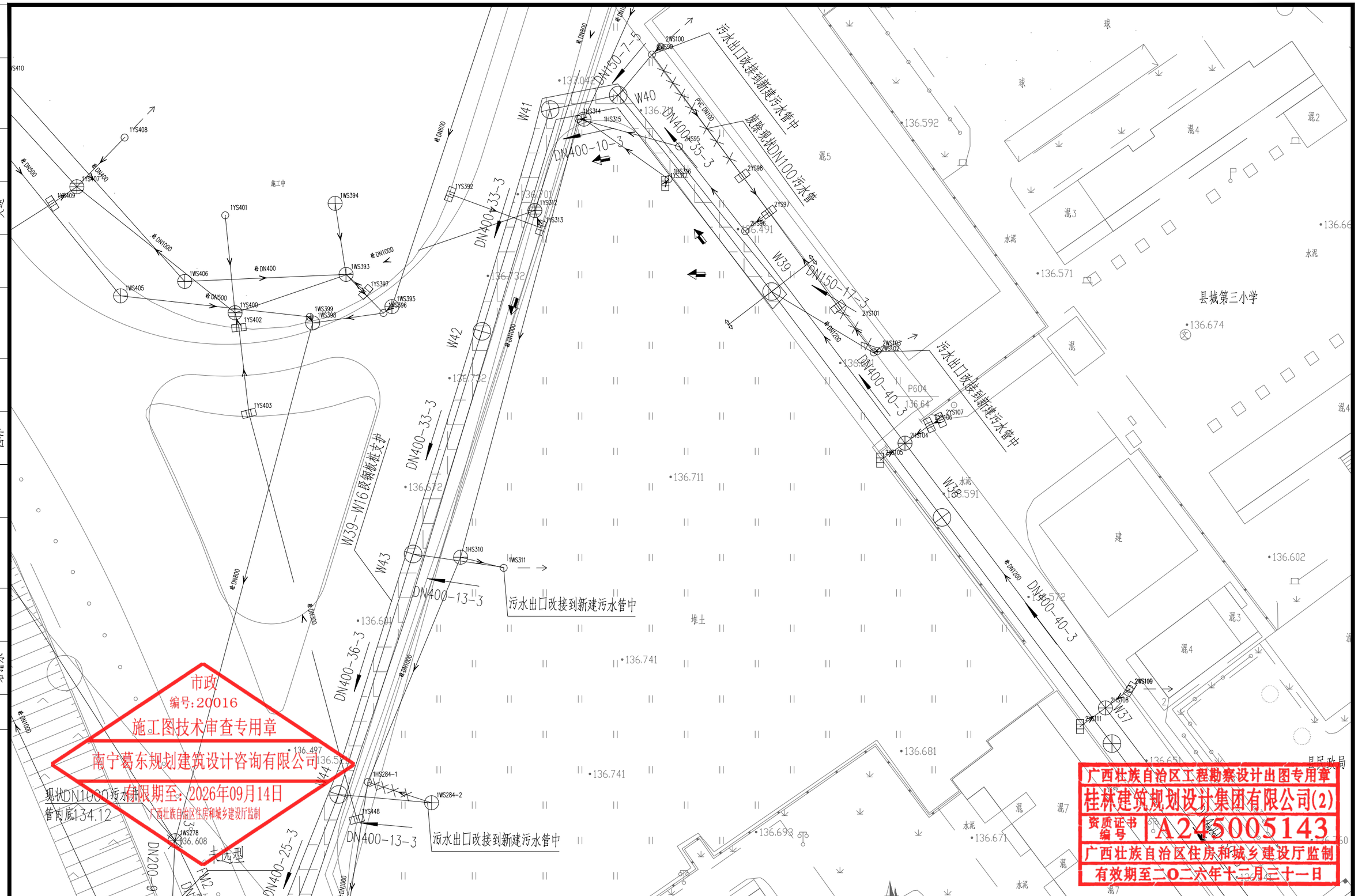

市政
编号:20016
施工图技术审查专用章
南宁葛东规划建筑设计咨询有限公司
有限期至：2026年09月14日
广西壮族自治区住房和城乡建设厅监制

广西壮族自治区工程勘察设计出图专用章
桂林建筑规划设计集团有限公司(2)
资质证书编号 A245005143
广西壮族自治区住房和城乡建设厅监制
有效期至二〇二六年十二月三十一日

桂林建筑规划设计集团有限公司 GUILIN ARCHITECTURAL AND PLANNING DESIGN GROUP CO, LTD 工程设计资质证书编号： A145A00494 工程设计资质证书编号： A245005143 城乡规划编制甲级（自资规甲字24450834） 自然筑就自然	建设单位	恭城瑶族自治县住房和城乡建设局	图　名	设　计	廖志芹		项目负责	苏　萍		专　业	结构	图　号	JG-01-07
	项目名称	恭城县城污水管网完善工程	支护平面布置图	校　核	宁忠贤		审　核	付　铮		设计阶段	施工图	修改版次	0
	子项工程	雨污分流改造工程		专业负责	廖志芹		审　定	陈　杰		工程号	20260701	日　期	2026.9

专业	签字	日期
电气		
园林		
道桥		
给排水		
建筑		
交通		

管线基坑钢板桩支护设计说明

一、工程概况:

本次基坑设计适用于文武路地块W49~W53~W5段两侧，管线长度127米;W39~W45~W15段两侧，管线长度182米;W1~W16段两侧，管线长度522米。三段管线总长度合计831米。侧壁安全等级均按二级考虑，基坑支护临时结构使用年限自支护结构完工之日起计为1年。

二，设计依据及相关标准:

1、《建筑基桩检测技术规范》(JGJ106-2014)

2、《建筑边坡工程技术规范》(GB50330-2013

3、《建筑基坑支护技术规程》(JGJ120-2012)

4、《建筑地基基础设计规范》(GB50007-2011)

5、《建筑地基基础设计规范》省标(DBJ15-31-2016)

6、《建筑基坑工程监测技术标准》(GB50497-2019)

7、《岩土工程勘察规范》(GB50021-2001)(2009版)

8、《建筑桩基技术规范》(JGJ94-2008)

9、《钢筋焊接及验收规程》(JGJ18-2012)

10、《工程勘察通用规范》(GB55017-2021)

11、《钢板桩支护技术规程》(T/CECS 720-2020)

12、《热轧钢板桩》(GB/T 20933-2021)

13、桂林建筑规划设计集团有限公司于2026年9月提供的工程编号为GK260810的《恭城县城污水管网完善工程岩土工程详细勘察报告》。

三、设计的主要原则及标准:

1、支护类型:临时性支护型式。

2、基坑深度:按照管线施工图设计的基底标高确定(设计管内底标高+0.5m),并结合基底的土质状况。

3、基坑底宽按以下原则选取:管道采用钢筋混凝土管，底宽为:0.6m+管道外包尺寸+0.6m:基坑底宽的外放尺寸已包括施工所需的工作平台距离:管道沉砂井的尺寸也包含在基坑底宽的外放尺寸。

4、基坑底部处在软弱土层时应进行地基处理,一般可采用换填的处理方法(软层<1m)或采用其它处理措施如深层搅拌桩、木桩等(软弱层>1m)。

支护设计应考虑结合周边临近建筑物、地下构筑物、管线及道路交通情况，选择合理的施工方法和支护结构形式，以保证施工过程中上述设施的安全。

6、支护结构的设计应保证施工操作可行，造价合理。

7、如遇特殊管段需有特别要求时，应有另行考虑补充完成。

四、基坑支护设计应考虑基坑周边环境的保护，本线均为路面及居民生活区，本次支护方案考虑了管线底部基础的厚度(按300mm考虑)对基坑挖深的影响。

五、钢板桩施工

1、钢板桩采用拉森Ⅳ型，长度为6m、9m。

(1)、预制板桩采用拉森Ⅳ型。

钢板桩参数:桩宽400mm,高170mm.板厚15.5mm。每米重A=76.1kg。

每延米截面面积:242.5cm^2;每延米惯性矩:38600cm^4;每延米抗弯模量:2270cm^3。

(2)、钢板桩应确保质量合格,在使用前均进行外观检验,包括表面缺损、长度、宽度、厚度、高度、端头矩形等。

(3)、钢板桩施打前应校正、调直、去锈(涂环氧煤沥青)、除污、焊补、磨平、涂黄油后使用。

(4)、钢板桩施打应尽量平直整齐，以利于支撑设置。沉柱时垂直度偏差不应大于1%，同时应保证锁口紧密。

(5)、打钢板桩宜分区段和阶段式进行，不宜只单块打入。

(6)、钢板桩的转角和封闭宜采用连据件法实现封闭合拢。

(7)、钢板桩宜同时采用摄动锤与起重机拔桩，发桩产生的桩孔可用震动法或挤实法及时回填。

(8)、钢板桩打设中不易贯入时，应重新调整打设方式并调整方案，必要时采用引孔的方式。

2、腰梁与钢支撑

(1)、腰梁和钢支撑围护结构，钢支撑可重复使用材料为Q235B,焊条T42。

(2)、钢支撑构件加工完毕后，进行除锈处理，并涂刷红丹、铁红各两道。

(3)、为防止钢支撑端部连接不牢固，施工承包方应注意在端部加设防坠落措施。.

(4)、加劲肋处满焊，焊缝质量等级及缺陷分级按《钢结构工程施工质量验收标准》(GB50205-2020)中附录A表A.0.1~A.03的规定进行检验:受拉对接焊缝质量等级为一级，受压对接焊缝为二级，所有角焊均为三级。

六、施工顺序及应急预案

1、施工顺序

钢板桩施工完后，开挖土方至支撑以下0.5m,施工支撑，然后开挖至基坑底。

对于管坑的回填应采用分层压实，在回填压实至支撑腰梁以下0.5m处时拆除该道支撑。

2、施工应急预案

(1)在施工过程中，若出现异常情况，采取的相应应急方案如下:

A、设法降低基坑边土体的剪应力，提高土体的抗剪强度。

B、当基坑发生整体或局部土体滑塌失稳时,应在坡顶卸载、在坡脚用砂包反压,或在基坑内侧土打入短桩，及时降低地下水位，加强地表排水。

C、当基坑的止水帷幕出现漏水，坑内降水开挖造成坑周边地面或建筑倾斜。地下管线断裂时，应立即停止坑内降水或施工开挖，及时进行堵漏补修或重新设置止水帷幕，并加强变形观测

D、当基坑周边建筑物发生严重开裂、倾斜时，应立即组织人员紧急疏散，进行回填反压，并及时组织人员进行加固处理，同时上报上级主管部门。

(2)应急预案要求

A、施工单位在基坑开挖前应编制专项应急预案,报有关部门审定批准。

B、现场应备有一定数量的砂包或反压土料，并保证运输及供应来源。

C、现场应备有一定数量的止水堵漏的必备设备与材料。

D、现场须备有一定数量加固用钢管，型钢、水泥、打设土钉和编织袋等设备物品以供施工需要。

市政
编号:20016
施工图技术审查专用章
南宁市市政工程设计咨询有限公司
行政区:2026年09月14日
广西壮族自治区住房和城乡建设厅监制

广西壮族自治区工程勘察设计出图专用章
桂林建筑规划设计集团有限公司(2)
资质证书编号 A245005143
广西壮族自治区住房和城乡建设厅监制
有效期至二〇二六年十二月三十一日

桂林建筑规划设计集团有限公司 GUILIN ARCHITECTURAL AND PLANNING DESIGN GROUP CO, LTD	建设单位	恭城瑶族自治县住房和城乡建设局	图名		设计	廖志芹		项目负责	苏萍		专业	结构	图号	JG-02-01
工程设计资质证书编号: A145A00494	项目名称	恭城县城污水管网完善工程	管线基坑钢板桩支护设计说明(一)		校核	宁忠贤		审核	付铮		设计阶段	施工图	修改版次	0
工程设计资质证书编号: A245005143	子项工程	雨污分流改造工程			专业负责	廖志芹		审定	陈杰		工程号	20260701	日期	2026.9
城乡规划编制甲级(自资规甲字24450834)														

会签	专业	实名	签字	日期
	电气			
	园林			
	道桥			
	给排水			
	建筑			
	交通			

七、基坑监测

1、本基坑支护安全等级分为二级(钢板桩支护段)。基坑深度不超过3.5m时，钢板桩支护段桩顶最大水平(竖直)位移不允许超过17mm。基坑深度为3.5m~5.0m时，钢板桩支护段桩顶最大水平(竖直)位移不允许超过21mm。土方开挖时每两天观测一次，水平(竖向)变化速率限值为3mm/d。遇大雨后加密监测，观测间隔可视测得的位移变化情况放长或减短。

2、监测必须选择有资质的单位进行，施工单位应与监测单位密切配合，做好监测元件的安放及保护工作。

3、严格控制超挖，同时严密观测基坑周边建(构)筑物及围护结构的变位情况，如发现有开裂和变形大等现象时，立即停止基坑开挖，迅速召集有关人员研究分析，做出有效的加固措施，做到信息化施工。

八、工程质量检测及验收

本工程各分项工程必须进行符合以下规范、规程及标准相关规定的质量检测及验收工作，每做好部分工程就进行一部分工程的相关检测及验收，保证施工的顺利有效的进行。

《建筑基坑支护技术规程》(国家标准JGJ120-2012)

《混凝土结构工程施工质量验收规范》(国家标准GB50204-2015)等相关规范、规程及标准。

九、危大工程重点部位

1、根据《危险性较大的分部分项工程安全管理规定》(住建部令第37号)，本工程涉及超过一定规模的危大工程的重点部位包括(不限于)：

1)开挖超过3m的基坑(槽)开挖、支护、降水工程；

2)采用起重机械进行安装；起重机械安装和拆卸工程；

3)超高、超重混凝土模板支撑工程；

4)其中施工单位应在危大工程施工前编制专项施工方案，由总监理工程师审查签字、加盖执业印章后方可实施。

2、根据《危险性较大的分部分项工程安全管理规定》(住建部令第37号)，本工程涉及超过一定规模的危大工程的重点部位包括(不限于)：

1)开挖超过5m(含5m)的基坑(槽)的土方开挖、支护、降水工程；

2)超高、超重混凝土模板支撑工程；

3)超过一定规模的危大工程，施工单位应组织召开专家论证会对专项施工方案进行论证。

3、其余未注明事项按照住房与城乡建设部《危险性较大的分部分项工程安全管理规定》和省市建设主管部门有关规定执行。设计单位按住房与城乡建设部、省市建设主管部门规定已提供专项设计的则按专项设计执行，否则建设单位应督促施工单位在专项施工方案中体现专项设计。

九、施工注意事项

1、支护结构施工前，应仔细查明场地范围内的地下管线情况，根据工程特点编制相应的施工组织方案严格按照有关规范精心施工，确保工程的质量和安全；

2、基坑(管沟)的开挖、回填必须连续，基坑(槽)开挖后不宜长期暴露。基坑开挖期间，严禁超挖或少挖，钢板桩、腰梁施工符合要求后才能进行下一方开挖；

3、施工过程应做好坡顶地面截水。边坡体有针对性的排水和基坑内土方开挖时临时降水措施：开挖时应尽量避开雨天，否则应准备好相应的措施。

4、基坑开挖过程中，应严格控制围护结构周围地面堆载，基坑周边2m范围内严禁堆载，一倍坑深范围内堆载不得大于10kpa。当基坑周边有超载时，不得超过设计荷载限制条件.

5、基坑开挖完成后，应及时进行管道或地下工程的施工。

6、围护结构的设计和施工应遵循”动态设计与信息化施工”的原则。在施工过程中，必须建立严格的监测网，对施工全过程的基坑安全及周边环境进行严密监测，关键位置、工况应加密测点布置，加大监测频率，及时作好监测结果的综合分析和风险预测，

7、本说明未及之外，应严格按国家、广西壮族自治区及市现行有关规范，规程和技术规定执行。

市政
编号:20016
施工图技术审查专用章
南宁蓝东规划建筑设计咨询有限公司
有效期至:2026年09月11日
广西壮族自治区住房和城乡建设厅监制

广西壮族自治区工程勘察设计出图专用章
桂林建筑规划设计集团有限公司(2)
资质证书编号 A245005143
广西壮族自治区住房和城乡建设厅监制
有效期至二〇二六年十二月三十一日

桂林建筑规划设计集团有限公司 GUILIN ARCHITECTURAL AND PLANNING DESIGN GROUP CO. LTD 工程设计资质证书编号：A145A00494 工程设计资质证书编号：A245005143 城乡规划编制甲级(自资规甲字24450834) 自然筑就自然	建设单位	恭城瑶族自治县住房和城乡建设局	图名	设计	廖志芹		项目负责	苏萍		专业	结构	图号	JG-02-02
	项目名称	恭城县城污水管网完善工程	管线基坑钢板桩支护设计说明(二)	校核	宁忠贤		审核	付铮		设计阶段	施工图	修改版次	0
	子项工程	雨污分流改造工程		专业负责	廖志芹		审定	陈杰		工程号	20260701	日期	2026.9

日期		
签字		
实名		
专业	建筑	交通
日期		
签字		
实名		
专业	电气	园林
日期		
签字		
实名		
专业	道桥	给排水
会签		

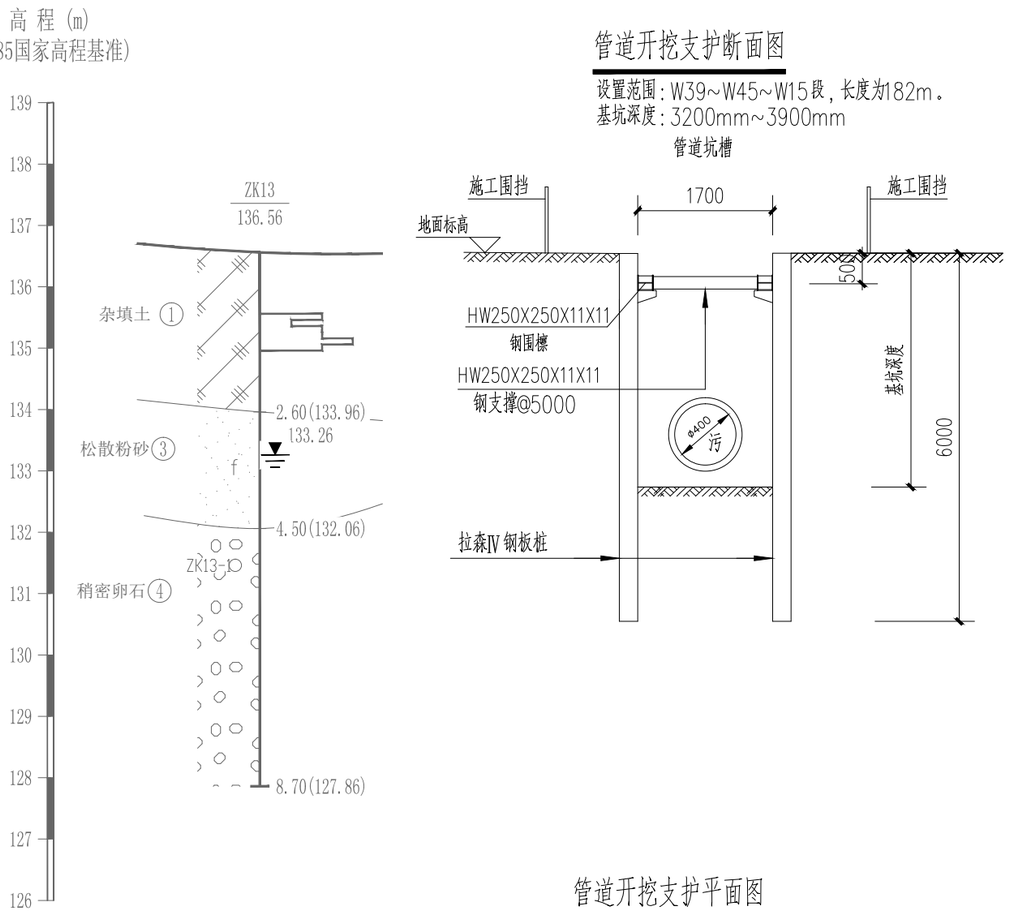

管道开挖支护断面图

设置范围：W39~W45~W15段，长度为182m。
基坑深度：3200mm~3900mm

管道开挖支护平面图

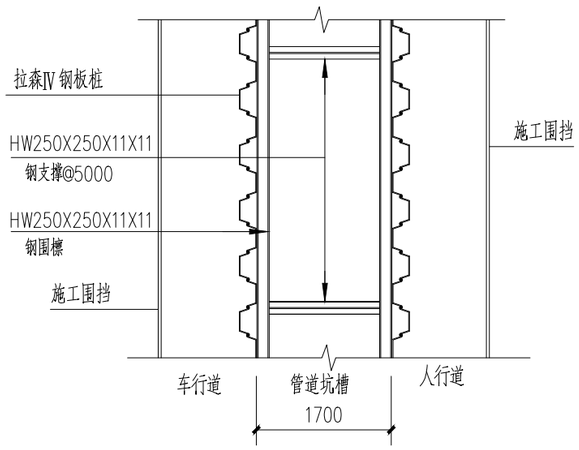

工程量表一

编号	项目	型号	规格	数量	单件重量(Kg)	总重量(Kg)
1	钢板桩	拉森Ⅳ钢板桩	6m	910	457	415870
2	钢支撑	HW250X250X11X11	1.7m	38	108.46	4122
3	钢围檩	HW250X250X11X11	1 m	364	63.8	23224
4	1号钢板	220X110X12	–	228	2.3	525
5	2号钢板	300X150X12	–	184	3.6	663
6	挖土方	1084(m^3)				

本表工程量对应W39~W45~W15段。

附注：

1、本图尺寸单位除注明外，标高单位为米，其余均为毫米。
2、基坑底以下采取注浆加固措施，注浆材料采用42.5级普通硅酸盐水泥配制。
3、施工围挡由施工单位根据现场需要设置。
4、本图6m拉森Ⅳ钢板桩适用于W49~W53~W5段，管线长度127米；W39~W45~W15段，管线长度182米；两段管线总长度309米。6m拉森Ⅳ钢板桩（双侧）支护长度共309米。
5、本图9m拉森Ⅳ钢板桩适用于W14~W16段，管线长度24米，9m拉森Ⅳ钢板桩（双侧）支护长度共24米。

市政
编号:20016
施工图技术审查专用章
南宁葛东规划建筑设计咨询有限公司
有限期至：2026年09月14日
广西壮族自治区住房和城乡建设厅监制

广西壮族自治区工程勘察设计出图专用章
桂林建筑规划设计集团有限公司(2)
资质证书编号 A245005143
广西壮族自治区住房和城乡建设厅监制
有效期至二〇二六年十二月三十一日

桂林建筑规划设计集团有限公司 GUILIN ARCHITECTURAL AND PLANNING DESIGN GROUP CO. LTD 工程设计资质证书编号： A145A00494 工程设计资质证书编号： A245005143 城乡规划编制甲级（自资规甲字24450834） 自然筑就自然	建设单位	恭城瑶族自治县住房和城乡建设局	图　名	设　计	廖志芹		项目负责	苏　萍		专　业	结构	图　号	JG-03-01
	项目名称	恭城县城污水管网完善工程	管道坑槽开挖钢板桩支护构造图一	校　核	宁忠贤		审　核	付　铮		设计阶段	施工图	修改版次	0
	子项工程	雨污分流改造工程		专业负责	廖志芹		审　定	陈　杰		工程号	20260701	日　期	2026.9

日期		
签字		
实名		
专业	建筑	交通
日期		
签字		
实名		
专业	电气	园林
日期		
签字		
实名		
专业	道桥	给排水
会签		

管道开挖支护断面图

设置范围：W49~W53~W5段，长度为127m。
W1~W8段，长度为264m。
基坑深度：3200mm~3900mm

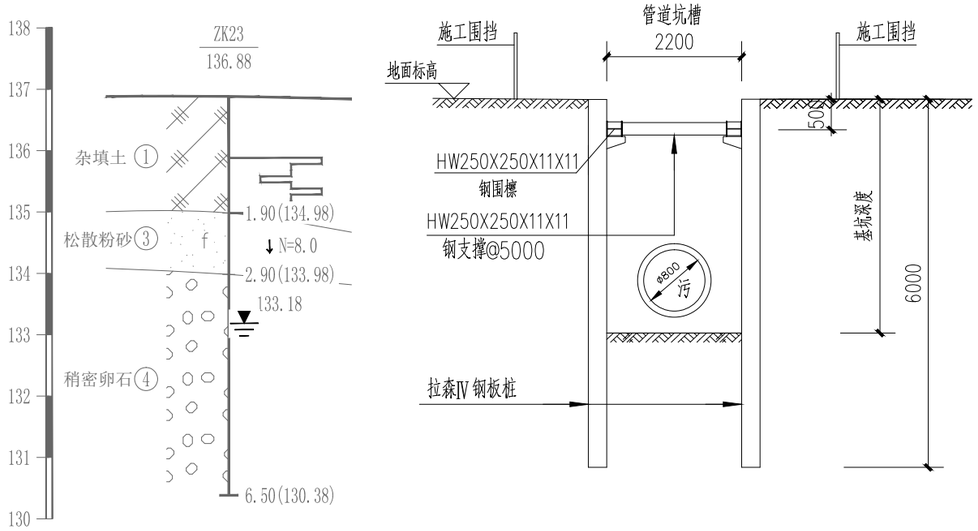

管道开挖支护平面图

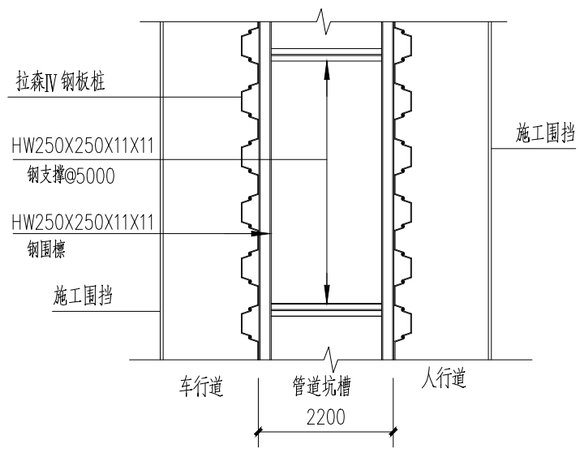

工程量表二

编号	项目	型号	规格	数量	单件重量(Kg)	总重量(Kg)
1	钢板桩	拉森Ⅳ钢板桩	6m	1955	457	893435
2	钢支撑	HW250X250X11X11	2.2m	81	140.36	11370
3	钢围檩	HW250X250X11X11	1 m	782	63.8	49892
4	1号钢板	220X110X12	–	486	2.3	1118
5	2号钢板	300X150X12	–	396	3.6	1426
6	挖土方	3011 (m^3)				

本表工程量对应W49~W53~W5段，W1~W8段。

附注：

1、本图尺寸单位除注明外，标高单位为米，其余均为毫米。
2、基坑底以下采取注浆加固措施，注浆材料采用42.5级普通硅酸盐水泥配制。
3、施工围挡由施工单位根据现场需要设置。
4、本图6m拉森Ⅳ钢板桩适用于W49~W53~W5段，管线长度127米；W39~W45~W15段，管线长度182米；两段管线总长度309米。6m拉森Ⅳ钢板桩（双侧）支护长度共309米。
5、本图9m拉森Ⅳ钢板桩适用于W14~W16段，管线长度24米，9m拉森Ⅳ钢板桩（双侧）支护长度共24米。

市政
编号：20016
施工图技术审查专用章
南宁葛东规划建筑设计咨询有限公司
有限期至：2026年09月14日
广西壮族自治区住房和城乡建设厅监制

广西壮族自治区工程勘察设计出图专用章
桂林建筑规划设计集团有限公司(2)
资质证书编号 A245005143
广西壮族自治区住房和城乡建设厅监制
有效期至二〇二六年十二月三十一日

桂林建筑规划设计集团有限公司 GUILIN ARCHITECTURAL AND PLANNING DESIGN GROUP CO, LTD 工程设计资质证书编号： A145A00494 工程设计资质证书编号： A245005143 城乡规划编制甲级（自资规甲字24450834）	建设单位	恭城瑶族自治县住房和城乡建设局	图 名	设 计	廖志芹		项目负责	苏 萍		专 业	结构	图 号	JG-03-02
	项目名称	恭城县城污水管网完善工程	管道坑槽开挖钢板桩支护构造图二	校 核	宁忠贤		审 核	付 铮		设计阶段	施工图	修改版次	0
	子项工程	雨污分流改造工程		专业负责	廖志芹		审 定	陈 杰		工程号	20260701	日 期	2026.9

日期		
签字		
实名		
专业	建筑	交通
日期		
签字		
实名		
专业	电气	园林
日期		
签字		
实名		
专业	道桥	给排水
会签		

高 程 (m)
(1985国家高程基准)

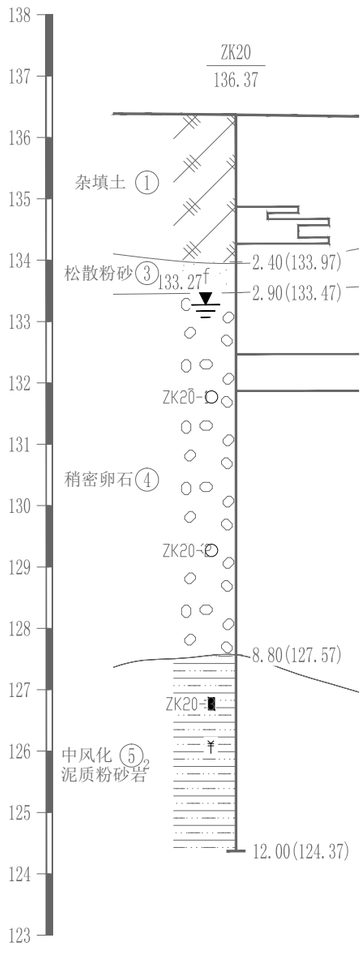

管道开挖支护断面图

设置范围：W8~W16段，长度为258m。
基坑深度：3900mm~4900mm

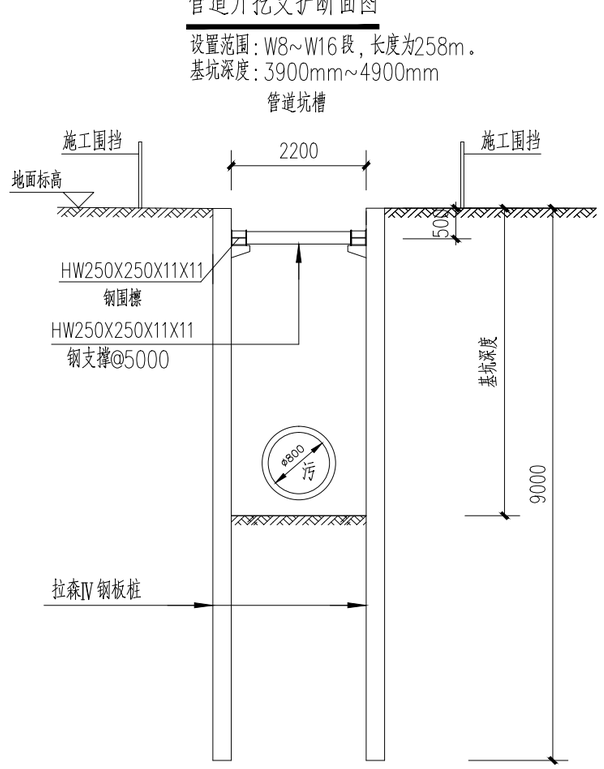

管道开挖支护平面图

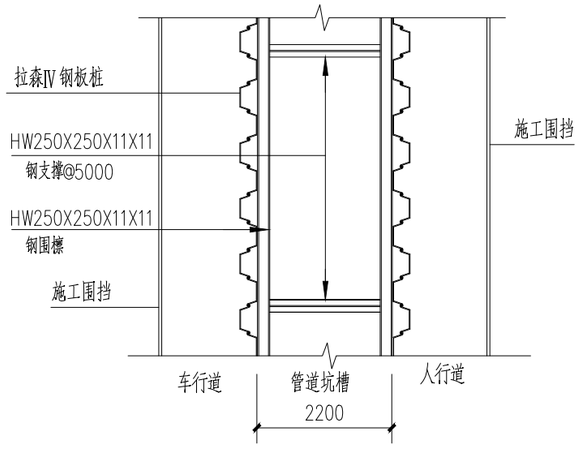

市政
编号：20016
施工图技术审查专用章
南宁葛东规划建筑设计咨询有限公司
有限期至：2026年09月14日
广西壮族自治区住房和城乡建设厅监制

工程量表三

编号	项目	型号	规格	数量	单件重量(Kg)	总重量(Kg)
1	钢板桩	拉森Ⅳ钢板桩	9m	1290	685	883650
2	钢支撑	HW250X250X11X11	2.2m	53	140.36	7440
3	钢围檩	HW250X250X11X11	1 m	516	63.8	32921
4	1号钢板	220X110X12	–	318	2.3	732
5	2号钢板	300X150X12	–	260	3.6	1014
6	挖土方	2555(m³)				

本表工程量对应W8~W16段。

工程量汇总表

编号	项目	型号	规格	总重量(Kg)
1	钢板桩	拉森Ⅳ钢板桩	6m	1309305
2	钢板桩	拉森Ⅳ钢板桩	9m	883650
3	钢支撑	HW250X250X11X11	1.8m	4364
4	钢支撑	HW250X250X11X11	2.2m	18810
5	钢围檩	HW250X250X11X11	1 m	106037
6	1号钢板	220X110X12	–	2375
7	2号钢板	300X150X12	–	3103
8	挖土方	6713(m³)		

本工程量汇总表为表一~表三总工程量。

附注：

1、本图尺寸单位除注明外，标高单位为米，其余均为毫米。
2、基坑底以下采取注浆加固措施，注浆材料采用42.5级普通硅酸盐水泥配制。
3、施工围挡由施工单位根据现场需要设置。
4、本图6m拉森Ⅳ钢板桩适用于W49~W53~W5段，管线长度127米；W39~W45~W15段，管线长度182米；两段管线总长度309米。6m拉森Ⅳ钢板桩(双侧)支护长度共309米。
5、本图9m拉森Ⅳ钢板桩适用于W14~W16段，管线长度24米，9m拉森Ⅳ钢板桩(双侧)支护长度共24米。

广西壮族自治区工程勘察设计出图专用章
桂林建筑规划设计集团有限公司(2)
资质证书编号 A245005143
广西壮族自治区住房和城乡建设厅监制
有效期至二〇二六年十二月三十一日

桂林建筑规划设计集团有限公司 GUILIN ARCHITECTURAL AND PLANNING DESIGN GROUP CO, LTD 工程设计资质证书编号： A145A00494 工程设计资质证书编号： A245005143 城乡规划编制甲级（自资规甲字24450834）	建设单位	恭城瑶族自治县住房和城乡建设局	图 名	设 计	廖志芹		项目负责	苏 萍		专 业	结构	图 号	JG-03-03
	项目名称	恭城县城污水管网完善工程	管道坑槽开挖钢板桩支护构造图三	校 核	宁忠贤		审 核	付 铮		设计阶段	施工图	修改版次	0
	子项工程	雨污分流改造工程		专业负责	廖志芹		审 定	陈 杰		工程号	20260701	日 期	2026.9

专业	实名	签字	日期
建筑			
交通			
电气			
园林			
道桥			
给排水			

会签

腰梁与支撑连接大样图

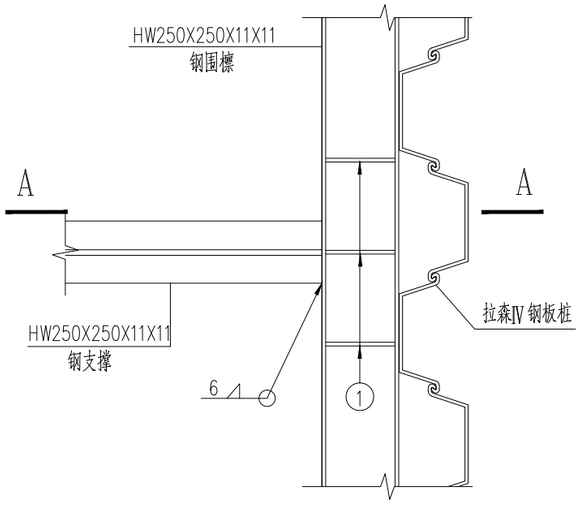

A－A

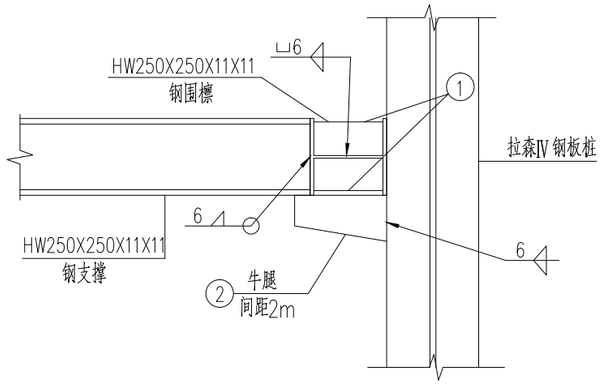

① 号钢板（t=12mm）

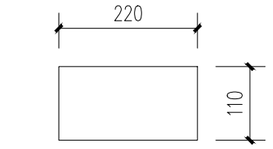

② 号钢板（t=12mm）

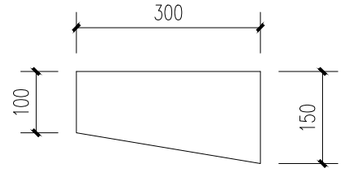

市政
编号:20016
施工图技术审查专用章
南宁葛东规划建筑设计咨询有限公司
有限期至：2026年09月14日
广西壮族自治区住房和城乡建设厅监制

附注：

1、本图尺寸单位除注明外，其余均以mm计。

2、施工钢板桩之前，应先破除道路路面结构层。钢板桩应分段施工，拉森Ⅳ钢板、钢围檩、钢支撑等可重复利用。

3、本方案仅供施工单位参考，具体实施时，施工单位应根据实际情况制定合适、详细、可靠的支护方案，进行结构计算，确保工程实施的安全，并组织专家进行论证、审查后，方可施工。

4、本图6m拉森Ⅳ钢板桩适用于W49~W53~W5段，管线长度127米；W39~W45~W15段管线长度182米；W1~W8段，管线长度为264m。三段管线总长度573米，6m拉森Ⅳ钢板桩（双侧）支护长度共573米。

5、本图9m拉森Ⅳ钢板桩适用于W8~W16段，管线长度258米，9m拉森Ⅳ钢板桩（双侧）支护长度共258米。

广西壮族自治区工程勘察设计出图专用章
桂林建筑规划设计集团有限公司(2)
资质证书
编号 A245005143
广西壮族自治区住房和城乡建设厅监制
有效期至二〇二六年十二月三十一日

桂林建筑规划设计集团有限公司 GUILIN ARCHITECTURAL AND PLANNING DESIGN GROUP CO. LTD 工程设计资质证书编号： A145A00494 工程设计资质证书编号： A245005143 城乡规划编制甲级（自资规甲字24450834） 自然筑就自然	建设单位	恭城瑶族自治县住房和城乡建设局	图　名	设　计	廖志芹		项目负责	苏　萍		专　业	结构	图　号	JG-03-04
	项目名称	恭城县城污水管网完善工程	节点大样图	校　核	宁忠贤		审　核	付　铮		设计阶段	施工图	修改版次	0
	子项工程	雨污分流改造工程		专业负责	廖志芹		审　定	陈　杰		工程号	20260701	日　期	2026.9

日期		
签字		
实名		
专业	建筑	交通
日期		
签字		
实名		
专业	电气	园林
日期		
签字		
实名		
专业	道桥	给排水
会签		

泵站结构设计说明

一、工程概况

1、本工程为恭城县城污水管网完善工程文武路地块新建一体化污水提升泵站工程，本次设计为闸阀井、一体化污水提升泵站、格栅及闸门井的结构设计及基坑开挖支护设计，一体化污水提升泵站、格栅及闸门井埋深较深，且距离现状人行道、车行道较近，采用高压旋喷桩止水帷幕＋逆作法地下连续墙的支护办法。该基坑开挖深度为9.0米，支护周长为34.0米。闸阀井埋深较浅，拟在一体化污水提升泵站、格栅及闸门井施工完毕后，采用放坡开挖形式，该基坑开挖深度为2.7米。基坑内侧采用明沟排水，基坑外侧不降水。

2、施工前对现状场地进行整平，整平后场地标高详见各基坑剖面图。

二、设计依据

1、建筑用地红线图，场地地形图。

2、桂林建筑规划设计集团有限公司于2026年9月提供的工程编号为GK260810的《恭城县城污水管网完善工程岩土工程详细勘察报告》。

3、甲方提供的基坑周边环境资料。

4、设计所执行的主要法规和主要标准：

1）《广西建筑地基基础设计规范》　DBJ45/003-2015；

2）《广西建筑基坑工程监测技术规程》 DBJ/T45-011-2015；

3）《广西壮族自治区岩溶地区建筑地基基础技术规范》 DBJ45/024-2016；

4）《建筑地基基础设计规范》　GB50007-2011；

5）《混凝土结构设计标准》　GB/T50010-2010（2024年版）；

6）《建筑结构荷载规范》　GB50009-2012；

7）《建筑地基基础工程施工规范》　GB51004-2015；

8）《混凝土结构工程施工质量验收规范》GB50204-2015；

9）《建筑地基基础工程施工质量验收标准》GB50202-2018；

10）《钢筋焊接及验收规程》　JGJ 18-2012；

11）《建筑基坑支护技术规程》　JGJ 120-2012；

12）《工程结构通用规范》　GB 55001-2021

13）《建筑与市政工程地基基础通用规范》GB55003-2021；

14）《混凝土结构通用规范》（GB55008-2021）

15）《建筑与市政工程抗震通用规范》（GB55002-2021）

16）《建筑与市政工程防水通用规范》（GB55030-2022）

17）《建筑基坑工程监测技术标准》GB50497-2019

18）国家建筑标准设计图纸《建筑基坑支护设计结构构造》　11SG814

19）其它相关的规范、规程和技术标准。

市政 编号：220016 施工图技术审查专用章 南宁昌东规划建筑设计咨询有限公司 有限期至：2026年09月14日 广西壮族自治区住房和城乡建设厅监制

三、地质情况

1、拟建场地位于桂林市恭城县滨江西路，周边环境简单，西侧为茶江，北侧、南侧与东侧为现状人行道，东侧与现状人行道相距约1.0m。场地周边交通便利，场地所处地貌上属于峰林平原，场地地势平缓，起伏不大，钻孔孔口高程值在136.16～138.45m之间，最大高差约2.29m。

2、场地岩土特征

根据钻探揭露，场地地层自上而下为松散杂填土①层、可塑粉质黏土②层、松散粉砂③层、稍密卵石④层、强风化泥质粉砂岩⑤1亚层、中风化泥质粉砂岩⑤2层。各岩土层特征自上而下分述如下：

（1）杂填土①：杂色，松散，稍湿，高压缩性，均匀性差。主要由黏性土混碎石、砾石等组成，硬质物含量大于30%，硬质物粒径约1cm～4cm，为原路段建设回填形成，堆填时间约5～10 年，未固结，稍具湿陷性。分布于场地地表，钻孔深度范围内揭露厚度为0.40～7.60m。该层进行重型圆锥动力触探试验10.50m，修正后的标准值为2.0击/10cm，属高压缩性土。

（2）粉质黏土②：可塑状态，黄褐色，稍湿，无摇震反应，切面光滑，干强度中等，韧性中等。为中等压缩性土。该层分布于16个钻孔内，揭露厚度为0.05～4.70m。本层粉质黏土以黄色为基色，冲洪积成因，属于C类土。根据室内土工试验成果，场地粉质黏土不属于膨胀土。

（3）松散粉砂③：黄褐色，主要矿物成分为石英、长石和云母，颗粒级配差，亚圆形，含少量粉粒及黏粒，饱和，松散，高压缩性土。本次勘察共20个钻孔揭露该层，揭露厚度为0.50～5.30m。

（4）稍密卵石④：卵石亚圆形，微风化，母岩成分以石英砂岩、紫红色砂岩、花岗岩等为主，占质量的50～75%，颗粒间充填圆砾粒、砂颗粒，少量黏粒，呈半充填至全充填状态，颗粒级配差，为低压缩性土。密实度为稍密。本次勘察部分钻孔揭露该层，钻探深度范围内揭露厚度2.00m～8.70m，层面埋深0.40m～6.60m。层面坡度大。

（5）强风化泥质粉砂岩⑤1：岩层风化程度为强风化。岩体结构大部分破坏，矿物显著蚀变；风化裂隙发育，裂隙面见紫红色铁锰质渲染，局部充填泥质。加水回旋钻进容易，所采上的少量岩芯多为碎块状、块状，少量短柱状。岩芯采取率范围值为65～75%，平均值72%。按岩石完整程度分类为破碎。属极软岩，岩体基本质量级别为Ⅴ级。

（6）中风化泥质粉砂岩⑤2：岩层风化程度为中风化。岩体结构部分破坏，沿节理面次生风化；节理裂隙较发育，裂隙面铁锰质浸染。岩芯多呈短柱状、长柱状，局部夹碎块状，岩芯节长一般。岩芯采取率范围值为81～94%，平均值89%，RQD 平均值77%。按岩石完整程度分类为较完整。属软岩，岩体基本质量级别为Ⅴ级。

2、不良地质作用

场地及其附近未发现岩溶、崩塌、滑坡、泥石流、采空区、地面沉降和滑动断裂等不良地质作用和地质灾害。

3、特殊性岩土

（1）本场地的填土主要为杂填土，堆填时间约5～10 年，未经分层压实，成分复杂，均匀性差，强度低，稍具湿陷性，不适合作为拟建管道天然地基持力层，在工作井、接收井基坑（槽）开挖时应彻底清除。如需利用，可采用旋喷桩复合地基或其它有效方式进行处理。

（2）风化岩主要为强风化泥质粉砂岩和中风化泥质粉砂岩，两层风化岩均有一定的强度和厚度，可作为拟建管道天然地基持力层。当基础置于风化程度不同的地基上时，属不均匀地基，不均匀沉降对工程具有一定程度的影响。基坑开挖后应对检验，发现有异常时应进行处理。

4、对工程不利的埋藏物的特征、分布

勘察过程中，本场地未发现埋藏的河道、沟浜、墓穴、防空洞、孤石等对工程不利的埋藏物，局部地段场地土方有较多砖块等，局部地段存在浅埋管线情况。

广西壮族自治区工程勘察设计出图专用章 桂林建筑规划设计集团有限公司(2) 资质证书编号 A245005143 广西壮族自治区住房和城乡建设厅监制 有效期至二〇二六年十二月三十一日

桂林建筑规划设计集团有限公司 GUILIN ARCHITECTURAL AND PLANNING DESIGN GROUP CO, LTD 工程设计资质证书编号：A145A00494 工程设计资质证书编号：A245005143 城乡规划编制甲级（自资规甲字24450834） 自然筑就自然	建设单位	恭城瑶族自治县住房和城乡建设局	图　名	设　计	廖志芹		项目负责	苏　萍		专　业	结构	图　号	JG-04-01
	项目名称	恭城县城污水管网完善工程	泵站结构设计说明	校　核	宁忠贤		审　核	付　铮		设计阶段	施工图	修改版次	0
	子项工程	雨污分流改造工程		专业负责	廖志芹		审　定	陈　杰		工程号	20260701	日　期	2026.9

专业	实名	签字	日期
电气			
建筑			
道桥			

专业	实名	签字	日期
园林			
交通			
给排水			

会签

四、 设计概要

1、结构分类等级

(1)结构的设计使用年限:50年。

(2)建筑物结构安全等级:二级。

(3)支护结构的安全等级:二级

(4)建(构)筑物抗震设防类别:丙类。

(5)建(构)筑物抗震设防标准: 6 度;丙类建(构)筑物按 6 度采取抗震措施。设计基本地震加速度值为0.05g,特征周期0.35s,场地确定属Ⅱ类建筑场地。

(6)框架结构抗震等级:四级。

(7)地基基础设计等级:丙级。

2、主要荷载(作用)取值。

(1)土压力:作用在围护桩上采用主动土压力,土层的物理力学指标依据工程地质勘察报告取值。

(2)水压力:根据岩土层渗透性采取水土分算或水土合算,计算水位标高取现状地面下0.50m。

(3)基坑顶地面超载:地面超载按10KPa考虑,基坑周边5m范围内不得弃土、堆积材料及大型机械设备,基坑边5~10m范围内严禁堆载超过设计荷载。

3、主要工程材料

(1)混凝土:C30混凝土(水池抗渗等级P8)。垫层:C20砼。

(2)钢筋:a、采用HPB300级(Φ),fy=270KN/mm^2、HRB400级(Φ)钢筋,fy=360KN/mm^2。

b、钢筋的抗拉强度标准值应具有不小于95%的保证率,所采用的HRB400钢材均为HRB400E级钢筋。

c、施工中,当需要以强度等级较高的钢筋代替原设计中的纵向受力钢筋时,应按钢筋受拉承载力设计值相等的原则进行代换, 并应满足正常使用极限状态和抗震构造措施的要求及最小配筋率要求。钢筋代换须经设计许可。

d、一体化泵站基础及其他地下结构的纵向受力钢筋接头,应采用焊接接头,纵向受力钢筋的接头宜设置在构件受力较小处,在同一根钢筋上宜少设接头。

e、纵向受力钢筋直径d>22mm,不应采用绑扎搭接接头。

f、纵向受力钢筋绑扎搭接接头,应相互错开,位于同一连接区段内(1.3Lι)的绑扎接头纵向受力钢筋,允许接头面积在受压区不应大于50%,在受拉区不应大于25%,池壁底部施工缝处的预埋竖向钢筋可按50%控制,但搭接长度应增加30%。

g、纵向受力钢筋的焊接接头应相互错开,钢筋焊接接头连接区段的长度为受力钢筋直径的40d(d为纵向受力钢筋较大直径),且≥500,区段范围内纵向受拉钢筋焊接接头面积百分率不应大于50%。

h、纵向受拉钢筋的锚固长度要求详见≤混凝土结构施工图平面整体表示方法制图规则和构造详图≥(图集号:22G101-1)。

j、纵向受拉钢筋的搭接长度要求详见≤混凝土结构施工图平面整体表示方法制图规则和构造详图≥(图集号:22G101-1)。

(3)钢板采用Q235-B。节构、水平环应采用HPB300级钢,不得采用冷加工钢筋。

(4)水泥均采用PO42.5普通硅酸盐水泥。

(5)其他水泥外加剂:根据工程具体需要通过实验确定。

五、基坑降水

1、根据工程特性、环境条件和设计原则及标准,基坑内采用明沟排水,开挖至基底时可采用盲沟排水,基坑外侧不降水。

2、基坑开挖过程中,应在基坑外侧设置由集水井和排水沟组成的地表排水系统,避免坑外地表水流入基坑内。

3、基坑内宜设集水井和排水明沟或排水暗沟以疏导基坑内明水;集水井中的明水应采用抽水设备抽至地面。

4、期间须密切关注坑内外水位变化情况,若有异常,应及时查明原因,并采取相应措施。

六、 土方开挖

1、基坑开挖应采用分层、分块挖土,基坑开挖的方式原则上采用机械开挖和人工开挖相结合的方式。开挖至基底以上0.3米时,并改用人工开挖至基底,及时封底,尽量减少对基底土的扰动,保护基坑底土层。施工时严禁挖土机械碰撞支撑,确保安全。

2、各个独立基坑应按照先深后浅的先后顺序,待深基坑回填后再开挖浅基坑,进行分步开挖施工。若存在不同基坑同步开挖的工况施工单位应采用相应的监测加强措施与施工组织措施。

3、施工单位根据工程设计工况和水文地质条件制定基坑开挖方案时,应充分利用“时空效应”以提高工程施工质量,合理的开挖顺序及每步开挖土体的空间尺寸。土方开挖的顺序、方法必须与设计工况一致,并遵循”先撑后挖、分层开挖、严禁超挖”的原则。

4、基坑开挖必须在围护结构达到设计强度后进行。

5、根据建办质(2018)31号文件”住房城乡建设部关于实施《危险性较大的分部分项工程安全管理规定》有关问题的通知”,本基坑工程施工单位必须编制专项施工方案,并组织、通过专家论证会后实施。

6、主要施工步骤

a)整平场地。

b)基坑四周高压旋喷桩施工。

c)施工基坑降水,确保水位降至开挖面以下1.0m。

d)分层、分块进行基坑开挖,开挖后及时砌筑排水沟和集水井。

e)基坑开挖至坑底设计标高后,及时浇筑素砼进行封闭。

7、基坑开挖到坑底后应及时浇筑素砼垫层,并应浇筑到边,坑底无垫层暴露时间不大于24h;并在开挖后尽快完成整块底板施工浇筑。

8、坑底位置处排水沟不宜紧贴坡脚设置,其内边缘距坡脚距离不应小于500mm。排水沟每10~20m需设置集水井,降水排至坑外排水系统。

七、 基坑回填

1、基坑回填前应清除坑底垃圾,抽除坑内积水。

2、基坑回填应均匀、对称、分层(每层200~250mm)进行夯实(不得使用重型机具碾压)。回填土料应选用好土(粉质黏土)回填,回填土料不得含有冻土、膨胀土或有腐蚀性土,房芯填土采用2:8灰土回填。绿化带回填土的压实系数不低于0.90;房芯回填土的压实系数不低于0.92;道路及地面有散水的,不应低于0.95。一体化泵站基础池顶覆土应分层均匀进行,严禁池顶局部超高堆土。池顶覆土不得重夯。

八、 基坑监测

1、施工监测以获得定量数据的专门仪器测量或专用测试元件监测为主,以现场目测检查为辅。观测点的布置应能满足监测要求,基坑开挖影响的范围随开挖深度的增加而增大,一般从基坑边缘向外1~3倍开挖深度范围内的建(构)筑物、地下管线等作为监测对象。各监测项目在基坑施工影响前应连续观察3次的稳定值得的平均值作为监测项目初始值。当变形超过报警值或基坑支护结构出现异常时,应加强监测;当大雨、暴雨或基坑边载条件改变时应及时监测;当有危险事故征兆时,应连续跟踪监测。

2、基坑开挖过程中应对基坑边坡、周边道路、管线及构、建筑物进行环境监测,监测结果及时反馈,进行信息化施工。

3、监测内容:

(1)基坑工程的现场监测应采用仪器检查和巡视检查相结合的方法。

市政
编号:20016
施工图技术审查专用章
南宁易东规划建筑设计咨询有限公司
有限期至:2026年09月14日
广西壮族自治区住房和城乡建设厅监制

广西壮族自治区工程勘察设计出图专用章
桂林建筑规划设计集团有限公司(2)
编号 A245005143
广西壮族自治区住房和城乡建设厅监制
有效期至二〇二六年十二月三十一日

桂林建筑规划设计集团有限公司 GUILIN ARCHITECTURAL AND PLANNING DESIGN GROUP CO, LTD 工程设计资质证书编号: A145A00494 工程设计资质证书编号: A245005143 城乡规划编制甲级(自资规甲字24450834) 自然筑就自然	建设单位	恭城瑶族自治县住房和城乡建设局	图 名	设 计	廖志芹		项目负责	苏 萍		专 业	结构	图 号	JG-04-02
	项目名称	恭城县城污水管网完善工程	泵站结构设计说明	校 核	宁忠贤		审 核	付 铮		设计阶段	施工图	修改版次	0
	子项工程	雨污分流改造工程		专业负责	廖志芹		审 定	陈 杰		工程号	20260701	日 期	2026.9

日期		
签字		
实名		
专业	建筑	交通
日期		
签字		
实名		
专业	电气	园林
日期		
签字		
实名		
专业	道桥	给排水
会签		

（2）基坑工程现场监测的对象包括：

a）支护结构；b）地下水情况；c）基坑底部及周边土体；d）周边管线及设施；e）其他应监测的对象。

（3）仪器监测的项目

a）基坑顶部水平位移；b）基坑顶部竖向位移；c）深层水平位移；d）地下水位；e）周边地表竖向位移；f）周边管线变形；

（4）基坑施工和使用期间，每天均应由专人进行巡视检查，基坑工程巡视检查包括以下内容。

①支护结构：a）支护结构成型质量；b）支护结构有无大变形；c）墙后土体有无裂缝、沉陷及滑移；d）基坑有无涌土、流沙、管涌。

②施工工况：a）开挖后暴露的土质情况与岩土勘察报告有无差异；b）基坑开挖分段长度、分层厚度是否与设计要求一致；c）地表水和地下水排放情况是否正常。基坑降水、回灌设施是否运转正常；d）基坑周边地面有无超载。

③基坑周边：a）周边管道有无破损、泄露情况；b）周边建筑有无新增裂缝出现；c）周边道路、地面有无裂缝、沉陷；d）临近基坑及建筑的施工变化情况。

④检测设施：a）基准点、检测点完好状况；b）检测元件的完好及保护情况；c）有无影响观测工作的障碍物。

⑤其他根据施工单位施工经验确定的其他巡视检查内容。

（5）、巡视检查应做好记录、检查记录应及时整理、并与仪器监测数据进行综合分析。巡视检查如发现异常和危险情况，应及时通知建设方及其他相关单位。

4、由监测单位根据基坑类别、设计要求，场地条件、当地经验和方法适用性等因素综合确定监测方法及监测点，监测方法及监测点应合理易行，应符合规范要求。

5、基坑监测期应从基坑工程施工前开始，直至地下工程完成为止。

6、监测精度

（1）基坑顶、基坑周边管线水平位移监测精度：水平位移报警值累计值 40≤D<60mm，变化速率4≤υd<6mm/d，监测点坐标中误差≤1.5mm。

（2）接坑顶部、基坑周边地表、管线和临近建筑的竖向位移监测精度：竖向位移报警值累计值 20≤S<40mm，变化速率 2≤υs<4mm/d，监测点测站高差中误差≤0.3mm。

（3）深层水平位移监测精度：测斜仪器精度不宜低于0.25mm/m，分辨率不宜低于0.02mm/500mm。

（4）裂缝监测精度：裂缝宽度测量精度不宜低于0.1mm，裂缝长度和深度测量精度不宜低于1mm。

（5）地下水位监测：精度不宜低于10mm。

九、 监测频率

1、监测频率

（1）开挖期间：开挖深度≤5m，1次/2天，开挖深度5~10m，1次/1天。

（2）底板浇筑后：时间≤7天，1次/2天，7~14天，1次/3天，14~28天，1次/5天，>28天，1次/10天。

（3）有支撑的支护结构各道支撑开始拆除到拆除完成后3天内监测频率应未1次/1天。

2、当出现以下情况之一时，应提高监测频率。

a）监测数据达到报警值；b）监测数据变化较大或者速率加快；c）存在勘察未发现的不良地质；

d）超深、超长开挖或未及时加撑等违反设计工况施工；e）基坑及周围大量积水，长时间连续降雨、市政管道出现泄漏；

f）基坑附近地面荷载突然增大或超过设计值；g）支护结构出现开裂；h）周边地面突发较大沉降或出现严重开裂；

i）临近建筑突发较大沉降、不均匀沉降或出现严重开裂；j）基坑底部、侧壁出现管涌、渗漏或流沙等现象。

k）基坑工程发生事故后重新组织施工。l）出现其他影响基坑及周边环境安全的异常情况。

3、当有危险事故征兆时，应实时跟踪监测。

十、 监测报警值

1、围护墙顶部水平位移：二级基坑累计绝对值40mm，相对基坑深度h控制值 0.5%h，变化速率4~6mm/天或连续3天超过3mm/天。

2、围护墙顶部竖向位移：二级基坑累计绝对值25mm，相对基坑深度h控制值 0.3%h，变化速率3mm/天或连续3天超过2mm/天。

3、深层水平位移：二级基坑累计绝对值70mm，相对基坑深度h控制值 0.6%h，变化速率4mm/天或连续3天超过3mm/天。

4、基坑周边地表竖向位移：二级基坑累计绝对值50mm，变化速率4mm/天或连续3天超过3mm/天。

5、地下水位变化：累计绝对值1000mm，变化速率500mm/天。

6、管线位移：

a）刚性压力管线：累计值10mm，变化速率1mm/天。

b）刚性非压力管线：累计值20mm，变化速率3mm/天。

c）柔性管线：累计值30mm，变化速率4mm/天。

10、裂缝宽度：建筑裂缝1.5mm，持续发展。地表裂缝10mm，持续发展。

11、出现以下情况之一是，必须立即进行危险报警，并应对基坑支护结构和周边环境的保护对象才应急措施：

a）监测数据达到监测报警值的累计值。

b）基坑支护结构或周边土体的位移值突然明显增大或基坑出现流沙、管涌、隆起、陷落或较严重的渗漏。

c）周边建筑的结构部分，周边地面出现较严重的突发裂缝或危害结构的变形裂缝。

d）周边管线变形明显增长或出现裂缝、泄漏等。

e）根据当地工程经验判断，出现其他必须进行危险报警的情况。

十一、 绿色建筑结构要求

1、本项目采用预拌混凝土,采用预拌砂浆,采用高强钢筋(400MPa级)等绿色建筑结构设计，不采用国家和地方禁止和限制使用的建筑材料及制品。

2、混凝土结构中纵向受力普通钢筋应采用不低于400MPa级的热轧带肋钢筋。

3、本工程所采用预拌混凝土应符合现行国家标准《预拌混凝土》GB/T 14902的规定。所采用预拌砂浆应符合现行标准《预拌砂浆》GB/T25181及《预拌砂浆应用技术规程》JGJ/T233的规定。

十二、 危大工程重点部位

1、根据《危险性较大的分部分项工程安全管理规定》（住建部令第37号），本工程涉及超过一定规模的危大工程的重点部位包括（不限于）：

1）开挖超过3m的基坑（槽）开挖、支护、降水工程；

2）采用起重机械进行安装；起重机械安装和拆卸工程；

3）超高、超重混凝土模板支撑工程；

4）其中施工单位应在危大工程施工前编制专项施工方案，由总监理工程师审查签字、加盖执业印章后方可实施。

2、根据《危险性较大的分部分项工程安全管理规定》（住建部令第37号），本工程涉及超过一定规模的危大工程的重点部位包括（不限于）：

1）开挖超过超过5m（含5m）的基坑（槽）的土方开挖、支护、降水工程；

2）超高、超重混凝土模板支撑工程；

3）超过一定规模的危大工程，施工单位应组织召开专家论证会对专项施工方案进行论证。

恭城瑶族自治县住房和城乡建设局 施工图技术审查专用章 编号：20016
南宁容尔规划建筑设计咨询有限公司 有限期至：2026年09月14日 广西壮族自治区住房和城乡建设厅监制

广西壮族自治区工程勘察设计出图专用章
桂林建筑规划设计集团有限公司(2)
编号 A245005143
广西壮族自治区住房和城乡建设厅监制
有效期至二〇二六年十二月三十一日

桂林建筑规划设计集团有限公司 GUILIN ARCHITECTURAL AND PLANNING DESIGN GROUP CO. LTD 工程设计资质证书编号：A145A00494 工程设计资质证书编号：A245005143 城乡规划编制甲级（自资规甲字24450834） 自然筑就自然	建设单位	恭城瑶族自治县住房和城乡建设局	图名	设计	廖志芹		项目负责	苏萍		专业	结构	图号	JG-04-03
	项目名称	恭城县城污水管网完善工程	泵站结构设计说明	校核	宁忠贤		审核	付铮		设计阶段	施工图	修改版次	0
	子项工程	雨污分流改造工程		专业负责	廖志芹		审定	陈杰		工程号	20260701	日期	2026.9

日期		
签字		
实名		
专业	建筑	交通
日期		
签字		
实名		
专业	电气	园林
日期		
签字		
实名		
专业	道桥	给排水
会签		

3、其余未注明事项按照住房与城乡建设部《危险性较大的分部分项工程安全管理规定》和省市建设主管部门有关规定执行。设计单位按住房与城乡建设部、省市建设主管部门规定已提供专项设计的则按专项设计执行，否则建设单位应督促施工单位在专项施工方案中体现专项设计。

十三、应急措施

1、施工单位应根据本工程实际情况，在基坑施工组织设计方案中编制详细的应急方案专篇；

2、提前汇总各参建单位及相关部门的应急联系方式，有紧急情况及时通知各参建方，共同商讨；

3、施工现场应备有应急物资，如钢筋、水泥、砂袋、注浆机及发电设备等。

4、地面出现裂缝，应及时用塑料薄膜覆盖并灌浆修补，防止地表水渗入。

5、基坑顶应设置防护栏杆，坑内每个开挖段应设置两个以上应急逃生梯。

6、土体位移过大或者坑底出现隆起，应立即停止开挖，在坑底被动区堆叠砂袋或回填土方进行反压，并及时在坑外卸土。

十四、其它

1、施工前应进行人工槽探，确保全面掌握地下管线情况，避免遗漏。

2、基坑开挖前，放线须经总包或监理单位复核，确认与主体结构外包尺寸不相碰并留有足够的施工空间，并复测场地地坪标高。

3、基坑工程施工前，应由建设方委托具备相应资质的第三方对基坑工程实施现场监测。监测单位应编制监测方案，监测方案需经建设方、设计方、监理方等认可，必要时还需与基坑周边环境涉及的有关管理单位协商一致后方可实施。

4、施工期间，施工单位应在基坑顶周边及坑底做好排水措施，防止施工期间大雨天气对基坑安全造成不利影响。

5、施工期间，施工单位应做好施工防护，保证基坑周边车辆、人员及基坑内施工人员的安全。

6、基坑土方开挖应严格按照设计要求进行，不得超挖。土方开挖完成后应立即进行垫层施工，对基坑进行封闭，防止浸水和暴露。

7、围护周围严禁大量堆载，施工超载应控制在20kPa以内；基坑开挖出来的土方应及时清运，禁止堆放在基坑周围。

8、基坑开挖过程中出现地质情况异常、场地条件与勘察不符、地下障碍物影响等情况，应及时通知业主、监理、设计单位，协商后处理。

9、施工中若出现施工质量问题，应及时通知现场监理、业主、质检单位及设计单位共同协商处理，不得擅自处理或隐瞒不报。

十五、混凝土的一般构造：

1、最外层钢筋混凝土保护层最小厚度：基础：40mm；池壁（内侧）：35mm；池壁（外侧）：35mm；
顶板（上侧）：25mm；顶板（下侧）：25mm；梁：35mm。

2、结构混凝土耐久性的基本要求见下表：

环境类别	最大水胶比	最大氯离子含量（%）	最大碱含量（%）
二b类	0.50	0.15	3.0

3、受拉钢筋的最小锚固长度及搭接长度：详国家建筑标准设计图集《22G101-1》。

4、钢筋的工地接头：当直径d≥20mm时优先采用机械连接或焊接；d≥28mm时，应采用机械连接或焊接；d<20mm可采用搭接连接。轴心受拉和小偏心受拉构件纵向受力钢筋不得采用绑扎搭接连接。

5、池壁施工缝的位置可以设在以下二处：（1）池壁底端的斜托上部，并应避开斜托斜筋；
（2）池壁与顶板连接的下部，如有斜托应避开斜托斜筋。

6、施工缝处设3mm厚钢板止水片，钢板宽高400，施工缝应洗刷干净凿去浮浆，刷5mm厚素水泥浆，再浇上部混凝土。

7、混凝土浇筑应按《混凝土结构工程施工质量验收规范》（GB50204-2022）2011年版和《给水排水构筑物工程施工及验收规范》（GB50141-2008）规定进行，底板应连续浇筑，不得中断，混凝土浇筑要求密实。

8、粉刷：井内、外壁均20厚2防水水泥砂浆粉刷厚20；井底表面向集水坑方向粉坡，i=0.5~1.0%。

十五、本说明中未尽事宜参见相关图纸中分项说明或按照相关的技术标准实施。

市政
编号：20016
施工图技术审查专用章
南宁葛东规划建筑设计咨询有限公司
有效期至：2026年09月14日
广西壮族自治区住房和城乡建设厅监制

广西壮族自治区工程勘察设计出图专用章
桂林建筑规划设计集团有限公司(2)
资质证书编号 A245005143
广西壮族自治区住房和城乡建设厅监制
有效期至二〇二六年十二月三十一日

桂林建筑规划设计集团有限公司 GUILIN ARCHITECTURAL AND PLANNING DESIGN GROUP CO, LTD 工程设计资质证书编号：A145A00494 工程设计资质证书编号：A245005143 城乡规划编制甲级（自资规甲字24450834） 自然筑就自然	建设单位	恭城瑶族自治县住房和城乡建设局	图　名	设　计	廖志芹		项目负责	苏　萍		专　业	结构	图　号	JG-04-04
	项目名称	恭城县城污水管网完善工程	泵站结构设计说明	校　核	宁忠贤		审　核	付　铮		设计阶段	施工图	修改版次	0
	子项工程	雨污分流改造工程		专业负责	廖志芹		审　定	陈　杰		工程号	20260701	日　期	2026.9

日期		
签字		
实名		
专业	建筑	交通
日期		
签字		
实名		
专业	电气	园林
日期		
签字		
实名		
专业	道桥	给排水
会签		

基础设计说明

一、概述:

1.1、本项目根据桂林建筑规划设计集团有限公司于2026年9月22日提供的工程编号为GK260810的《恭城县城污水管网完善工程岩土工程详细勘察报告》进行基础设计。

1.2、±0.000绝对标高现场定，地基基础设计等级丙级。

1.3、本工程采用: 钢筋混凝土平板式筏形基础。

1.4、施工时应参照国标《独立基础、条形基础、筏形基础及桩基承台》(22G101-3)图集进行施工。

1.5、施工及验收除按本基础说明要求外，还需满足现行《建筑地基基础设计规范》GB50007、《建筑地基基础工程施工质量验收标准》GB50202、《建筑基桩检测技术规范》JGJ106中的有关规定，并必须严格执行《建筑与市政地基基础通用规范》GB55003中全部条文。

1.6、图中计量单位除注明外长度单位为毫米(mm)，标高单位为米(m)，角度单位为度(°)。

二、工程地质条件:

2.1、场地地基主要岩土设计参数建议值:

地层名称及编号	地层厚度	状态	压缩模量Es(Mpa) 变形模量E (Gpa)	地基承载力特征值 Fak (Kpa)	工程地质评价
杂填土①	0.4~7.6m	软弱土	-- (Mpa)	80	结构松散,强度低,属高压缩性土
可塑粉质黏土②	0.5~4.7m	中软土	6.0 (Mpa)	130	为中等压缩性土,工程性能较好,可作为拟建建筑物地基持力层
松散粉砂 ③	0.5~5.3m	软弱土	10.0 (Mpa)	100	结构松散,饱和,属高压缩性土,不可作为持力层
稍密卵石 ④	2.0~8.7m	中硬土	20.0 (Mpa)	200	为低等压缩性土,工程性能较好,可作为拟建建筑物地基持力层
强风化泥质粉砂岩⑤-1	6.0~12.0m	极软岩	-- (Mpa)	500	风化程度为强风化，完整程度为破碎，属极软岩
中风化泥质粉砂岩⑤-2	6.0~12.0m	软岩	-- (Mpa)	2000	风化程度为中风化,强度高,为拟建建筑物良好的天然地基基础持力层

2.2、地下水的腐蚀性：场地地下水对混凝土结构及钢筋混凝土结构中钢筋具微腐蚀性。

2.3、本工程抗浮设防水位为137.500m；建筑抗浮工程设计等级乙级；抗浮结构及构件、抗浮设施的设计工作年限50年。本工程整体抗浮满足要求。

三、基础说明:

3.1、本工程采用钢筋混凝土平板式筏形基础，一体化泵站、格栅及闸门井、阀门井的设计基底标高详单体施工图。基础持力层为稍密卵石 ④ 层或中风化泥质粉砂岩 ⑤ -2层，地基承载力特征值按fak≥200 kPa设计。基础超深≤2m时，建议采用换填方式，换填材料采用级配砂石或土夹石，回填至基础底标高下，级配砂石最大粒径不大于20mm，换填厚度不宜小于500mm，宽度宜每边比基础宽出300mm。级配砂石垫层须分层压实，压实系数≥0.97，且满足承载力特征值≥150kpa。并应按建筑地基处理技术规范有关要求进行检测，合格后方可进一步施工。垫层周边设置200厚砖砌挡砂墙，采用MU10页岩实心砖，M5水泥砂浆砌筑，挡砂墙高同垫层厚度。

基础超深>2m时，建议进行地基处理，处理深度为基底标高以下5m范围。处理后地基承载力特征值≥150KPa，压缩模量Es≥6.0Mpa。处理完成后应按《建筑地基处理技术规范》JGJ 79-2012施工质检报告承载力特征值检验，满足要求后方可施工。在复合地基与基底之间铺设300mm厚褥垫层，垫层材料宜采用中砂、粗砂、级配砂石或碎石等，最大粒径不宜大于20mm，夯填度不应大于0.9。基坑开挖后应由地质勘察部门现场鉴定持力层状况和下卧层状况。当地质条件与勘察报告相应条件不符，或遇到异常情况时，应结合地质条件提出处理意见。

3.2、基坑开挖后需插钎，筏板基础每2米X2米1孔，均不小于5米。若插钎困难，则须用其他施工方式验明此范围持力层状况，查明地质情况后方可进一步施工。勘探若有不良地质情况，须通知四方(建设、监理、勘察和设计)共同协商处理。

3.3、基础材料。钢筋混凝土部分：均采用C30混凝土；HRB400(Φ)钢筋。

3.4、基础钢筋的砼保护层厚度为40mm。钢筋砼基础底做100mm厚C20砼垫层，每边宽出基础100mm。

3.5、钢筋混凝土筏形基础要求：

3.5.1. 底板钢筋宜采用机械连接或搭接，按受拉进行连接接头最佳位置：板面钢筋在支座处，板底钢筋在跨中处。基础梁钢筋接头要求同底板。板面与板底筋之间的支撑及定位由施工单位出具施工方案，保证在施工浇筑混凝土时钢筋位置准确、不移位。

3.6、上部结构施工应在基础回填土完成后进行，回填土应先清除基坑内杂物，在基础或地下水池相对的两侧或四周同时进行。填土材料：宜优先采用现场开挖的土石方，不得采用淤泥、耕土、膨胀性土、有机质含量大于5%的土以及建筑垃圾和生活垃圾，回填土应分层压(夯)实，压实填土的最大干密度和最优含水量应采用击实试验确定，压实系数不小于0.94。回填土施工应符合现行《建筑地基基础工程施工规范》GB51004和《建筑地基基础工程施工质量验收标准》GB50202的有关要求。

3.7、基坑开挖后应尽快施工基础，防止暴晒及水浸。

3.8、格栅及闸门井井侧壁为C30混凝土，HRB400(Φ)钢筋。

3.9、格栅及闸门井井底板、顶板、侧壁等与水土接触部位结构混凝土抗渗等级均要求达到P8。

3.10、钢筋保护层厚度：水池侧壁内侧与水接触一侧为40mm，外侧与土接触的一侧为40mm。

3.11、井底板板面至建筑地面详建筑做法，并按水、电、通施预留集水坑和地沟。

3.12、井外侧壁钢筋构造及侧壁预留洞口补强构造措施要求详国标《22G101-1》第88页，当连续预留洞(套管)时，洞(套管)净距不小于较大洞(套管)直径。

3.13、筏板封边构造要求详《22G101-3》第93页。

四、基坑设计说明:

1、基坑支护设计详JG-05-02说明。

施工图技术审查用章
编号：2006
恭城瑶族自治县住房和城乡建设局监制
南宁嘉东规划建筑设计咨询有限公司
有限期至：2026年09月11日

广西壮族自治区工程勘察设计出图专用章
桂林建筑规划设计集团有限公司(2)
资质证书编号 A245005143
广西壮族自治区住房和城乡建设厅监制
有效期至二〇二六年十二月三十一日

桂林建筑规划设计集团有限公司 GUILIN ARCHITECTURAL AND PLANNING DESIGN GROUP CO, LTD 工程设计资质证书编号： A145A00494 工程设计资质证书编号： A245005143 城乡规划编制甲级（自资规甲字24450834） 自然筑就自然	建设单位	恭城瑶族自治县住房和城乡建设局	图 名	设 计	廖志芹		项目负责	苏 萍		专 业	结构	图 号	JG-04-05
	项目名称	恭城县城污水管网完善工程	基础设计说明	校 核	宁忠贤		审 核	付 铮		设计阶段	施工图	修改版次	0
	子项工程	雨污分流改造工程		专业负责	廖志芹		审 定	陈 杰		工程号	20260701	日 期	2026.9

专业	实名	签字	日期	专业	实名	签字	日期
电气				建筑			
园林				交通			
道桥				给排水			
会签							

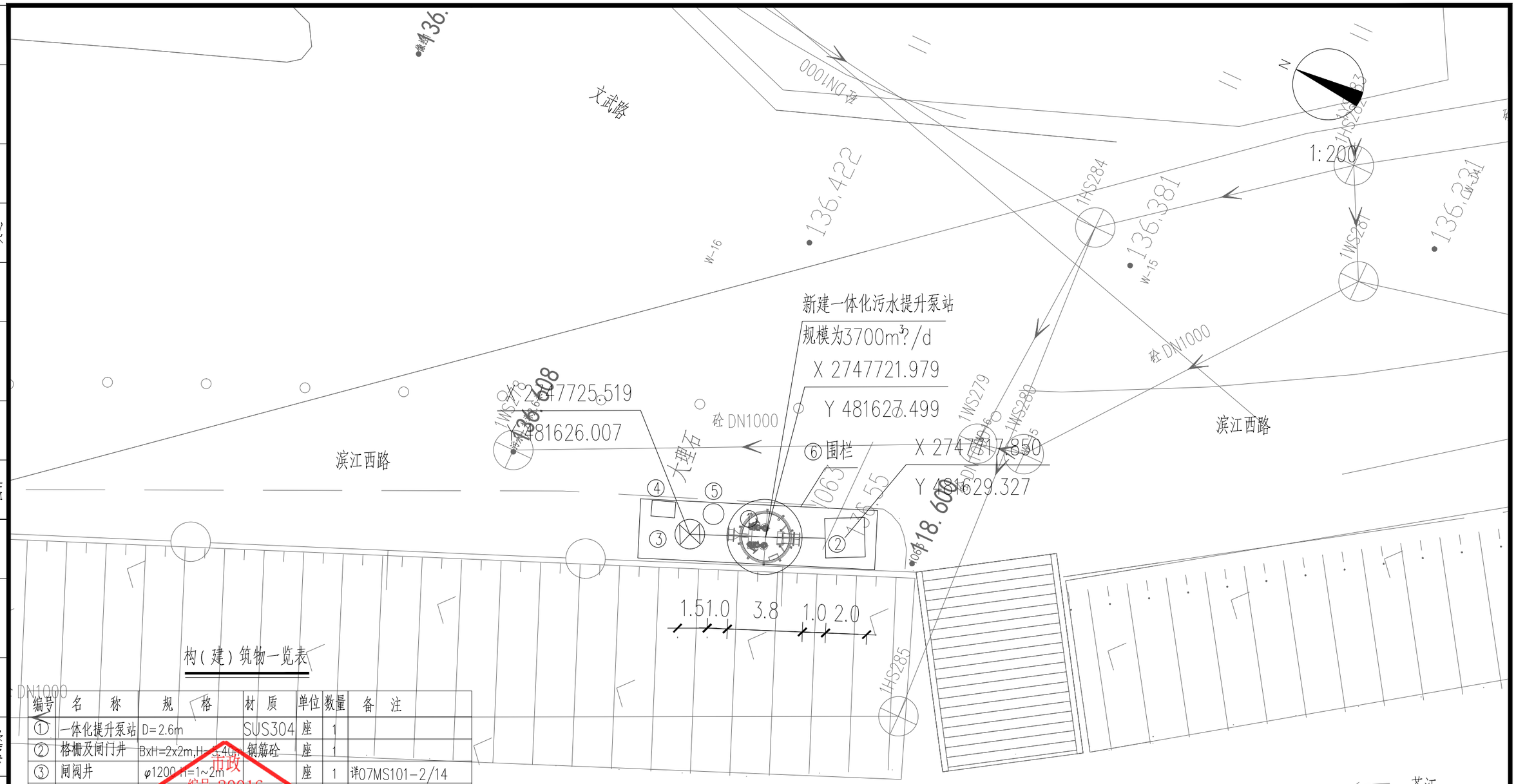

构(建)筑物一览表

编号	名称	规格	材质	单位	数量	备注
①	一体化提升泵站	D=2.6m	SUS304	座	1	
②	格栅及闸门井	BxH=2x2m,H=3.40m	钢筋砼	座	1	
③	闸阀井	φ1200,H=1~2m		座	1	详07MS101-2/14
④	配电箱	LxB=1.3x0.8m		座	1	
⑤	离子除臭器			座	1	后期厂家深化设计
⑥	围栏		不锈钢	米	36	

市政
编号:20016
施工图技术审查专用章
南宁葛东规划建筑设计咨询有限公司
有限期至:2026年09月14日
广西壮族自治区住房和城乡建设厅监制

说明:

1、图中尺寸单位除管径以毫米计外，其余均以米计。

2、本图采用2000坐标系，1985国家高程，比例为1:200。

3、本平面图仅示意平面坐标及定位，具体支护尺寸详JG-05-02。

4、平面具体定位应与工艺图纸复核无误后方可施工。

一体化提升泵站支护平面图 1:200

广西壮族自治区工程勘察设计出图专用章
桂林建筑规划设计集团有限公司(2)
资质证书编号 A245005143
广西壮族自治区住房和城乡建设厅监制
有效期至二〇二六年十二月三十一日

桂林建筑规划设计集团有限公司
GUILIN ARCHITECTURAL AND PLANNING DESIGN GROUP CO, LTD
工程设计资质证书编号： A145A00494
工程设计资质证书编号： A245005143
城乡规划编制甲级（自资规甲字24450834）
自然筑就自然

建设单位	恭城瑶族自治县住房和城乡建设局	图名	设计	廖志芹		项目负责	苏萍		专业	结构	图号	JG-05-01
项目名称	恭城县城污水管网完善工程	一体化提升泵站支护平面图	校核	宁忠贤		审核	付铮		设计阶段	施工图	修改版次	0
子项工程	雨污分流改造工程		专业负责	廖志芹		审定	陈杰		工程号	20260701	日期	2026.9

专业	实名	签字	日期
建筑			
电气			
道桥			
给排水			
交通			
园林			

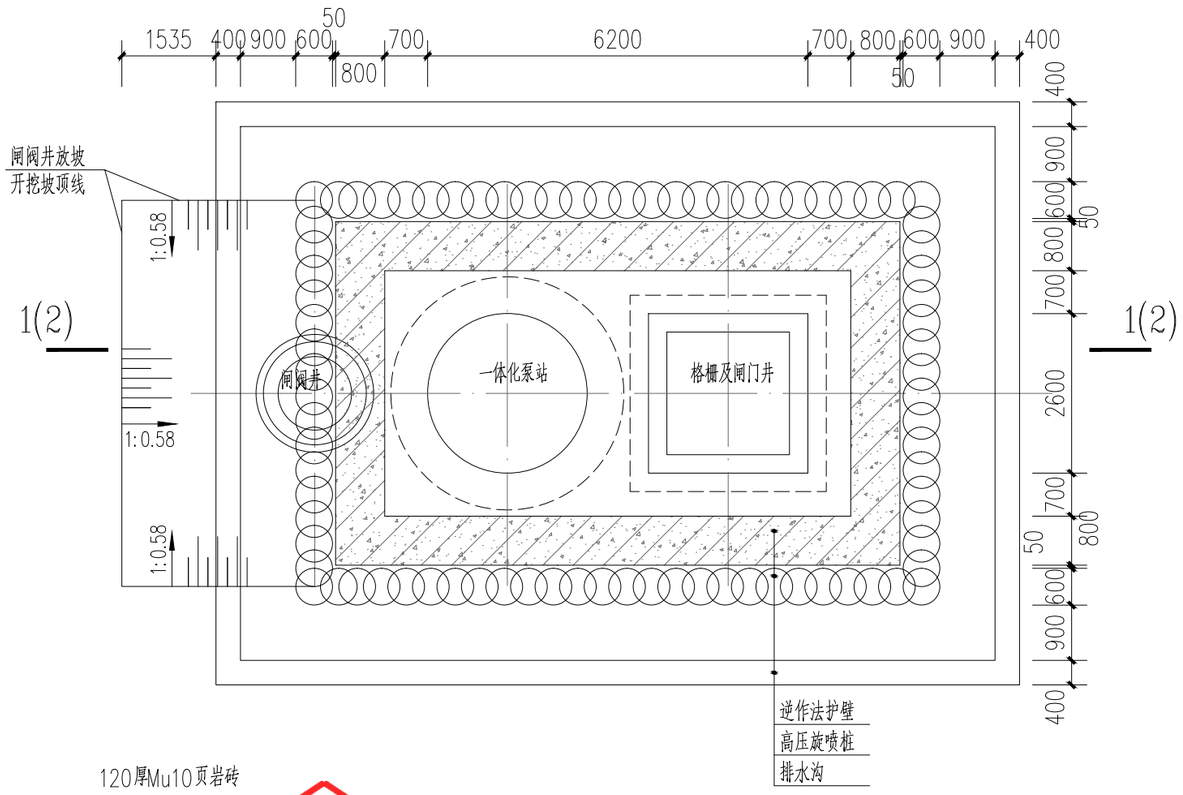

基坑支护平面图 1:100

1、闸阀井基底设计标高为133.920m，埋深约2.7m。
2、闸阀井待一体化泵站、格栅及闸门井施工完毕后再放坡开挖施工。
具体详2-2剖面图。



排水沟大样图

一、概况：
根据建设单位提供的勘察报告、现场实际情况及建设单位的要求，本构筑物采用C30钢筋混凝土结构基坑护壁，采用逆作法施工。外围设单排有效直径φ600高压旋喷桩咬合截水帷幕围护，底板以下采用注浆封底。

二、材料：
1、逆作拱墙混凝土强度等级为C30。混凝土拱墙抗渗等级为P6，混凝土封底板抗渗等级为P6。
2、钢筋均为：HRB400级（Φ），fy=360N/m²。
3、钢板采用Q235-B。
4、高压旋喷桩的注浆材料采用42.5级普通硅酸盐水泥配制，水泥浆液的水灰比宜为0.8~1.2，喷射压力宜大于20MPa，提升速度宜为0.1~0.2m/min，旋转速度宜控制在10~20r/min。
5、坑底以下采取注浆加固措施，注浆材料采用42.5级普通硅酸盐水泥配制，水泥浆的水灰比宜为1.0左右，注浆压力宜为0.1~0.3MPa，注浆孔间距为纵横@1.0m，浆液注入率宜为15%~20%。
6、高压旋喷桩在标准养护条件下28天龄期的立方体抗压强度平均值不小于2500kPa（注：立方体边长为70.7mm）；须待高压旋喷桩达到设计强度后方可开挖施工钢筋混凝土井圈。

三、构造：
1、拱墙护壁钢筋保护层井壁外侧厚40mm、井壁内侧厚40mm。封底板钢筋混凝土保护层厚度40mm。
2、拱墙竖向钢筋连接可采用焊接或机械连接。

四、施工：
1、施工前，施工单位应分析、核查地质资料，并进行现场调查，了解相关的水文地质情况，并制定详细的施工方案。
2、调查清楚开挖范围内的管线情况，并做好管线的移位工作。
3、做好测量放线，确保一体化泵站、格栅及闸门井、闸阀井的位置准确。
4、施工前应制定详细的监测的方案，无监测方案不得施工。施工中的监测应按照《建筑基坑工程监测技术标准》（GB50497-2019）的要求进行。
5、施工时，基坑边不允许堆载。
6、拱墙在垂直方向上应分道施工，每道施工高度宜为1m~1.2m。上道拱墙合拢且混凝土强度达到设计强度70%后，方可进行下道拱墙施工。上下两道拱墙施工缝应错开。
7、拱墙施工宜连续作业，每道拱墙施工时间不宜超过36小时。
8、下道拱圈的施工，尤应严格控制，要防止挖下道拱圈时，使上道拱圈失去支撑而导致破坏，可采用施工分段跳挖。
9、开挖过程中应经常检测井内有无毒害气体和缺氧现象。
10、竖持井下作业排水送风先行，施工中应不断向孔内输送足够的新鲜空气。必要时抽、送同时进行。
11、井口应设置围栏栏杆高度宜大于0.8m，井内设特别可靠的救生软梯，下井人员必须戴安全帽并系好安全带。
12、井下部岩层需进行爆破时，应控制炸药用量及爆破深度，引爆前要派专人警戒保证人员安全。
13、井下通讯联络要通畅，施工时保证井口有人。井下的工作人员必须经常注意观察，检查井下是否存在塌方、涌水和流砂现象以及空气和水的污染情况，如发现异常情况应停止作业并通知甲方或报告上级，及时处理。

五、施工允许偏差：拱曲线沿曲率半径方向的误差不得超过±40mm。
高压旋喷桩的有效直径φ≥600，施工时机架和钻杆的垂直度偏差≤1.0%；钻机桩位对中偏差不得大于20mm。

六、其他
1、本图标高单位为米，其余尺寸未注明单位的均为毫米。本图采用2000坐标系1985国家高程。
2、未尽事宜参照相关规范。
3、井体施工完成后，基坑采用碎石土回填，碎石含量20~30%，压实度不小于0.9。路面结构根据现状恢复。
七、本设计中的基坑开挖及支护属危险性较大分部分项工程，施工单位应当在施工前组织编制专项施工方案并经专家论证后方可编制。

市政
编号:20016
施工图技术审查专用章
南宁葛东规划建筑设计咨询有限公司
有限期至：2026年09月14日
广西壮族自治区住房和城乡建设厅监制

广西壮族自治区工程勘察设计出图专用章
桂林建筑规划设计集团有限公司(2)
资质证书 编号 A245005143
广西壮族自治区住房和城乡建设厅监制
有效期至二〇二六年十二月三十一日

桂林建筑规划设计集团有限公司 GUILIN ARCHITECTURAL AND PLANNING DESIGN GROUP CO, LTD 工程设计资质证书编号： A145A00494 工程设计资质证书编号： A245005143 城乡规划编制甲级（自资规甲字24450834）	建设单位	恭城瑶族自治县住房和城乡建设局	图 名	设 计	廖志芹		项目负责	苏 萍		专 业	结构	图 号	JG-05-02
	项目名称	恭城县城污水管网完善工程	泵站基坑支护平面图	校 核	宁忠贤		审 核	付 铮		设计阶段	施工图	修改版次	0
	子项工程	雨污分流改造工程		专业负责	廖志芹		审 定	陈 杰		工程号	20260701	日 期	2026.9

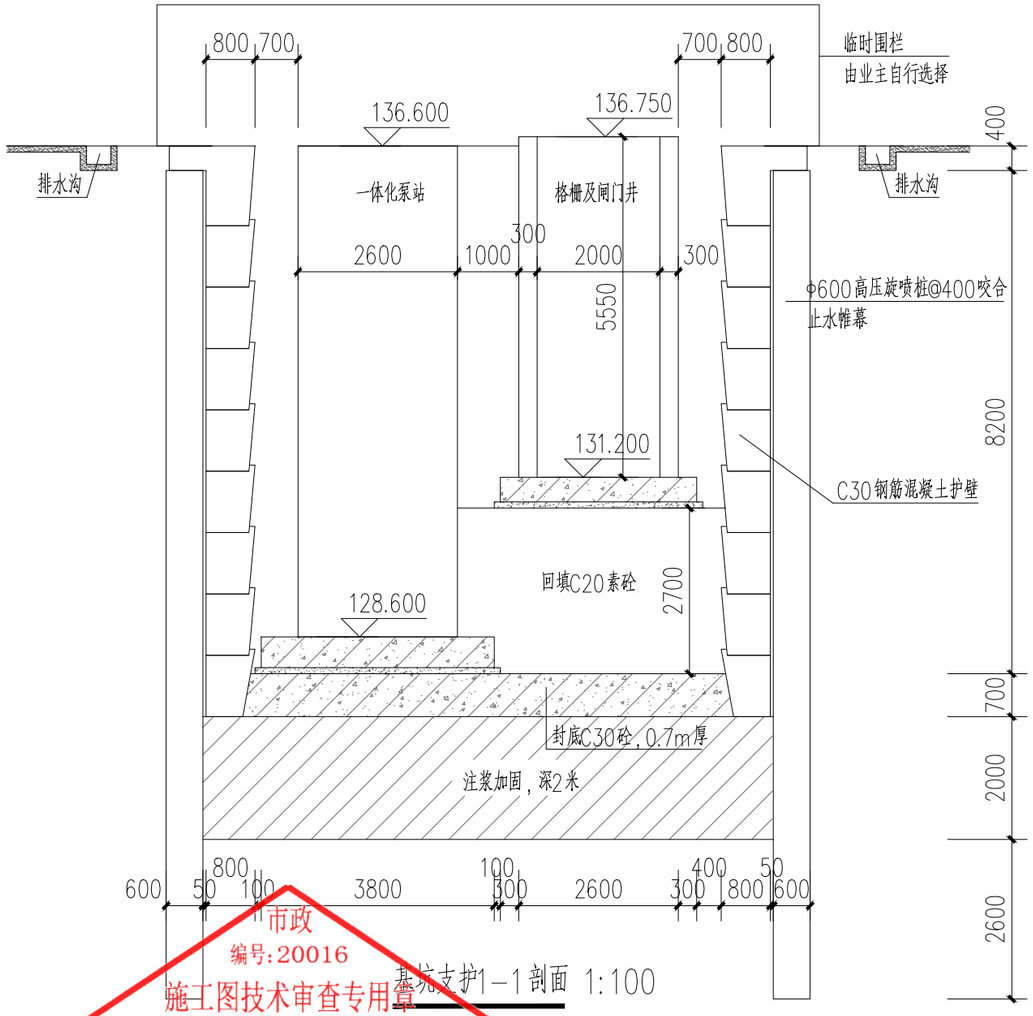

基坑支护1—1剖面 1:100

注：1、本图标高单位为m，其余尺寸未注明单位的均为mm。

2、进、出水管采用开挖施工接入泵井，进、出水管大小及位置详见工艺图。

3、一体化泵站、格栅及闸门井基础持力层位于卵层或中风化泥质粉砂岩层，承载力特征值按200KPa设计。

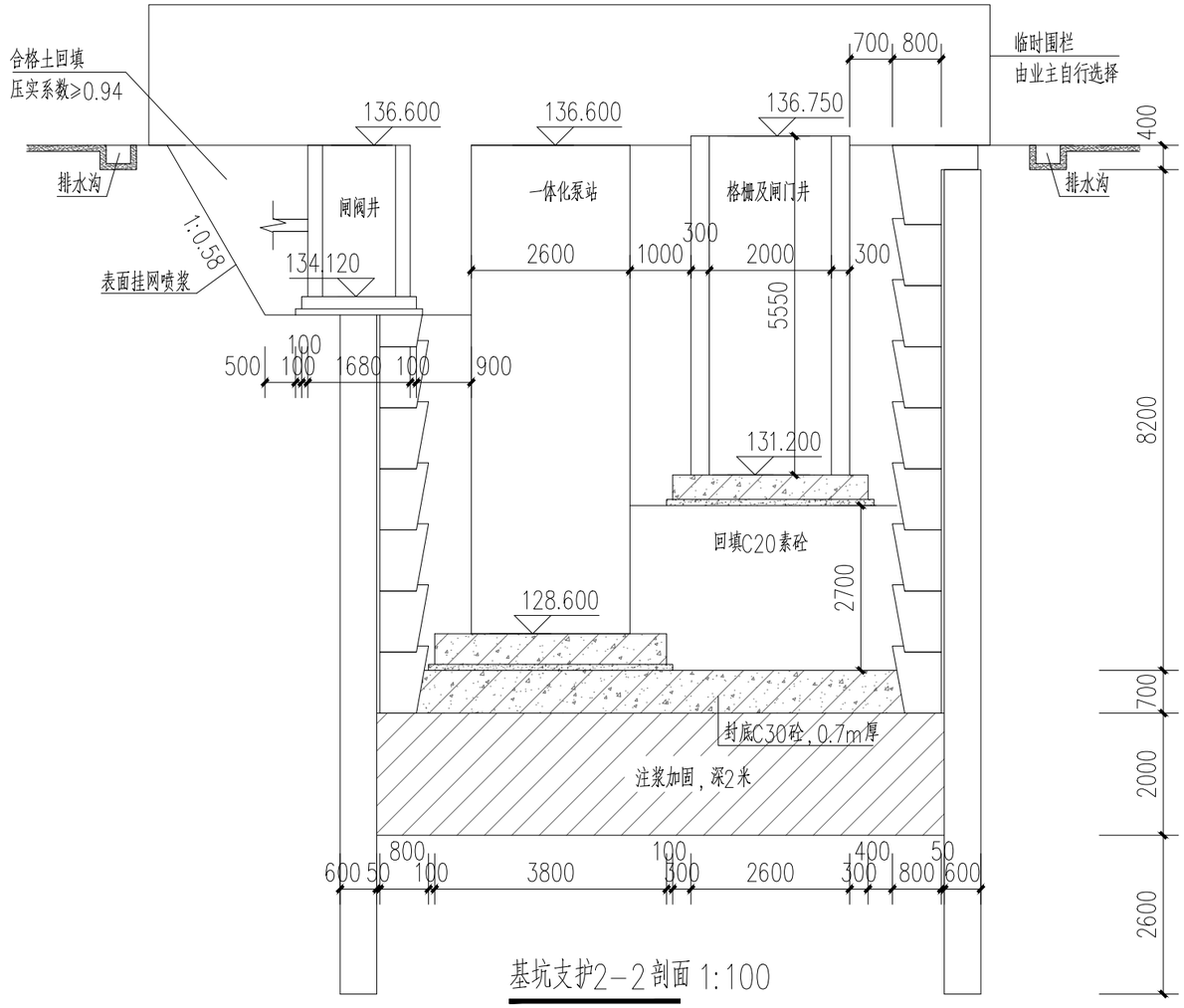

基坑支护2—2剖面 1:100

注：1、本图标高单位为m，其余尺寸未注明单位的均为mm。

2、进、出水管采用开挖施工接入泵井，进、出水管大小及位置详见工艺图。

3、一体化泵站、格栅及闸门井基础持力层位于卵层或中风化泥质粉砂岩层，承载力特征值按200KPa设计。

4、闸阀井基础持力层位于卵层，承载力特征值按250KPa设计。

5、闸阀井基坑放坡开挖一侧应注意[illegible]，喷浆厚度为不小于80mm，喷射混凝土等级C25。

市政
编号:20016
施工图技术审查专用章
南宁葛东规划建筑设计咨询有限公司
有限期至：2026年09月14日
广西壮族自治区住房和城乡建设厅监制

广西壮族自治区工程勘察设计出图专用章
桂林建筑规划设计集团有限公司(2)
资质证书
编号 A245005143
广西壮族自治区住房和城乡建设厅监制
有效期至 二〇二六年十二月三十一日

日期		
签字		
实名		
专业	电气	园林
日期		
签字		
实名		
专业	道桥	给排水
会签		

桂林建筑规划设计集团有限公司 GUILIN ARCHITECTURAL AND PLANNING DESIGN GROUP CO, LTD 工程设计资质证书编号： A145A00494 工程设计资质证书编号： A245005143 城乡规划编制甲级（自资规甲字24450834） 自然筑就自然	建设单位	恭城瑶族自治县住房和城乡建设局	图 名	设 计	廖志芹		项目负责	苏 萍		专 业	结构	图 号	JG-05-03
	项目名称	恭城县城污水管网完善工程	泵站基坑支护剖面图	校 核	宁忠贤		审 核	付 铮		设计阶段	施工图	修改版次	0
	子项工程	雨污分流改造工程		专业负责	廖志芹		审 定	陈 杰		工程号	20260701	日 期	2026.9

日期		
签字		
实名		
专业	建筑	交通
日期		
签字		
实名		
专业	电气	园林
日期		
签字		
实名		
专业	道桥	给排水
会签		

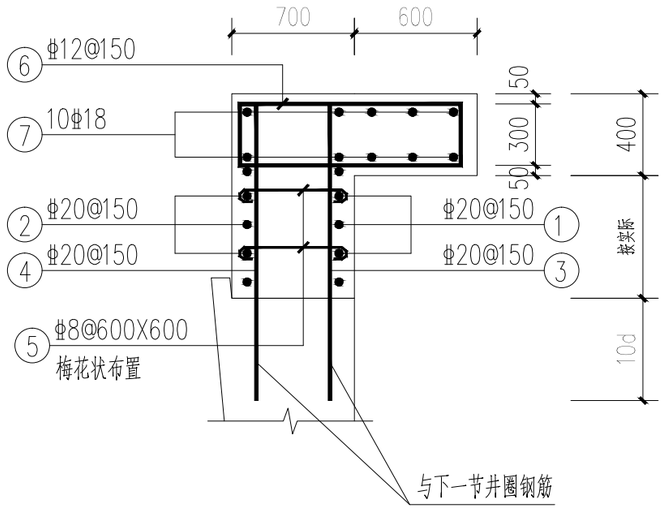

第一节井圈配筋图

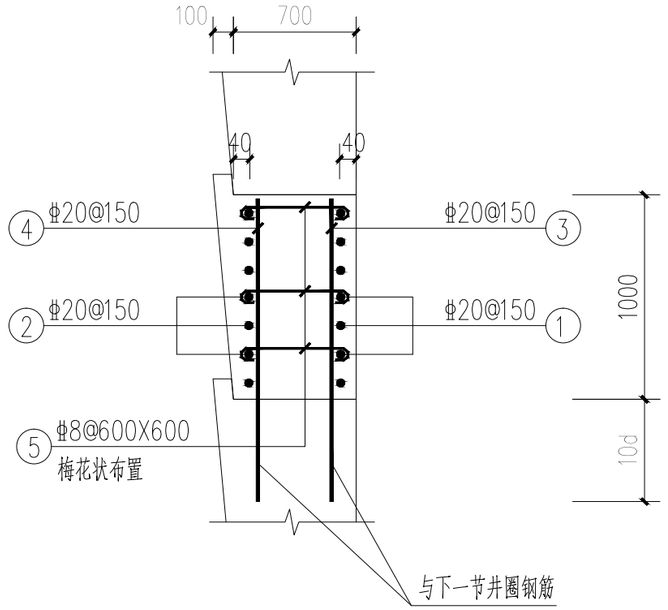

标准井圈配筋图

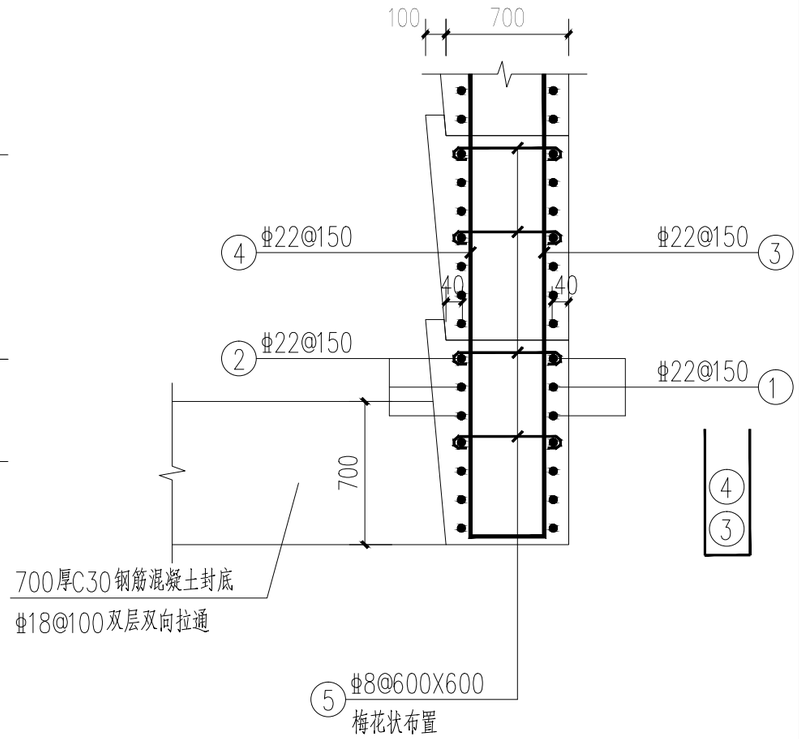

第末节井圈配筋图

南政
编号:20016
施工图技术审查专用章
南宁葛东规划建筑设计咨询有限公司
有限期至：2026年09月14日
广西壮族自治区住房和城乡建设厅监制

附注：

1、本图标高单位为米，其余尺寸未注明单位的均为毫米。

2、钢筋下料长度以实际放样为准。

3、井圈每节施工高度宜为1m~1.2m，可根据实际情况适当调整。

4、井圈每节施工时钢筋接头相应错开，位于同一连接区的钢筋接头面积百分率不宜大于50%。

广西壮族自治区工程勘察设计出图专用章
桂林建筑规划设计集团有限公司(2)
资质证书编号 A245005143
广西壮族自治区住房和城乡建设厅监制
有效期至二〇二六年十二月三十一日

桂林建筑规划设计集团有限公司 GUILIN ARCHITECTURAL AND PLANNING DESIGN GROUP CO, LTD 工程设计资质证书编号： A145A00494 工程设计资质证书编号： A245005143 城乡规划编制甲级（自资规甲字24450834） 自然筑就自然	建设单位	恭城瑶族自治县住房和城乡建设局	图　名	设　计	廖志芹		项目负责	苏　萍		专　业	结构	图　号	JG-05-04
	项目名称	恭城县城污水管网完善工程	泵站基坑支护井结构图	校　核	宁忠贤		审　核	付　铮		设计阶段	施工图	修改版次	0
	子项工程	雨污分流改造工程		专业负责	廖志芹		审　定	陈　杰		工程号	20260701	日　期	2026.9

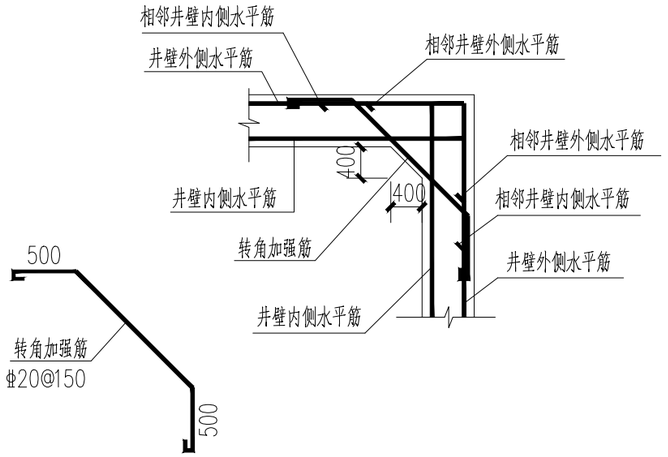

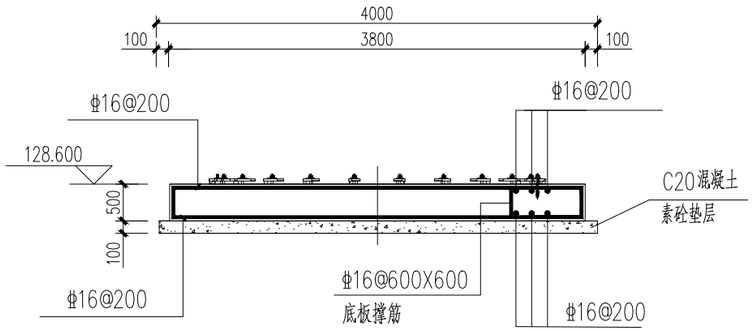

1-1剖面图

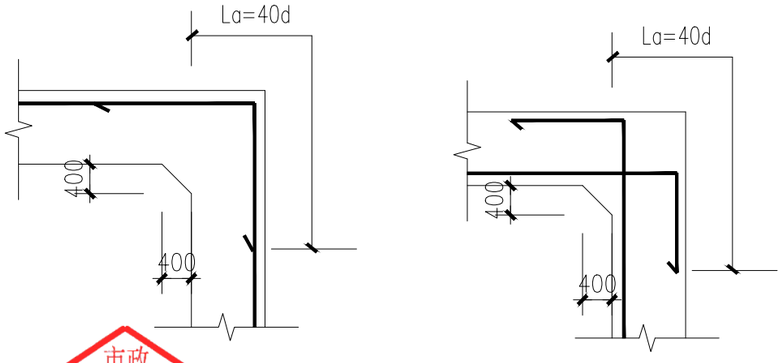

支护井井壁转角大样图

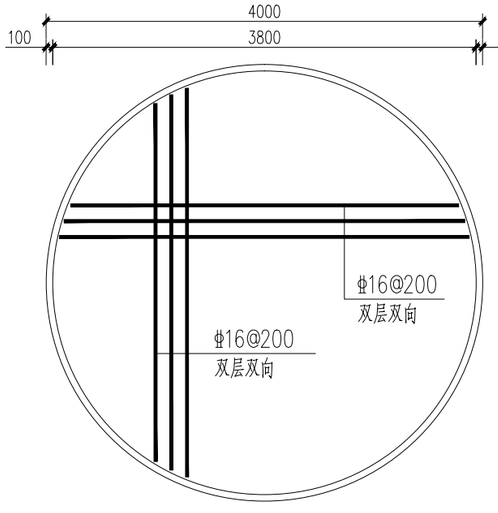

一体化提升泵站基础平面图 1:100

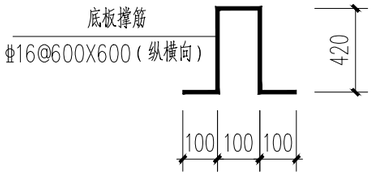

附注：

1、

2、

3、

市政
编号:20016
施工图技术审查专用章
南宁葛东规划建筑设计咨询有限公司
有限期至：2026年09月14日
广西壮族自治区住房和城乡建设厅监制

广西壮族自治区工程勘察设计出图专用章
桂林建筑规划设计集团有限公司(2)
资质证书编号 A245005143
广西壮族自治区住房和城乡建设厅监制
有效期至二〇二六年十二月三十一日

专业	日期	签字	实名
建筑			
交通			
电气			
园林			
道桥			
给排水			
会签			

桂林建筑规划设计集团有限公司
GUILIN ARCHITECTURAL AND PLANNING DESIGN GROUP CO, LTD
工程设计资质证书编号： A145A00494
工程设计资质证书编号： A245005143
城乡规划编制甲级（自资规甲字24450834）
自然筑就自然

建设单位	恭城瑶族自治县住房和城乡建设局	图　名	设　计	廖志芹		项目负责	苏　萍		专　业	结构	图　号	JG-05-05
项目名称	恭城县城污水管网完善工程	一体化泵站基础结构图	校　核	宁忠贤		审　核	付　铮		设计阶段	施工图	修改版次	0
子项工程	雨污分流改造工程		专业负责	廖志芹		审　定	陈　杰		工程号	20260701	日　期	2026.9

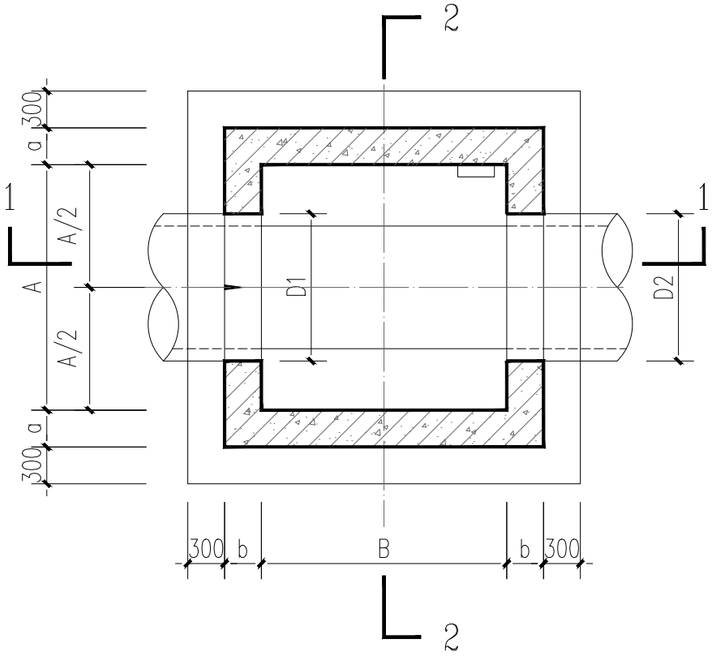

格栅及闸门井平面布置图

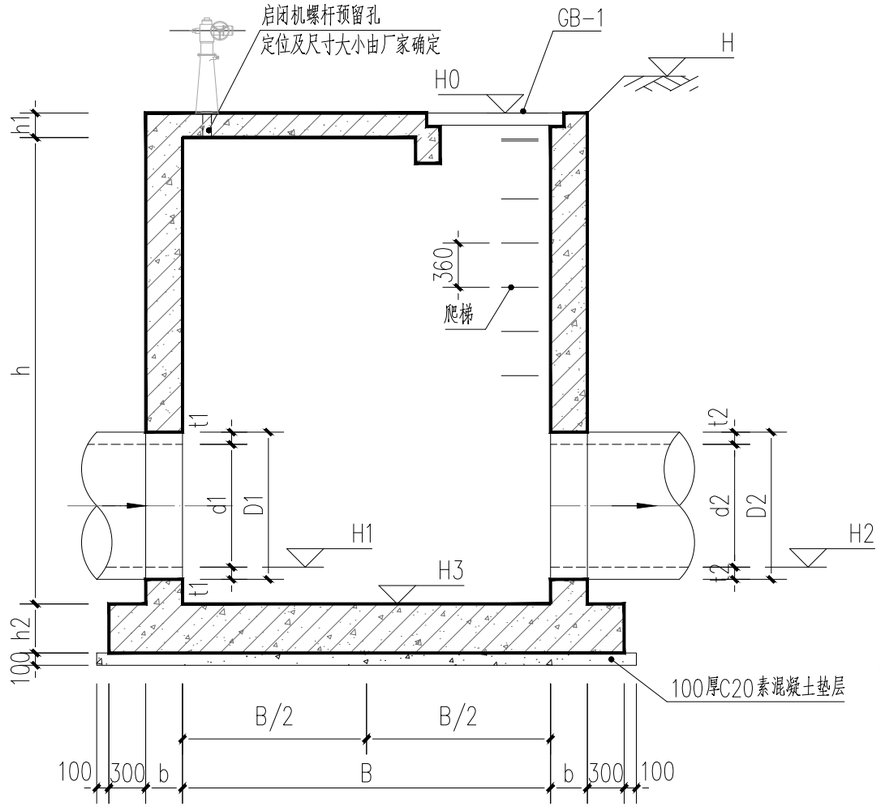

1-1

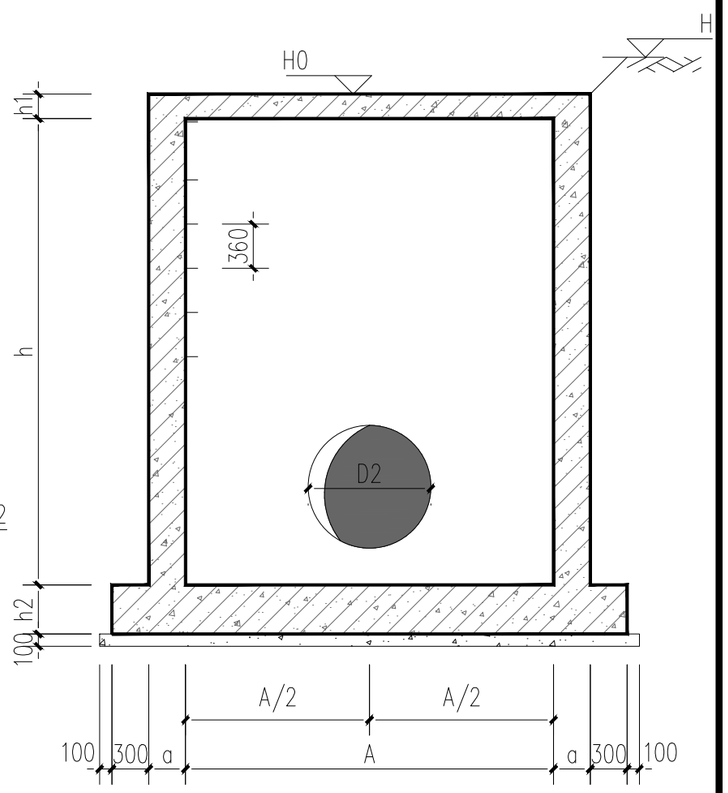

2-2

格栅及闸门井尺寸一览表

编号	A(mm)	a(mm)	B (mm)	b (mm)	h (mm)	h1 (mm)	h2 (mm)	D1 (mm)	t1 (mm)	D2 (mm)	t2 (mm)	H (m)	H0 (m)	H1 (m)	H2 (m)	H3 (m)	备注
FMJ1	2000	300	2000	300	5350	200	400	820	10	820	10	136.600	136.750	131.800	131.700	131.200	

市政
编号:20016
施工图技术审查专用章
南宁葛东规划建筑设计咨询有限公司
有限期至：2026年09月14日
广西壮族自治区住房和城乡建设厅监制

附注：

1、图中尺寸除标高以m计外，其余均以mm计。
2、超挖部分用级配碎石回填至基底，相关要求详JG-04-05[illegible]。
3、流槽部分在安放踏步的同侧加设脚窝，见图集06M201-[illegible]。
4、井圈、支座、踏步、井筒等做法详标准图集06MS201。
5、图中所有洞口尺寸及定位应与工艺图复核无误后方可施工。

广西壮族自治区工程勘察设计出图专用章
桂林建筑规划设计集团有限公司(2)
资质证书编号 A245005143
广西壮族自治区住房和城乡建设厅监制
有效期至二〇二六年十二月三十一日

桂林建筑规划设计集团有限公司 GUILIN ARCHITECTURAL AND PLANNING DESIGN GROUP CO, LTD	建设单位	恭城瑶族自治县住房和城乡建设局	图　名	设　计	廖志芹		项目负责	苏　萍		专　业	结构	图　号	JG-06-01
工程设计资质证书编号：A145A00494 工程设计资质证书编号：A245005143 城乡规划编制甲级（自资规甲字24450834）	项目名称	恭城县城污水管网完善工程	格栅及闸门井构造图	校　核	宁忠贤		审　核	付　铮		设计阶段	施工图	修改版次	0
自然筑就自然	子项工程	雨污分流改造工程		专业负责	廖志芹		审　定	陈　杰		工程号	20260701	日　期	2026.9

专业	电气	园林
专业	建筑	交通
专业	道桥	给排水
实名		
签字		
日期		
会签		

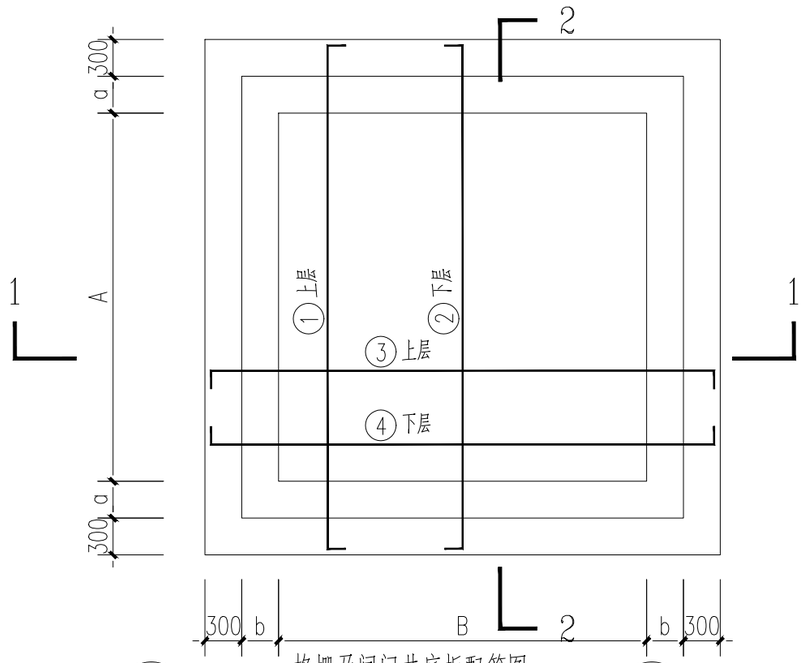

格栅及闸门井底板配筋图

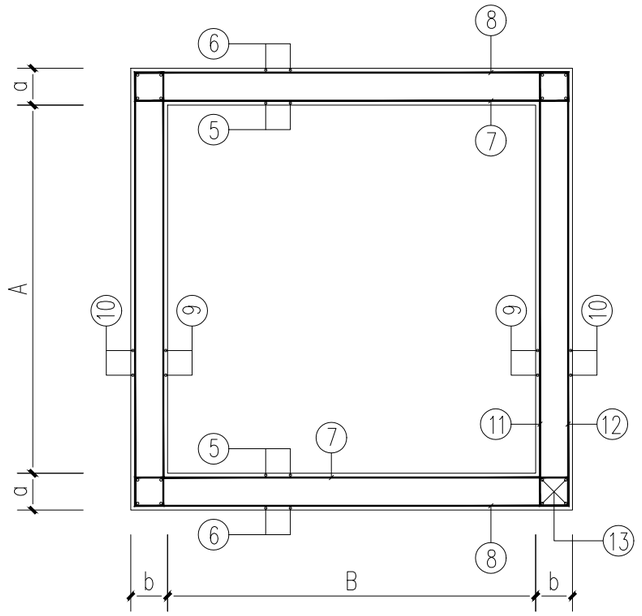

格栅及闸门井井壁配筋图

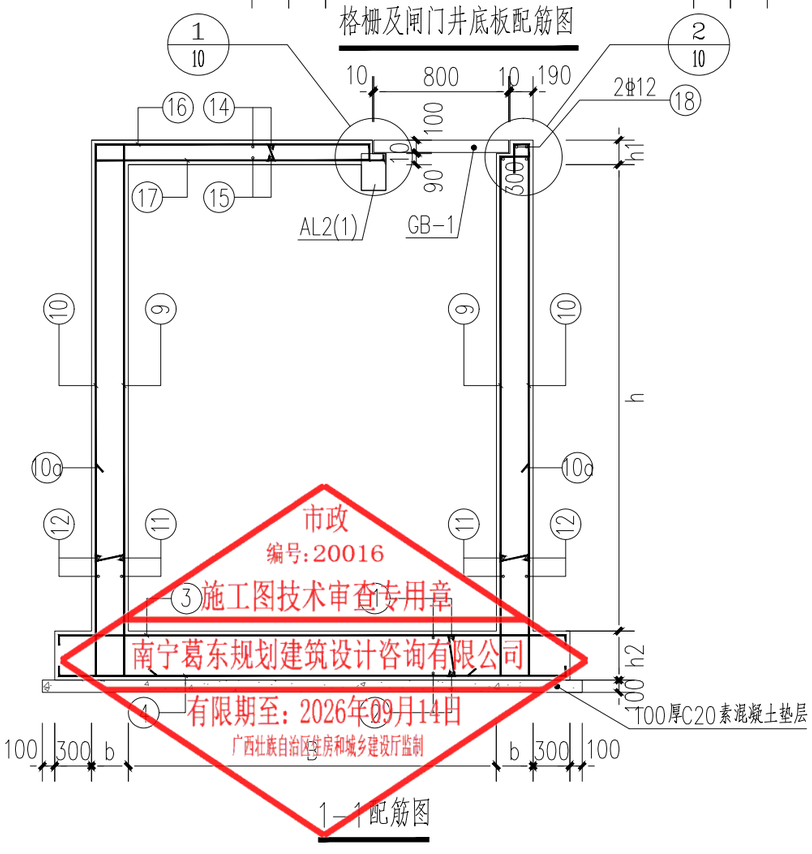

1—1配筋图

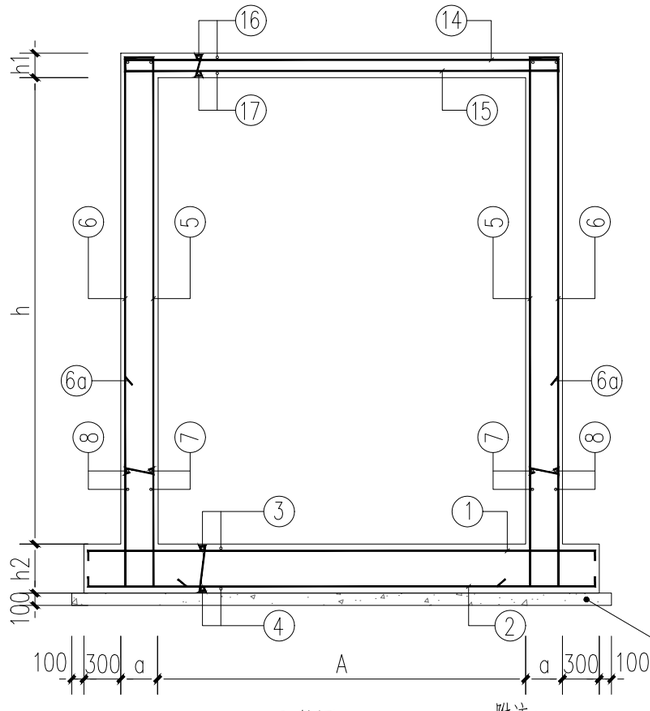

2—2配筋图

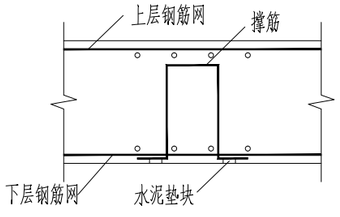

撑筋位置

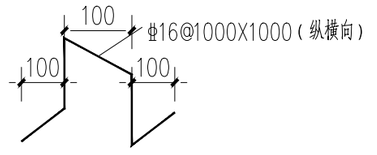

撑筋

底板钢筋撑筋

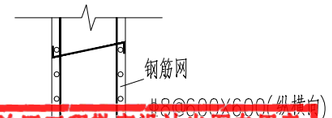

格栅及闸门井钢筋表				
钢筋位置	钢筋简图	简 图	配 筋	备注
底板	①	35d 35d	Φ14@150	
	②	35d 35d	Φ14@150	
	③	35d 35d	Φ14@150	
	④	35d 35d	Φ14@150	
壁板	⑤	35d	Φ12@150	
	⑥	35d	Φ12@150	
	⑦	35d 35d	Φ12@150	
	⑧	35d 35d	Φ12@150	
	⑨	35d	Φ12@150	
	⑩	35d	Φ12@150	
	⑪	35d 35d	Φ12@150	
	⑫	35d 35d	Φ12@150	
	⑬	35d	16Φ16	
	⑱	35d 35d	2Φ12	

附注：

1、图中尺寸除标高以m计外，其余均以mm计。

2、井底板、侧墙、顶板上下（内外）层钢筋见均设勾筋，勾筋规格Φ8@600X600(纵横向)。

市政
编号:20016
施工图技术审查专用章
南宁葛东规划建筑设计咨询有限公司
有限期至：2026年09月14日
广西壮族自治区住房和城乡建设厅监制

广西壮族自治区工程勘察设计出图专用章
桂林建筑规划设计集团有限公司(2)
资质证书编号 A245005143
广西壮族自治区住房和城乡建设厅监制
有效期至二〇二六年十二月三十一日

专业	日期	签字	实名
建筑			
交通			
电气			
园林			
道桥			
给排水			
会签			

桂林建筑规划设计集团有限公司
GUILIN ARCHITECTURAL AND PLANNING DESIGN GROUP CO, LTD
工程设计资质证书编号： A145A00494
工程设计资质证书编号： A245005143
城乡规划编制甲级（自资规甲字24450834）
自然筑就自然

建设单位	恭城瑶族自治县住房和城乡建设局	图 名	设 计	廖志芹		项目负责	苏 萍		专 业	结构	图 号	JG-06-02
项目名称	恭城县城污水管网完善工程	格栅及闸门井配筋图	校 核	宁忠贤		审 核	付 铮		设计阶段	施工图	修改版次	0
子项工程	雨污分流改造工程		专业负责	廖志芹		审 定	陈 杰		工程号	20260701	日 期	2026.9

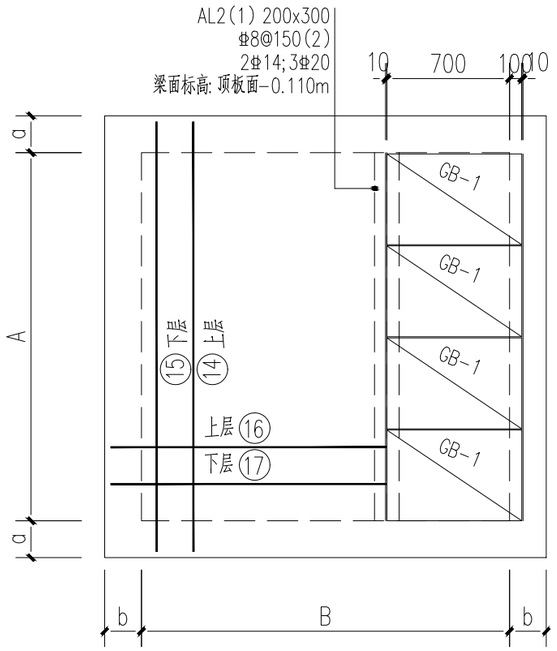

格栅及闸门井顶板配筋图

格栅及闸门井顶板钢筋表				
钢筋位置	钢筋简图	简 图	配 筋	备注
顶板	⑭	35d 35d	φ12@150	
	⑮	35d 35d	φ12@150	
	⑯	35d 35d	φ12@150	
	⑰	35d 35d	φ12@150	

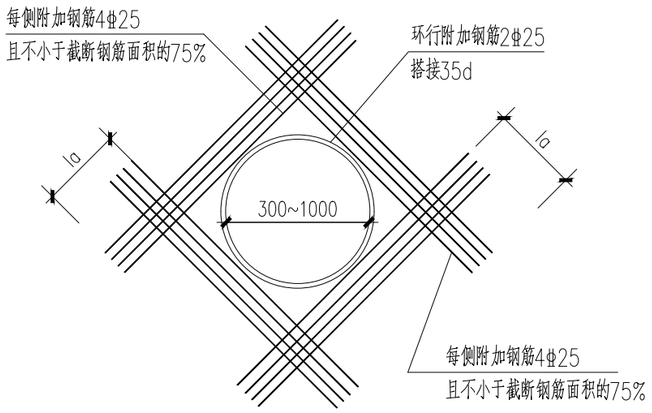

池壁圆形洞口钢筋补强大样

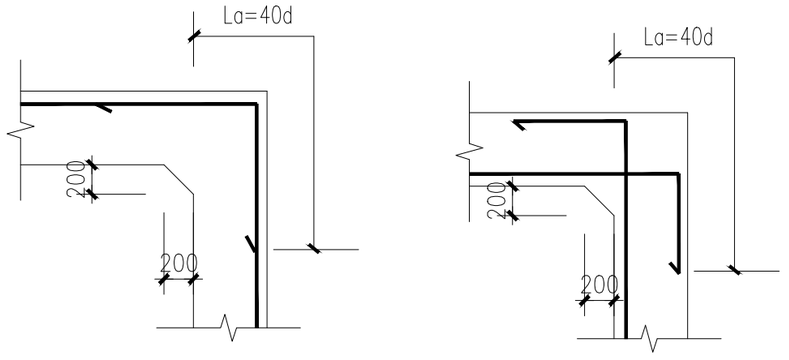

井壁水平筋锚固大样

附注：

1、图中尺寸除标高以m计外，其余均以mm计。

市政
编号:20016
施工图技术审查专用章
南宁葛东规划建筑设计咨询有限公司
有限期至：2026年09月14日
广西壮族自治区住房和城乡建设厅监制

广西壮族自治区工程勘察设计出图专用章
桂林建筑规划设计集团有限公司(2)
资质证书编号 A245005143
广西壮族自治区住房和城乡建设厅监制
有效期至二〇二六年十二月三十一日

专业	签字	实名	日期
电气			
建筑			
道桥			
园林			
交通			
给排水			
会签			

桂林建筑规划设计集团有限公司
GUILIN ARCHITECTURAL AND PLANNING DESIGN GROUP CO, LTD
工程设计资质证书编号： A145A00494
工程设计资质证书编号： A245005143
城乡规划编制甲级（自资规甲字24450834）
自然筑就自然

建设单位	恭城瑶族自治县住房和城乡建设局	图 名	设 计	廖志芹		项目负责	苏 萍		专 业	结构	图 号	JG-06-03
项目名称	恭城县城污水管网完善工程	格栅及闸门井顶板图	校 核	宁忠贤		审 核	付 铮		设计阶段	施工图	修改版次	0
子项工程	雨污分流改造工程		专业负责	廖志芹		审 定	陈 杰		工程号	20260701	日 期	2026.9

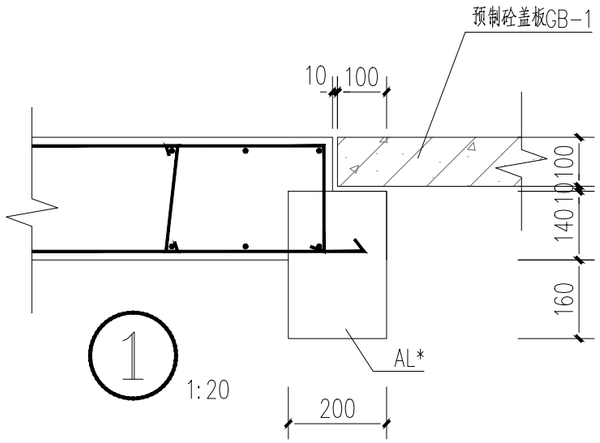

1 1:20

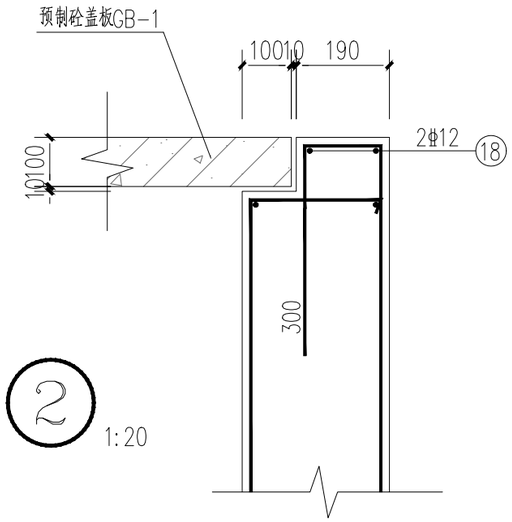

2 1:20

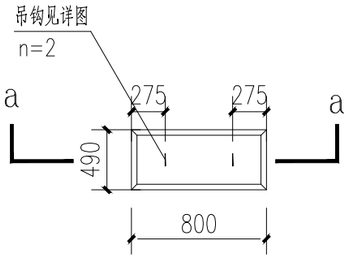

GB-1平面图

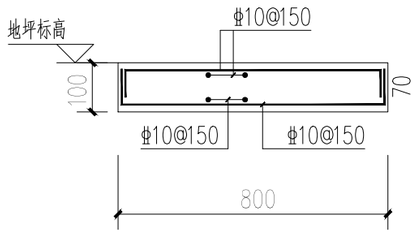

a-a

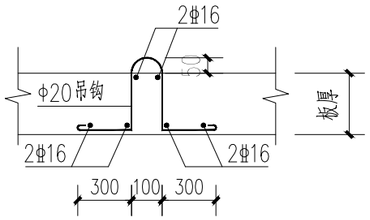

吊钩详图

吊钩采用Q235圆钢，不得采用冷加工钢筋。

注：1、盖板顶部四周预埋角钢L45x4，锚筋为2Φ6@200，长130。

市政
编号：20016
施工图技术审查专用章
南宁葛东规划建筑设计咨询有限公司
有限期至：2026年09月14日
广西壮族自治区住房和城乡建设厅监制

广西壮族自治区工程勘察设计出图专用章
桂林建筑规划设计集团有限公司(2)
资质证书编号 A245005143
广西壮族自治区住房和城乡建设厅监制
有效期至二〇二六年十二月三十一日

专业	实名	签字	日期
建筑			
交通			
电气			
园林			
道桥			
给排水			

会签

桂林建筑规划设计集团有限公司
GUILIN ARCHITECTURAL AND PLANNING DESIGN GROUP CO, LTD
工程设计资质证书编号： A145A00494
工程设计资质证书编号： A245005143
城乡规划编制甲级（自资规甲字24450834）
自然筑就自然

建设单位	恭城瑶族自治县住房和城乡建设局	图名	设计	廖志芹		项目负责	苏萍		专业	结构	图号	JG-06-04
项目名称	恭城县城污水管网完善工程	格栅及闸门井节点详图	校核	宁忠贤		审核	付铮		设计阶段	施工图	修改版次	0
子项工程	雨污分流改造工程		专业负责	廖志芹		审定	陈杰		工程号	20260701	日期	2026.9

三、电气工程

市政
编号:20016
施工图技术审查专用章
南宁葛东规划建筑设计咨询有限公司
有限期至：2026年09月14日
广西壮族自治区住房和城乡建设厅监制

广西壮族自治区工程勘察设计出图专用章
桂林建筑规划设计集团有限公司(2)
资质证书编号 A245005143
广西壮族自治区住房和城乡建设厅监制
有效期至二〇二六年十二月三十一日

电气工程施工图设计说明

1　项目名称和建设单位

项目名称：恭城县城污水管网完善工程

子项名称：雨污分流改造工程

设计阶段：施工图设计

建设地点：桂林市恭城县

建设单位：恭城瑶族自治县住房和城乡建设局

2　设计依据

1、《民用建筑电气设计标准》GB51348-2019

2、《低压配电设计规范》GB50054-2011

3、《建筑物防雷设计规范》GB50057-2010

4、《电力工程电缆设计标准》GB50217-2018

5、《供配电系统设计规范》GB50052-2009

6、《建筑照明设计标准》GB50034-2024

7、《建筑物电子信息系统防雷技术规范》GB50343-2012

8、《住宅设计规范》GB50096-2011。

9、《城镇排水系统电气与自动化工程技术标准》CJJ/T 120-2018

10、《建筑节能与可再生能源利用通用规范》GB 55015-2021

11、《泵站设计标准》GB50265-2022

12、《室外排水设计标准》GB50014-2021

13、《建筑电气与智能化通用规范》GB55024-2022

14、《小城镇污水处理工程建设标准》建标148-2010

15、《建筑与市政工程抗震通用规范》GB55002-2021

3　工程概述

1、新建一体化污水提升泵站设计流量3700m³/d，。

2、设计使用一体化预制泵站目的：1）减少泵站的占地面积；2）缩短施工周期；3）减少运行成本（减少管理人员、泵站自清洁程度高免人工清理、水泵抗阻塞能力强减少维护成本；控制系统智能化配有移动终端监测）；4）售后服务为同一制造厂商完成。

4　设计范围及原则

1、本工程设计包括以下部分：

（1）一体化泵站配电系统

（2）一体化泵站自控系统(自动控制子项由专业厂家进行专项设计，本次设计仅估算其数量)

（3）一体化泵站接地系统

5　电源

1、新建一体化泵站计算负荷为17.5kW；均属于二级负荷。

2、本工程泵站配电箱电源均从附近220V/380V公用配电网引出，根据负荷等级需设计备用电源。根据现场实际及与相关部门协商确定采用移动发电机容量为30kW

市政
编号2026
施工图技术审查专用章
南宁葛东规划建筑设计咨询有限公司
有限期至：2026年09月14日
广西壮族自治区住房和城乡建设厅监制

广西壮族自治区工程勘察设计出图专用章
桂林建筑规划设计集团有限公司(2)
资质证书 A245005143
广西壮族自治区住房和城乡建设厅监制
有效期至二〇二六年十二月三十一日

（运营单位自备）作为备用电源。

3、泵站采用低供低计量的配电方式。

6　电线（缆）敷设方式

1、泵站内电线（缆）外套保护钢管管埋地敷设和沿泵墙进行敷设。

2、配电干线采用电缆YJV-0.6/5x25mm2、YJV-0.6/1-4×16mm2、YJV-0.6/1-4×6mm2（三条相线、一条N线、一条PE线）。由配电箱引出向泵体和格栅配电。

3、配电控制柜进线电缆保护：采用DN80热镀锌钢管，埋深0.5米。热镀锌钢管壁厚为2.0mm。管材的变更必须经设计单位的认可。电缆套管应满足国家及行业现行技术标准。

7　主要设备

1、根据泵站工艺技术要求，新建泵站配套潜水提升泵2台，1用1备，单泵工况点为：P=15KW，一台格栅机功率为2.5kW。常用潜水泵的启动顺序按水位进行启动控制。

2、潜水泵采用直接启动。启动及控制装置安装于配电箱内，并由设备厂家配套提供。

3、配电箱设有通信接口，防护等级为：IP67,设置五防系统。

4、采用液位控制系统，液位浮球开关保证高低液位报警信号输出；静压差液位计保证水泵轮换启动液位信号输出。

5、泵站的智能控制系统，为泵站持续高效的稳定运行提供保障。本次设计智能控制系统包含以下主要功能特点：

a.人机界面：实时显示所有设备的运行和故障状态；

b.轮换控制：可以随着液位变化，自动控制水泵交替轮换运行，均衡运行时间，延长设备使用寿命；

c.水泵巡检功能：在水泵长时间未运行时，能够自动启动水泵短时间运行，避免密封系统失效；

d.泵站自清洁：内置自清洁程序，定期自动清理泵坑内部的浮渣和淤积，减少人工清淤成本；

e.不间断UPS电源：控制柜配置UPS不间断电源，供电故障时，继续保证远程单元及无线通讯2小时以上；

f：包含远程通讯：即支持分布式网络协议，通过GPRS/3G/4G网络实现远程监控；

g.包含远程监控：具有远程接口，并接入桂林市排水泵站中控系统，也可采用手机APP和网页端等，真正的随时随地监控；

h.水泵自清洁：水泵变频运行时，一旦水泵发生堵塞堵转现象，控制器可以自动控制水泵反转自清洗（M）；

i.能耗最小化：水泵变频运行时，控制器可采用智能变频控制算法，使水泵总是自动运行在能耗最低点（M）；

j.电机绝缘监测：可自动监测水泵电机绝缘电阻，可选250/500/1000VDC测试电压，防止电机漏电（M）；

k.电量参数测量、维修报警、供电故障保护、流量计算、报警记录等等。

审项
编号:20016
施工图技术审查专用章
南宁南东规划建筑设计咨询有限公司
有限期至：2026年09月24日
广西壮族自治区住房和城乡建设厅监制

广西壮族自治区工程勘察设计出图专用章
桂林建筑规划设计集团有限公司(2)
资质证书编号 A2450051143
广西壮族自治区住房和城乡建设厅监制
有效期至二〇二六年十二月三十一日

6、自控系统并入桂林市象山区排水泵站自控系统。

7、水泵以及电热设备应采取节能自动控制措施。

8、电力变压器、电动机、交流接触器等产品的能效水平应高于能效限定值或能效等级3级的要求。

8　防雷、接地

1、本工程建筑位于地下，为防止直击雷的侵害，在配电箱进线端、监控设备进线端设置浪涌保护器。接地、保护接零共用接地装置，要求接地电阻不大于 1 欧。

2、本工程配电系统接地型式采用TN-S系统。

3、沿一体化泵站四周各敷设闭环人工接地系统。将缓冲池基础圈梁及水池底部钢筋焊接成一体并与人工接地体焊接连通。

4、防雷及接地施工，断接卡的作法请参见《建筑电气安装工程施工图集》及《防雷与接地安装》D503-D505 2016年合订本相关次页。

5、接地线采用不锈钢与接地体的连接采用焊接，各焊接点均作防锈处理，接地极与泵房钢筋双面焊接。

6、接地极线与一体化泵体连接，接地极垂直接地极之间的距离不小于5米，垂直接地极距建筑物大于3米。

7、一体化泵站内接地干线等的安装制作见国标《防雷与接地安装》D503-D505 2016年合订本第31-37页。

8、接地：工作接地与保护接地共用接地装置，并作总等电位联结。

9、所有电气设备及电气线路在正常情况下不带电的金属外壳均应按规程接地。

9　电气节能

1、本工程设计满足《建筑节能与可再生能源利用通用规范》GB 55015-2021规范要求。

10　防震设计说明

1、电气设备安装应满足《建筑机电工程抗震设计规范》GB 50981-2014的要求。

2、电气设备的基础及安装螺栓或焊接强度应满足抗震要求。

3、地震时应保证通信设备，应急电源装置能正常工作。

11　其它

1、本设计未及事宜按现行有关国家标准图集及国家标准《建筑电气工程施工质量验收规范》（GB50303－2011）执行。

2、本设计所列的设备型号供参考，各单位所购的设备及材料不应低于本设计的要求。

3、任何单位未经设计单位同意，不得擅自修改设计。

4、如在施工中尚有其它问题，应提早与设计人员联系。

审核
编号:20016
施工图技术审查专用章
南宁市东城规划建筑设计咨询有限公司
有限期至：2026年09月14日
广西壮族自治区住房和城乡建设厅监制

广西壮族自治区工程勘察设计出图专用章
桂林建筑规划设计集团有限公司(2)
资质证书编号 A245005143
广西壮族自治区住房和城乡建设厅监制
有效期至二〇二六年十二月三十一日

会签	专业	实名	签字	日期
	建筑			
	结构			
	电气			
	园林			
	道桥			
	给排水			

工程量表

序号	设备名称	型号规格	数 量	单位	备注
1	配电箱	户外 防护等级 IP67 不锈钢材质	1	台	柜内预留自控装置空间
2	配电箱基础		1	座	
3	低压电缆	YJV-0.6/1kV-4x4mm2	15	米	暂估
4	低压电缆	YJV-0.6/1KV-4x16mm2	30	米	暂估
5	低压电缆	YJV-0.6/1KV-5x25mm2	200	米	箱变至配电箱
6	控制电缆	KVVP2-750/5X1.5	80	米	暂估
7	控制电缆	KVVP2-750/12X1.5	60	米	暂估
8	热镀锌钢管	SC80	200	米	暂估
9	热镀锌钢管	SC50	30	米	暂估
10	热镀锌钢管	SC20	15	米	暂估
11	不锈钢	-50x5	20	米	暂估
12	自动控制系统		1	套	采用PLC且具备远程控制、远程通信、远程监控等功能
13					
14					
15					
16					
17					
18					
19					
20					

市政
编号:20016
施工图技术审查专用章
南宁葛东规划建筑设计咨询有限公司
有限期至：2026年09月14日
广西壮族自治区住房和城乡建设厅监制

广西壮族自治区工程勘察设计出图专用章
桂林建筑规划设计集团有限公司(2)
资质证书编号 A245005143
广西壮族自治区住房和城乡建设厅监制
有效期至：2026年12月三十一日

附注：
1、表中仅统计主要材料用量，材料采购前应进行核对。

桂林建筑规划设计集团有限公司 GUILIN ARCHITECTURAL AND PLANNING DESIGN GROUP CO.,LTD 工程设计资质证书编号： A145A00494 工程设计资质证书编号： A245005143 城乡规划编制甲级（自资规甲字24450834） 自然筑就自然	建设单位	恭城瑶族自治县住房和城乡建设局	图 名	设 计	伍恢彩	伍恢彩	项目负责	苏 萍	苏萍	专 业	电 气	图 号	DS-02
	项目名称	恭城县城污水管网完善工程	工程量表	校 核	莫幼明	莫幼明	审 核	莫幼明	莫幼明	设计阶段	施工图	修改版次	0
	子项工程	雨污分流改造工程		专业负责	伍恢彩	伍恢彩	审 定	莫幼明	莫幼明	项目编号	20260701	日 期	2026.09

会签	专业	实名	签字	日期
	给排水			
	道桥			
	园林			
	结构			
	建筑			
	电气			

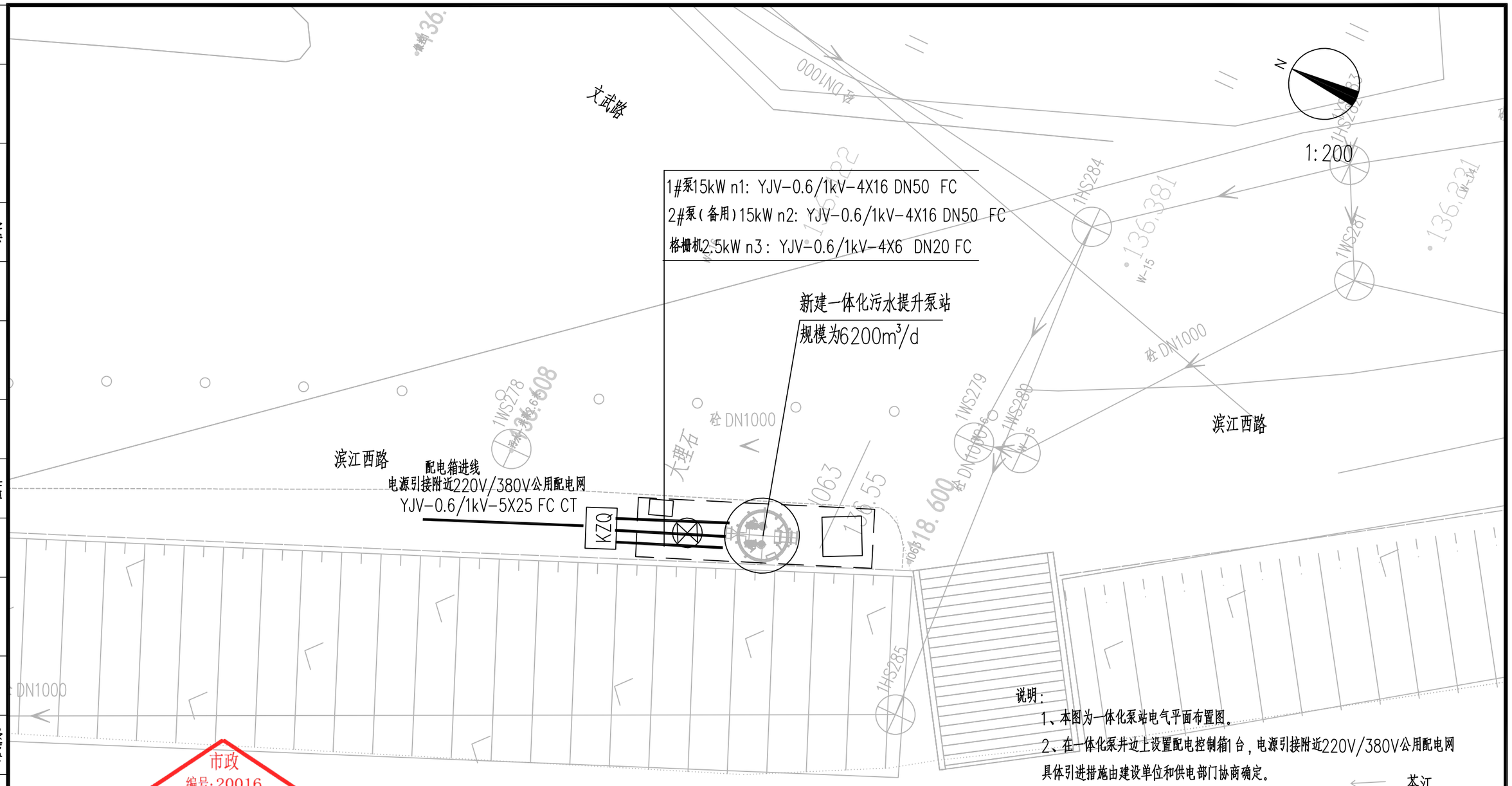

说明：

1、本图为一体化泵站电气平面布置图。

2、在一体化泵井边上设置配电控制箱1台，电源引接附近220V/380V公用配电网具体引进措施由建设单位和供电部门协商确定。

3、本工程配电箱至一体化泵井电缆采用热镀锌钢管保护。

市政
编号:20016
施工图技术审查专用章
南宁葛东规划建筑设计咨询有限公司
有限期至：2026年09月14日
广西壮族自治区住房和城乡建设厅监制

广西壮族自治区工程勘察设计出图专用章
桂林建筑规划设计集团有限公司(2)
资质证书编号 A245005143
广西壮族自治区住房和城乡建设厅监制
有效期至二〇二六年十二月三十一日

桂林建筑规划设计集团有限公司 GUILIN ARCHITECTURAL AND PLANNING DESIGN GROUP CO.,LTD 工程设计资质证书编号： A145A00494 工程设计资质证书编号： A245005143 城乡规划编制甲级（自资规甲字24450834） 自然筑就自然	建设单位	恭城瑶族自治县住房和城乡建设局	图　名	设　计	伍恢彩	伍恢彩	项目负责	苏　萍	苏萍	专　业	电　气	图　号	DS-03
	项目名称	恭城县城污水管网完善工程	一体化泵站电气平面布置图	校　核	莫幼明	莫幼明	审　核	莫幼明	莫幼明	设计阶段	施工图	修改版次	0
	子项工程	雨污分流改造工程		专业负责	伍恢彩	伍恢彩	审　定	莫幼明	莫幼明	项目编号	20260701	日　期	2026.09

日期		
签字		
实名		
专业	建筑	结构
日期		
签字		
实名		
专业	电气	园林
日期		
签字		
实名		
专业	道桥	给排水
会签		

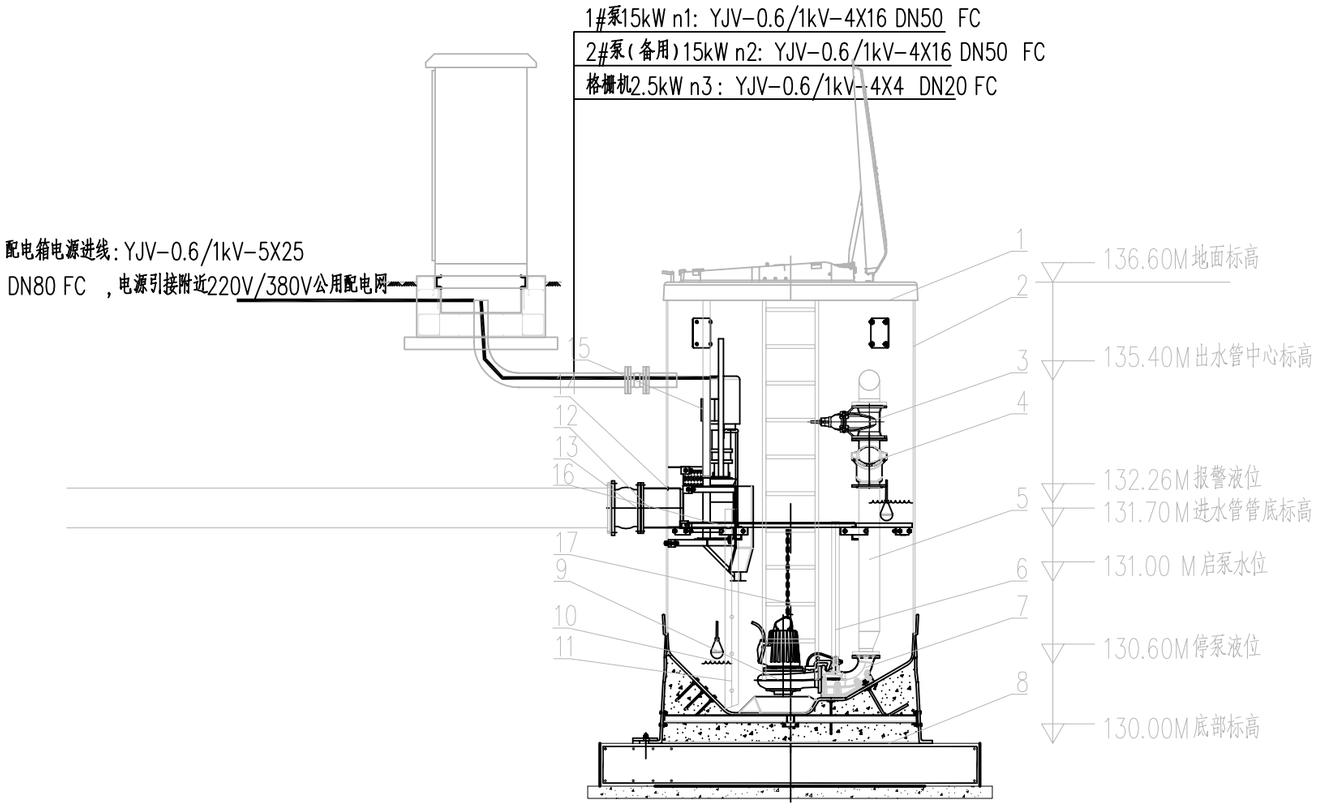

一体化泵站动力布置图

水泵剖面图

市政
编号:20016
施工图技术审查专用章
南宁葛东规划建筑设计咨询有限公司
有限期至：2026年09月14日
广西壮族自治区住房和城乡建设厅监制

广西壮族自治区工程勘察设计出图专用章
桂林建筑规划设计集团有限公司(2)
资质证书编号 A245005143
广西壮族自治区住房和城乡建设厅监制
有效期至二O二六年十二月三十一日

桂林建筑规划设计集团有限公司 GUILIN ARCHITECTURAL AND PLANNING DESIGN GROUP CO.,LTD 工程设计资质证书编号： A145A00494 工程设计资质证书编号： A245005143 城乡规划编制甲级（自资规甲字24450834）	建设单位	恭城瑶族自治县住房和城乡建设局	图 名	设 计	伍恢彩	伍恢彩	项目负责	苏 萍	苏萍	专 业	电 气	图 号	DS-04
	项目名称	恭城县城污水管网完善工程	一体化泵站动力布置图	校 核	莫幼明	莫幼明	审 核	莫幼明	莫幼明	设计阶段	施工图	修改版次	0
	子项工程	雨污分流改造工程		专业负责	伍恢彩	伍恢彩	审 定	莫幼明	莫幼明	项目编号	20260701	日 期	2026.09

日期		
签字		
实名		
专业	建筑	结构
日期		
签字		
实名		
专业	电气	园林
日期		
签字		
实名		
专业	道桥	给排水
会签		

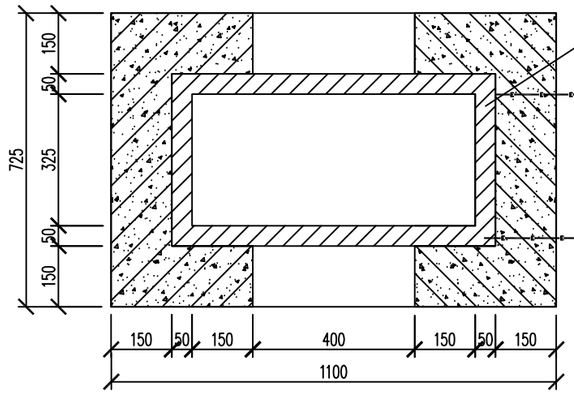

配电箱接地平面图

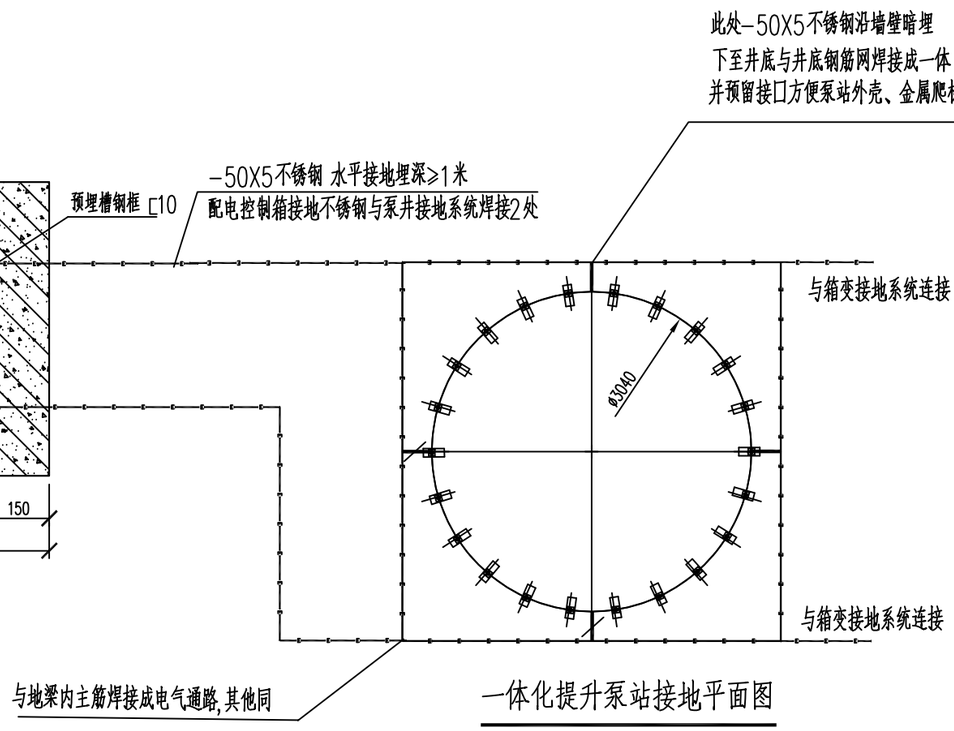

一体化提升泵站接地平面图

市政
编号:20016
施工图技术审查专用章
南宁葛东规划建筑设计咨询有限公司
有限期至：2026年09月14日
广西壮族自治区住房和城乡建设厅监制

说明：

1、本工程接地，保护接地，等电位接地合为一体，要求接地电阻小于1欧姆，否则需增打接地极。

2、接地网利用泵坑底部及泵站护壁钢筋作为接地极，护壁内至少两根主筋（要求为不小于2Φ16或4Φ12的热镀锌圆钢）作引下线，并在柱上距地坪-0.3米处焊接一块热镀锌钢板做接地端子，施工时注意边柱接地端子应焊接在靠室内一侧。基础内钢筋的连接见示意图，基础梁处则利用不锈钢-50X5作为接地连接线。

3、水平接地线应距建筑物外墙3米，埋深1米。垂直接地极之间间距5米，接地极距地面3m。

4、所有金属构件连接均采用焊接，各焊接点均须作防锈处理。将地面整浇层中的钢筋和各基础的接地连接线焊接为一体。

5、接地装置的做法详见国标图15D501及15D503相关页次。

广西壮族自治区工程勘察设计出图专用章
桂林建筑规划设计集团有限公司(2)
资质证书编号 A245005143
广西壮族自治区住房和城乡建设厅监制
有效期至二〇二六年十二月三十一日

桂林建筑规划设计集团有限公司 GUILIN ARCHITECTURAL AND PLANNING DESIGN GROUP CO.,LTD 工程设计资质证书编号： A145A00494 工程设计资质证书编号： A245005143 城乡规划编制甲级（自资规甲字24450834） 自然筑就自然	建设单位	恭城瑶族自治县住房和城乡建设局	图　名	设　计	伍恢彩	伍恢彩	项目负责	苏　萍	苏萍	专　业	电　气	图　号	DS-05
	项目名称	恭城县城污水管网完善工程	接地平面图	校　核	莫幼明	莫幼明	审　核	莫幼明	莫幼明	设计阶段	施工图	修改版次	0
	子项工程	雨污分流改造工程		专业负责	伍恢彩	伍恢彩	审　定	莫幼明	莫幼明	项目编号	20260701	日　期	2026.09

会签	专业	实名	签字	日期	专业	实名	签字	日期
	电气				建筑			
	道桥				结构			
	给排水				园林			

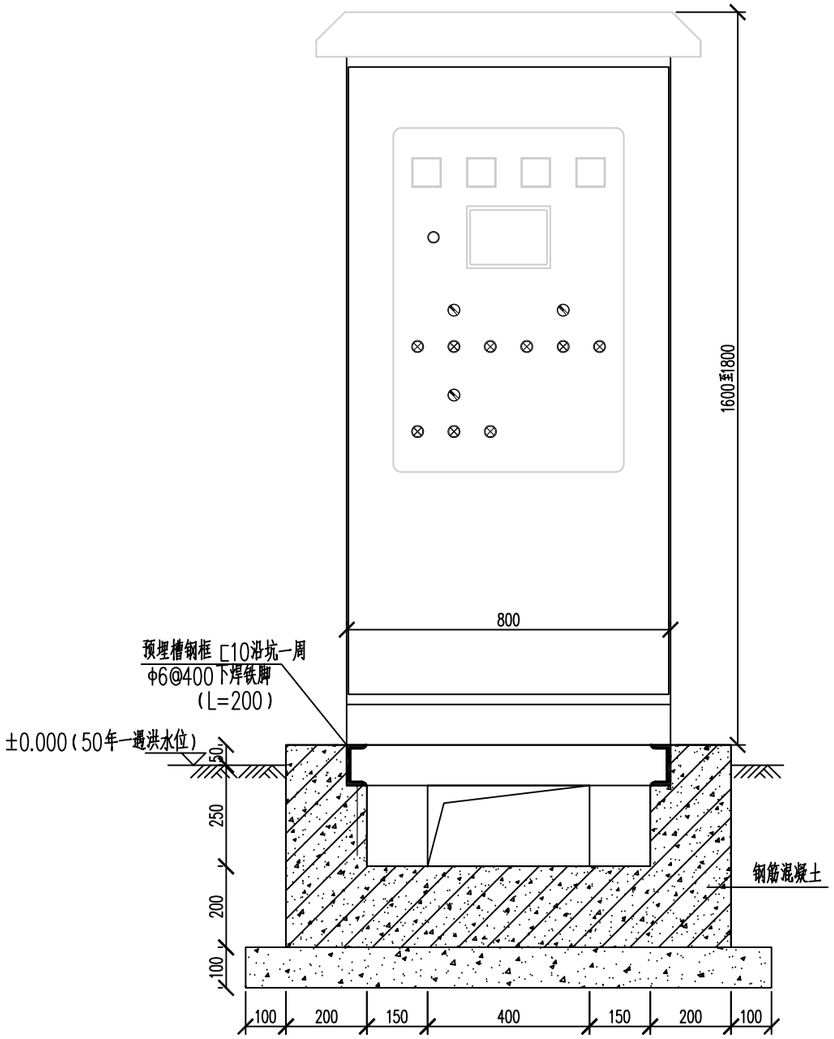

1—1 1:10

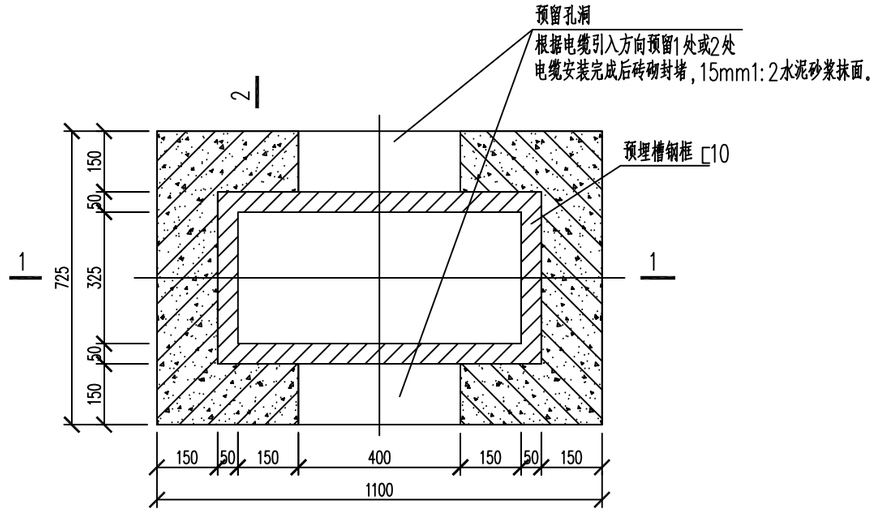

泵井配电箱土建平面图 1:10

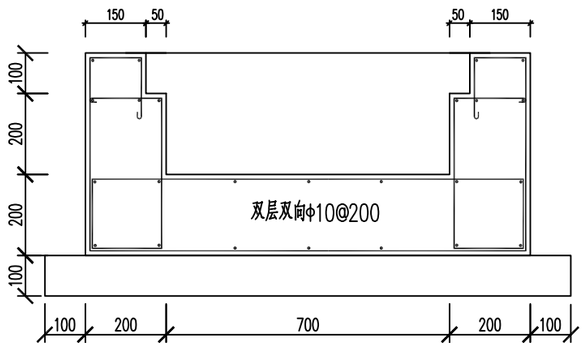

1—1配筋图 1:10

2—2配筋同1—1配筋

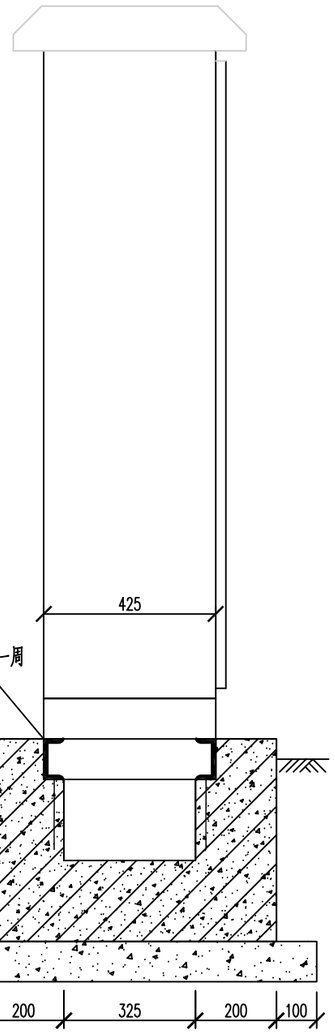

2—2 1:10

说明：

1.配电箱基础位置，根据现场具体情况及水泵、格栅设备以及控制电缆长度等因素来定；参见泵站布置图。

2.本图尺寸以毫米计，标高以米计，本图采用相对标高，±0.000详见泵站布置图。

3.控制柜底座尺寸800×425mm，控制柜最大重量约70kg。

4.基础垫层混凝土等级C30，垫层混凝土等级C15；钢筋保护层厚度：30mm；钢筋等级：HPB300。

5.素?垫层下基底持力层承载力特征值fak=90KPa考虑，若不满足时应及时通知设计院处理。

基槽开挖时清除不良土。若持力层略深于基础设计底标高时，应超挖至持力层。

在验槽合格后，立即用1:1级配砂石分层回填至设计基底标高，碾压密实，每层

虚铺厚度不大于300mm，压实系数不小于0.94。

附注：1.此图动力设备仅为"泵"和"一台粉碎性格栅"情况下的配电箱基础图。

2.若有两台及以上粉碎性格栅、电动阀门、风机、除臭、流量计、搅拌机等附设备，控制柜大小需根据现场情况确定。

3.配电箱安装于50年一遇洪水位上，洪水位标高由建设单位与相关部门联系确定。

4.配电箱防护等级为：IP67，设置五防系统并做防鼠处理。

市政
编号:20016
施工图技术审查专用章
南宁蓝海城乡规划建筑设计咨询有限公司
有限期至：2026年09月11日
广西壮族自治区住房和城乡建设厅监制

广西壮族自治区工程勘察设计出图专用章
桂林建筑规划设计集团有限公司(2)
资质证书
编号 A245005143
广西壮族自治区住房和城乡建设厅监制
有效期至二〇二六年十二月三十一日

桂林建筑规划设计集团有限公司 GUILIN ARCHITECTURAL AND PLANNING DESIGN GROUP CO.,LTD 工程设计资质证书编号： A145A00494 工程设计资质证书编号： A245005143 城乡规划编制甲级（自资规甲字24450834） 自然筑就自然	建设单位	恭城瑶族自治县住房和城乡建设局	图 名	设 计	伍恢彩	伍恢彩	项目负责	苏 萍	苏萍	专 业	电 气	图 号	DS-06
	项目名称	恭城县城污水管网完善工程	配电箱基础图	校 核	莫幼明	莫幼明	审 核	莫幼明	莫幼明	设计阶段	施工图	修改版次	0
	子项工程	雨污分流改造工程		专业负责	伍恢彩	伍恢彩	审 定	莫幼明	莫幼明	项目编号	20260701	日 期	2026.09

专业	实名	签字	日期
电气			
建筑			
结构			
园林			
道桥			
给排水			
会签			

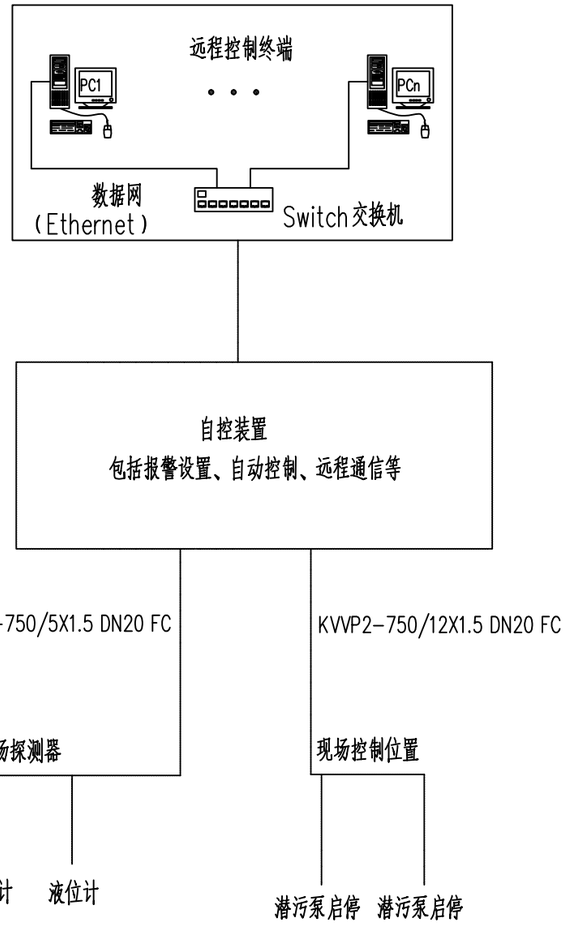

自动控制原理图

泵站控制系统说明:

泵站的智能控制系统，为泵站持续高效的稳定运行提供保障。本次设计智能控制系统包含以下主要功能特点：

a.人机界面：实时显示所有设备的运行和故障状态；

b.轮换控制：可以随着液位变化，自动控制水泵交替轮换运行，均衡运行时间，延长设备使用寿命；

c.水泵巡检功能：在水泵长时间未运行时，能够自动启动水泵短时间运行，避免密封系统失效；

d.泵站自清洁：内置自清洁程序，定期自动清理泵坑内部的浮渣和淤积，减少人工清淤成本；

e.不间断UPS电源：控制柜配置UPS不间断电源，供电故障时，继续保证远程单元及无线通讯2小时以上；

f.包含远程通讯：支持分布式网络协议，通过GPRS/3G/4G网络实现远程监控；

g.包含远程监控：具备远程接口，并接入中控系统，也可采用手机APP和网页端等，真正的随时随地监控；

h.水泵自清洁：水泵变频运行时，一旦水泵发生堵塞堵转现象，控制器可以自动控制水泵反转自清洗（M）；

i.能耗最小化：水泵变频运行时，控制器可采用智能变频控制算法，使水泵总是自动运行在能耗最低点（M）；

j.电机绝缘监测：可自动监测水泵电机绝缘电阻，可选250/500/1000VDC测试电压，防止电机漏电（M）；

k.电量参数测量、维修报警、供电故障保护、流量计算、报警记录等等。

市政
编号:20016
施工图技术审查专用章
南宁葛东规划建筑设计咨询有限公司
有限期至：2026年09月14日
广西壮族自治区住房和城乡建设厅监制

广西壮族自治区工程勘察设计出图专用章
桂林建筑规划设计集团有限公司(2)
资质证书编号 A245005143
广西壮族自治区住房和城乡建设厅监制
有效期至二〇二六年十二月三十一日

桂林建筑规划设计集团有限公司 GUILIN ARCHITECTURAL AND PLANNING DESIGN GROUP CO.,LTD 工程设计资质证书编号：A145A00494 工程设计资质证书编号：A245005143 城乡规划编制甲级（自资规甲字24450834） 自然筑就自然	建设单位	恭城瑶族自治县住房和城乡建设局	图　名	设　计	伍恢彩	伍恢彩	项目负责	苏　萍	苏萍	专　业	电　气	图　号	DS-07
	项目名称	恭城县城污水管网完善工程	自动控制原理图	校　核	莫幼明	莫幼明	审　核	莫幼明	莫幼明	设计阶段	施工图	修改版次	0
	子项工程	雨污分流改造工程		专业负责	伍恢彩	伍恢彩	审　定	莫幼明	莫幼明	项目编号	20260701	日　期	2026.09

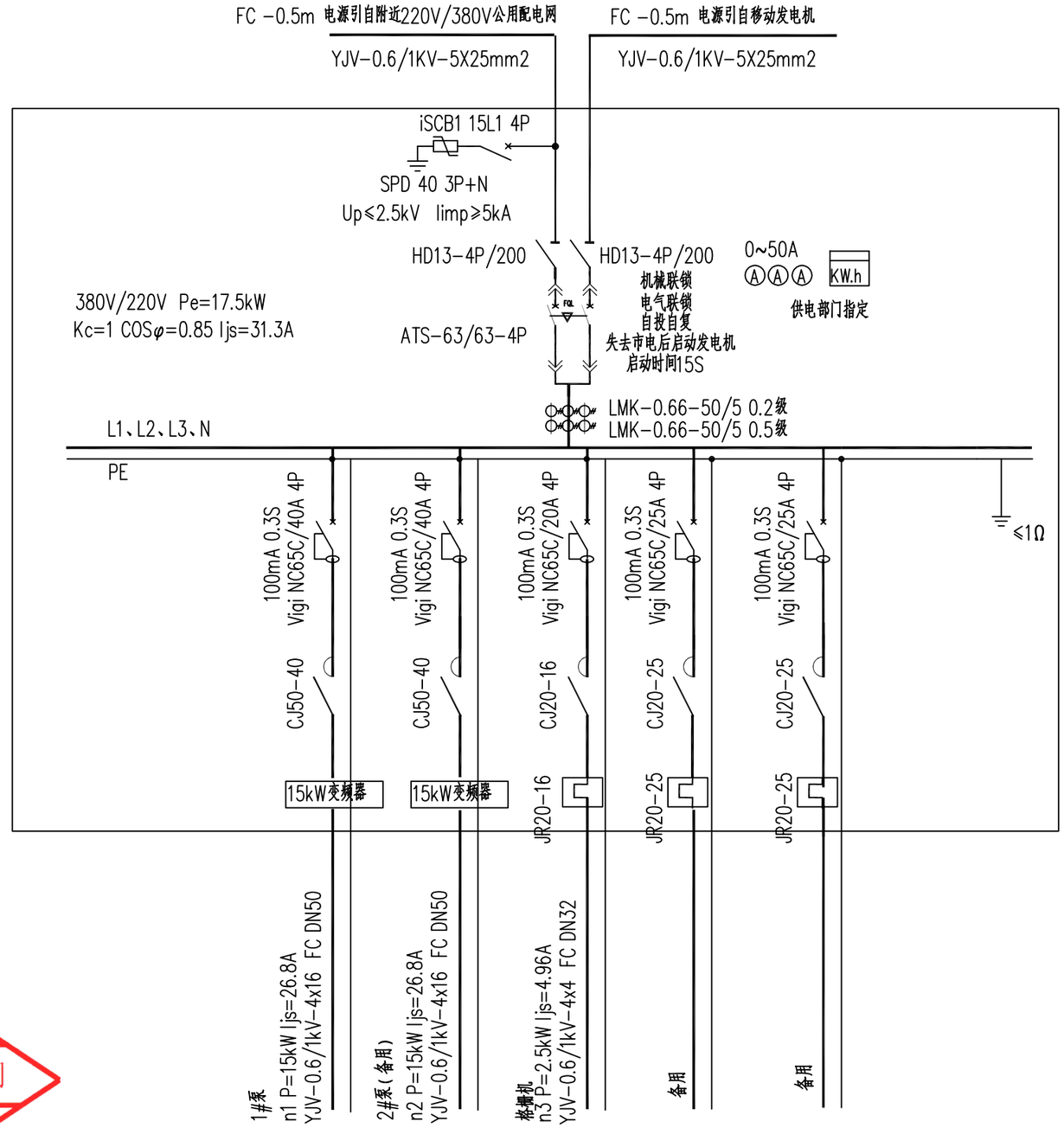

配电箱系统原理图

附注：

1、配电箱内预留一台设备空间。

2、配电箱开关可根据工艺需求增加自动控制功能。

2、泵采用变频启动。

市政
编号:20016
施工图技术审查专用章
南宁葛东规划建筑设计咨询有限公司
有限期至：2026年09月14日
广西壮族自治区住房和城乡建设厅监制

广西壮族自治区工程勘察设计出图专用章
桂林建筑规划设计集团有限公司(2)
资质证书编号 A245005143
广西壮族自治区住房和城乡建设厅监制
有效期至二〇二六年十二月三十一日

会签	专业	实名	签字	日期
	道桥	给排水		
	电气	园林		
	建筑	结构		

桂林建筑规划设计集团有限公司 GUILIN ARCHITECTURAL AND PLANNING DESIGN GROUP CO.,LTD 工程设计资质证书编号： A145A00494 工程设计资质证书编号： A245005143 城乡规划编制甲级（自资规甲字24450834） 自然筑就自然	建设单位	恭城瑶族自治县住房和城乡建设局	图 名	设 计	伍恢彩	伍恢彩	项目负责	苏 萍	苏萍	专 业	电 气	图 号	DS-08
	项目名称	恭城县城污水管网完善工程	配电箱系统原理图	校 核	莫幼明	莫幼明	审 核	莫幼明	莫幼明	设计阶段	施工图	修改版次	0
	子项工程	雨污分流改造工程		专业负责	伍恢彩	伍恢彩	审 定	莫幼明	莫幼明	项目编号	20260701	日 期	2026.09